ОБРАБОТКА СМАЗОЧНЫМИ МАТЕРИАЛАМИ И ЖИДКОСТЯМИ
СИСТЕМЫ И КОМПОНЕНТЫ

КАТАЛОГ ПРОДУКЦИИ

SAMOA®

КАЧЕСТВО SAMOA

Уже более 50 лет компания Samoa производит профессиональное оборудование для смазки и замены масла. Широкий ассортимент продукции, которая полностью разрабатывается и производится на собственных заводах компании Samoa, включает как масленки и ручное оборудование, так и пневмонасосы, катушки со шлангом, раздаточные пистолеты, счетчики, установки для сбора отработанного масла и других жидкостей и установки для раздачи моторных масел и консистентных смазок. Наши изделия представлены более чем в 100 странах на пяти континентах и используются во всех отраслях промышленности в любых условиях эксплуатации.

Оборудование компании Samoa разработано в соответствии с самыми высокими требованиями и считается эталоном качества на многих рынках.

Заводы компании SAMOA, расположенные на северном побережье Испании, оборудованы по последнему слову техники. Мы придерживаемся принципов высокого качества производства, экологичности и безопасности. Наши заводы и технологические процессы сертифицированы в соответствии со стандартами ISO-9001: 2000, ISO 14001 и OHSAS 18001.

Исследования и разработка продукции – основополагающий принцип, на котором основано производство компании Samoa. Мы постоянно проводим маркетинговые исследования, по результатам которых совершенствуем нашу продукцию и обновляем ее ассортимент. Непрерывное усовершенствование продукции обеспечивает ее применимость в любых, даже самых тяжелых условиях.

Наша продукция распространяется через развитую сеть опытных дистрибьюторов, которые помогут подобрать оптимальное оборудование и предложат услуги по послепродажному обслуживанию.

ОБЛАСТИ ПРИМЕНЕНИЯ СМАЗОЧНОГО ОБОРУДОВАНИЯ

Оборудование для смазки и раздачи жидкостей находит применение во многих отраслях. Разнообразные транспортные средства, станки и производственные процессы требуют регулярной смазки для полноценного функционирования.

Продукция, представленная в этом каталоге, позволяет найти комплексное решение по переливке, раздаче и дозированию смазочных средств и других рабочих жидкостей. Вы можете найти любое оборудование от ручных насосов высокого давления до полностью автоматических раздаточных установок для автомастерских и установок для раздачи и дозирования жидкостей для производственных и сборочных линий.

АВТОМОБИЛЬНАЯ ПРОМЫШЛЕННОСТЬ

Установки для раздачи моторных масел и консистентных смазок для:
франшизных дилеров легковых и грузовых автомобилей и независимых мастерских по обслуживанию легковых и грузовых автомобилей.
АЗС и автомастерских.
мастерских по обслуживанию автобусов и таксомоторов.
муниципальных мастерских по обслуживанию транспортных средств.
парков грузовых автомобилей.
парков частных транспортных компаний.

ОБОРУДОВАНИЕ РАБОТАЕТ С МАТЕРИАЛАМИ:

Минеральное и синтетическое моторное масло, трансмиссионное масло, жидкость для гидравлических механизмов и т.д.
Консистентная смазка.
Трансмиссионная жидкость.
Растворы охлаждающей жидкости и антифриза.
Растворы для промывки ветрового стекла.
Вода под высоким и низким давлением.
Дизельное топливо.
AdBlue (жидкость для катализатора).
Сжатый воздух.

ПРОДУКЦИЯ

Поршневые пневмонасосы для масла и консистентной смазки.
Мембранные насосы для растворов антифриза, охлаждающей жидкости, растворов для промывки ветрового стекла, переливания и откачки AdBlue (жидкости для катализатора) и отработанного масла.
Электрические насосы для перекачки масла и дизельного топлива.
Катушки со шлангом.
Цифровые счетчики, раздаточные пистолеты и солидолонагнетатели.
Установки для раздачи моторных масел и консистентных смазок.
Переносное и стационарное оборудование для сбора отработанного масла.
Аксессуары (ручные насосы, поршневые насосы, средства измерения, производственная мебель и т.д.).

ГОРНОДОБЫВАЮЩАЯ И СТРОИТЕЛЬНАЯ ПРОМЫШЛЕННОСТЬ

Установки для раздачи рабочих жидкостей, используемые:
на оборудовании для технического обслуживания и текущего ремонта наземного и подземного транспорта.
в мастерских для технического обслуживания строительного оборудования.
в дистанционных сервисных центрах: грузовых автомобилях с оборудованием для технического обслуживания.

ОБОРУДОВАНИЕ РАБОТАЕТ С МАТЕРИАЛАМИ:

Минеральное и синтетическое моторное масло, трансмиссионное масло, жидкость для гидравлических механизмов и т.д.
Консистентная смазка.
Трансмиссионная жидкость.
Растворы охлаждающей жидкости и антифриза.
Вода под высоким и низким давлением.
Дизельное топливо.
AdBlue (жидкость для катализатора).
Сжатый воздух.

ПРОДУКЦИЯ

Поршневые пневмонасосы для масла и консистентной смазки.
Мембранные насосы для растворов антифриза, охлаждающей жидкости, растворов для промывки ветрового стекла, переливания и откачки AdBlue (жидкости для катализатора) и отработанного масла.
Электрические насосы для перекачки масла и дизельного топлива.
Катушки со шлангом.
Цифровые счетчики, раздаточные пистолеты и солидолонагнетатели.
Установки для раздачи моторных масел и консистентных смазок.
Переносное и стационарное оборудование для сбора отработанного масла.
Аксессуары (ручные насосы, поршневые насосы, средства измерения, производственная мебель и т.д.).

ПРОИЗВОДСТВЕННЫЕ ЛИНИИ

Установки для раздачи рабочих жидкостей для:
любых производственных установок, в которых используются смазочные материалы (гидравлическое масло, редукторное масло, эмульсионное масло и т.д.) и/или консистентная смазка для обслуживания оборудования.
любых производственных или сборочных линий, требующих смазки маслом или солидолом.

ОБОРУДОВАНИЕ РАБОТАЕТ С МАТЕРИАЛАМИ:

Минеральное и синтетическое моторное масло, редукторное масло, гидравлическое масло, эмульсионное масло и т.д.
Консистентная смазка.
Трансмиссионная жидкость.
Растворы охлаждающей жидкости и антифриза.
Вода под высоким и низким давлением.
Сжатый воздух.

ПРОДУКЦИЯ

Поршневые пневмонасосы для масла и консистентной смазки.
Мембранные насосы для переливки и откачки растворов антифриза, охлаждающей жидкости и отработанных жидкостей.
Электрические насосы для перекачки масла.
Катушки со шлангом.
Цифровые счетчики, раздаточные пистолеты и солидолонагнетатели.
Установки для раздачи жидкостей.
Системы впрыска и дозирования.
Аксессуары (ручные насосы, поршневые насосы, средства измерения, производственная мебель и т.д.).

ОБЛАСТИ ПРИМЕНЕНИЯ:

Сельское хозяйство: техническое обслуживание транспорта и оборудования.
Авиация: техническое обслуживание воздушных судов и вспомогательного транспорта.
Морской транспорт: техническое обслуживание судовых двигателей.
Железнодорожный транспорт: общее обслуживание.

ОБОРУДОВАНИЕ РАБОТАЕТ С МАТЕРИАЛАМИ:

Минеральное и синтетическое моторное масло, трансмиссионное масло, жидкость для гидравлических механизмов и т.д.
Консистентная смазка.
Трансмиссионная жидкость.
Растворы охлаждающей жидкости и антифриза.
Вода под высоким и низким давлением.
Дизельное топливо.
AdBlue (жидкость для катализатора).
Сжатый воздух.

ПРОДУКЦИЯ

Поршневые пневмонасосы для масла и консистентной смазки.
Мембранные насосы для растворов антифриза, охлаждающей жидкости, растворов для промывки ветрового стекла, переливания и откачки AdBlue (жидкости для катализатора) и отработанного масла.
Электрические насосы для перекачки масла и дизельного топлива.
Катушки со шлангом.
Цифровые счетчики, раздаточные пистолеты и солидолонагнетатели.
Установки для раздачи моторных масел и консистентных смазок.
Переносное и стационарное оборудование для сбора отработанного масла.
Аксессуары (ручные насосы, поршневые насосы, средства измерения, производственная мебель и т.д.).

01 ПНЕВМОНАСОСЫ И КОМПЛЕКТЫ ДЛЯ РАЗДАЧИ МАСЛА

ПНЕВМОНАСОСЫ ДЛЯ РАЗДАЧИ МАСЛА И ДРУГИХ СМАЗОЧНЫХ МАТЕРИАЛОВ 10
НАСОС ДЛЯ МАСЛА PUMPMASTER 2. 12
НАСОС ДЛЯ МАСЛА PUMPMASTER 4. 14
НАСОС ДЛЯ МАСЛА PUMPMASTER 6. 17
КОМПЛЕКТЫ ДЛЯ ПОДКЛЮЧЕНИЯ МАСЛЯНОГО НАСОСА 18
КОМПЛЕКТЫ ДЛЯ ПЕРЕКАЧКИ ДЛЯ НАСТЕННЫХ НАСОСОВ. 18
КОМПЛЕКТЫ ДЛЯ ОТКАЧКИ МАСЛА 19
АКСЕССУАРЫ ДЛЯ МАСЛЯНОГО НАСОСА. 23

02 ПНЕВМОНАСОСЫ И КОМПЛЕКТЫ ДЛЯ РАЗДАЧИ КОНСИСТЕНТНОЙ СМАЗКИ

ПОРШНЕВЫЕ ПНЕВМОНАСОСЫ ДЛЯ РАЗДАЧИ КОНСИСТЕНТНОЙ СМАЗКИ 26
НАСОС ДЛЯ КОНСИСТЕНТНОЙ СМАЗКИ PUMPMASTER 3 27
НАСОС ДЛЯ КОНСИСТЕНТНОЙ СМАЗКИ PUMPMASTER 3+3 28
НАСОС ДЛЯ КОНСИСТЕНТНОЙ СМАЗКИ PUMPMASTER 6 29
КОМПЛЕКТЫ ДЛЯ ПОДКЛЮЧЕНИЯ НАСОСА 30
КОМПЛЕКТЫ ДЛЯ ПЕРЕКАЧКИ КОНСИСТЕНТНОЙ СМАЗКИ. 30
АКСЕССУАРЫ ДЛЯ НАСОСОВ ДЛЯ КОНСИСТЕНТНОЙ СМАЗКИ 31

03 ПНЕВМОНАСОСЫ ДЛЯ ДРУГИХ РАБОЧИХ ЖИДКОСТЕЙ

ПНЕВМОНАСОСЫ С ДВОЙНОЙ МЕМБРАНОЙ 34
МЕТАЛЛИЧЕСКИЕ НАСОСЫ DF50 37
СМЕСИТЕЛЬНЫЕ НАСОСЫ DF50 38
НЕМЕТАЛЛИЧЕСКИЕ НАСОСЫ DF50 39
МЕТАЛЛИЧЕСКИЕ НАСОСЫ DF100 40
НАСОСЫ PUMPMASTER 1 41
ВАКУУМНЫЙ НАСОС PUMPMASTER 2. 41
НАСОСЫ PUMPMASTER 2 ИЗ НЕРЖАВЕЮЩЕЙ СТАЛИ 42
НАСОСЫ PUMPMASTER 4 ИЗ НЕРЖАВЕЮЩЕЙ СТАЛИ 42

04 КАТУШКИ С ШЛАНГОМ

ОБЩАЯ ИНФОРМАЦИЯ 44
СЕРИЯ 501, ДВУХОПОРНАЯ КАТУШКА 45
СЕРИЯ 502, ЗАКРЫТАЯ КАТУШКА 46
СЕРИЯ 504, ДВУХОПОРНАЯ КАТУШКА 47
СЕРИЯ 505, КАТУШКА ДЛЯ БОЛЬШОГО РАСХОДА 48
СЕРИЯ 506, КАТУШКА С ОДНОЙ ОПОРОЙ 49
СПЕЦИФИКАЦИИ ШЛАНГОВ 50
КОМПАКТНЫЕ КАТУШКИ ДЛЯ ВОЗДУХА И КАТУШКИ ДЛЯ КАБЕЛЯ 51
АКСЕССУАРЫ ДЛЯ МОНТАЖА КАТУШЕК. 52

05 ОБОРУДОВАНИЕ ДЛЯ ИЗМЕРЕНИЯ И КОНТРОЛЯ

ПИСТОЛЕТЫ ДЛЯ РАЗДАЧИ МАСЛА. 54
ПИСТОЛЕТ ДЛЯ РАЗДАЧИ РАБОЧИХ ЖИДКОСТЕЙ, СТОЙКА ДЛЯ РАЗДАЧИ МАСЛА 55
ПИСТОЛЕТЫ ДЛЯ РАЗДАЧИ КОНСИСТЕНТНОЙ СМАЗКИ 56
ЭЛЕКТРОННЫЕ СЧЕТЧИКИ ДЛЯ МАСЛА. 57
ЭЛЕКТРОННЫЕ СЧЕТЧИКИ ДЛЯ КОНСИСТЕНТНОЙ СМАЗКИ И ДРУГИХ РАБОЧИХ ЖИДКОСТЕЙ 59
ЛИНЕЙНЫЕ СЧЕТЧИКИ 60
ЭЛЕКТРОННЫЕ СЧЕТЧИКИ ДЛЯ КОНСИСТЕНТНОЙ СМАЗКИ И ДРУГИХ РАБОЧИХ ЖИДКОСТЕЙ 61
УСОВЕРШЕНСТВОВАННАЯ СИСТЕМА КОНТРОЛЯ. 62
ПУЛЬТ УПРАВЛЕНИЯ СИСТЕМОЙ 65
СИСТЕМЫ КОНТРОЛЯ ОБЪЕМОВ И СИГНАЛИЗАЦИИ ОБ УРОВНЕ ЖИДКОСТИ В ЕМКОСТИ 67

06 МОБИЛЬНЫЕ УСТАНОВКИ

МОБИЛЬНЫЕ СОЛИДОЛОНАГНЕТАТЕЛИ ДЛЯ БОЧЕК 12,5, 18 И 20 КГ С НАСОСОМ PUMPMASTER 3 70
МОБИЛЬНЫЕ СОЛИДОЛОНАГНЕТАТЕЛИ ДЛЯ БОЧЕК 50 И 185 КГ С НАСОСОМ PUMPMASTER 3+3 73
МОБИЛЬНЫЕ ЭКСТРУЗИОННЫЕ УСТАНОВКИ ДЛЯ БОЧЕК 12-20 КГ 75
АВТОНОМНЫЕ МАСЛОРАЗДАТЧИКИ, 25 ЛИТРОВ 76
МОБИЛЬНЫЕ МАСЛОРАЗДАТЧИКИ ДЛЯ БОЧЕК 205 лИТРОВ 78
МОБИЛЬНЫЕ РАЗДАТЧИКИ ДРУГИХ РАБОЧИХ ЖИДКОСТЕЙ 79
ТЕЛЕЖКИ ДЛЯ БОЧЕК 80

07 СТАЦИОНАРНЫЕ КОМПЛЕКТЫ С НАСОСОМ ДЛЯ МАСЛА И КОНСИСТЕНТНОЙ СМАЗКИ

КОМПЛЕКТЫ С НАСОСОМ ДЛЯ КОНСИСТЕНТНОЙ СМАЗКИ PUMPMASTER 3 82
КОМПЛЕКТЫ С НАСОСОМ ДЛЯ КОНСИСТЕНТНОЙ СМАЗКИ PUMPMASTER 3+3 83
КОМПЛЕКТЫ С НАСОСОМ PUMPMASTER 2, КОЭФФИЦИЕНТ СЖАТИЯ 1:1 84
КОМПЛЕКТЫ С НАСОСОМ PUMPMASTER 2, КОЭФФИЦИЕНТ СЖАТИЯ 3:1 85
СТЕНДЫ ДЛЯ РАЗДАЧИ СМАЗОЧНЫХ МАТЕРИАЛОВ 88
УСТАНОВКИ ДЛЯ ПОЛЕВОГО ОБСЛУЖИВАНИЯ 89

08 ОБОРУДОВАНИЕ ДЛЯ СБОРА ОТРАБОТАННОГО МАСЛА

САМОТЕЧНЫЕ МАСЛОСБОРНИКИ, 100 Л 92
САМОТЕЧНЫЕ МАСЛОСБОРНИКИ, 70 Л 93
ВСАСЫВАЮЩИЕ МАСЛОСБОРНИКИ, 100 Л 94
ВСАСЫВАЮЩИЕ МАСЛОСБОРНИКИ, 24 Л И 70 Л 95
КОМБИНИРОВАННЫЕ УСТАНОВКИ ДЛЯ ОТКАЧКИ/СЛИВА, 100 Л 96
КОМБИНИРОВАННЫЕ УСТАНОВКИ ДЛЯ ОТКАЧКИ/СЛИВА, 70 Л 97
СПЕЦИАЛЬНОЕ ОБОРУДОВАНИЕ ДЛЯ СБОРА САМОТЕКОМ 98
КОМПЛЕКТ С НАСОСОМ ДЛЯ ОТКАЧКИ МАСЛА И АКСЕССУАРЫ 99
УСТАНОВКИ ДЛЯ ОТКАЧКИ ОТРАБОТАННОГО МАСЛА 100
СИСТЕМА ДЛЯ ОТКАЧКИ ОТРАБОТАННОГО МАСЛА 101
АКСЕССУАРЫ ДЛЯ ОБОРУДОВАНИЯ ДЛЯ СБОРА ОТРАБОТАННОГО МАСЛА 102
АКСЕССУАРЫ ДЛЯ УСТАНОВОК EVACUMASTER И AUTOVAC 103

09 ЭЛЕКТРОНАСОСЫ ДЛЯ МАСЛА И ДИЗЕЛЬНОГО ТОПЛИВА

ЭЛЕКТРОНАСОСЫ С ДВИГАТЕЛЕМ ПОСТОЯННОГО ТОКА ДЛЯ ПЕРЕКАЧКИ ДИЗЕЛЬНОГО ТОПЛИВА 106
ЭЛЕКТРОНАСОСЫ С ДВИГАТЕЛЕМ ПЕРЕМЕННОГО ТОКА ДЛЯ ПЕРЕКАЧКИ ДИЗЕЛЬНОГО ТОПЛИВА 108
АКСЕССУАРЫ ДЛЯ НАСОСОВ ДЛЯ ПЕРЕКАЧКИ ДИЗЕЛЬНОГО ТОПЛИВА 110
НАСОСЫ ДЛЯ МАСЛА С ДВИГАТЕЛЕМ ПОСТОЯННОГО ТОКА 111
НАСОСЫ ДЛЯ МАСЛА С ДВИГАТЕЛЕМ ПЕРЕМЕННОГО ТОКА 112
ЭЛЕКТРОНАСОСЫ ДЛЯ МАСЛА С ДВИГАТЕЛЕМ ПЕРЕМЕННОГО ТОКА С ЭЛЕКТРОННЫМ РЕЛЕ ДАВЛЕНИЯ 113
ВЫСОКОПРОИЗВОДИТЕЛЬНЫЕ ЭЛЕКТРОНАСОСЫ ДЛЯ МАСЛ 114
КОМПЛЕКТЫ С ЭЛЕКТРОНАСОСАМИ ДЛЯ МАСЛА 115

10 ИЗДЕЛИЯ И АКСЕССУАРЫ ДЛЯ СМАЗКИ И ПЕРЕКАЧКИ

НИППЕЛИ ДЛЯ КОНСИСТЕНТНОЙ СМАЗКИ 118
РЫЧАЖНЫЕ НАСОСЫ ДЛЯ КОНСИСТЕНТНОЙ СМАЗКИ 120
ПОРТАТИВНЫЕ НАСОСЫ ДЛЯ КОНСИСТЕНТНОЙ СМАЗКИ: ПНЕВМАТИЧЕСКИЕ, АККУМУЛЯТОРНЫЕ И РУЧНЫЕ 121
ЗАЛИВОЧНЫЕ НАСОСЫ И ФИТИНГИ 122
СОЕДИНИТЕЛИ И НАСАДКИ ДЛЯ КОНСИСТЕНТНОЙ СМАЗКИ 123
ШЛАНГИ И ТРУБЫ ДЛЯ КОНСИСТЕНТНОЙ СМАЗКИ 124
КОМПРЕССОРЫ ДЛЯ КОНСИСТЕНТНОЙ СМАЗКИ И НАСОСЫ С ОВАЛЬНОЙ ЕМКОСТЬЮ . . 125
МАСЛЯНЫЕ НАСОСЫ ДЛЯ БОЧЕК 126
НАСОСЫ ДЛЯ БОЧЕК ДЛЯ РАЗЛИЧНЫХ РАБОЧИХ ЖИДКОСТЕЙ 127
ВОРОНКИ, МЕРНЫЕ ЕМКОСТИ, КАНИСТРЫ И САМОТЕЧНЫЕ КРАНЫ 128
ПИСТОЛЕТЫ ДЛЯ ОТСОСА, РАСПЫЛИТЕЛИ И ВОЗДУШНЫЕ ПУЛЬВЕРИЗАТОРЫ 129
ВОДЯНЫЕ ПИСТОЛЕТЫ И ШИННЫЕ МАНОМЕТРЫ 129
КОМПОНЕНТЫ ДЛЯ ПНЕВМАТИЧЕСКОЙ ЛИНИИ 130
ПНЕВМАТИЧЕСКИЕ МУФТЫ 131
СОЕДИНИТЕЛЬНЫЕ ПЕРЕХОДНИКИ ДЛЯ СЖАТОГО ВОЗДУХА 133

11 МЕБЕЛЬ ДЛЯ МАСТЕРСКОЙ

РАБОЧИЕ СТОЛЫ 136
ИНСТРУМЕНТАЛЬНЫЕ ШКАФЫ И ПАНЕЛИ 138
ТЕЛЕЖКИ ДЛЯ ОБСЛУЖИВАНИЯ 139
АКСЕССУАРЫ 140

УКАЗАТЕЛЬ НОМЕРОВ ДЕТАЛИ

УКАЗАТЕЛЬ НОМЕРОВ ДЕТАЛИ 141

01

ПНЕВМОНАСОСЫ И КОМПЛЕКТЫ ДЛЯ РАЗДАЧИ МАСЛА

ПНЕВМОНАСОСЫ ДЛЯ РАЗДАЧИ МАСЛА И ДРУГИХ СМАЗОЧНЫХ МАТЕРИАЛОВ 10
НАСОС ДЛЯ МАСЛА PUMPMASTER 2. 12
НАСОС ДЛЯ МАСЛА PUMPMASTER 4. 14
НАСОС ДЛЯ МАСЛА PUMPMASTER 6. 17
КОМПЛЕКТЫ ДЛЯ ПОДКЛЮЧЕНИЯ МАСЛЯНОГО НАСОСА 18
КОМПЛЕКТЫ ДЛЯ ПЕРЕКАЧКИ ДЛЯ НАСТЕННЫХ НАСОСОВ 18
КОМПЛЕКТЫ ДЛЯ ОТКАЧКИ МАСЛА 19
АКСЕССУАРЫ ДЛЯ МАСЛЯНОГО НАСОСА 23

ПНЕВМОНАСОСЫ ДЛЯ РАЗДАЧИ МАСЛА И ДРУГИХ СМАЗОЧНЫХ МАТЕРИАЛОВ

Насос - важнейшая часть установки. Только правильно выбранный насос обеспечит длительную и бесперебойную эксплуатацию установки. Компания Samoa предлагает широкий выбор масляных насосов для различных условий применения. Всегда можно подобрать насос, соответствующий размеру емкости и подходящий как для простой перекачки масла, так и для использования в большой установке с централизованным управлением.

ПРЕИМУЩЕСТВА ПНЕВМОНАСОСА

Сжатый воздух – лучший источник энергии, так как он позволяет блокировать противодавление. При нажатии на ручку раздачи давление жидкости в системе падает, насос автоматически включается и подает жидкость. При отпускании ручки раздачи в системе создается противодавление, и когда оно становится равно давлению сжатого воздуха, подача прекращается. Другие источники энергии (электричество или гидравлическое давление) требуют наличия реле давления, обходных контуров, предохранительных клапанов или других средств управления работой двигателя и давлением.

СБАЛАНСИРОВАННЫЙ ПОРШНЕВОЙ НАСОС – ДИФФЕРЕНЦИАЛЬНЫЙ ПНЕВМОМОТОР

Насосы Samoa безотказно работают долгие годы. Сбалансированная линейная конструкция обеспечивает направление максимального количества энергии в насос и равномерное распределение нагрузок, способствующее увеличению ресурса уплотнений. Все насосы Samoa – устройства двойного действия, т.е. качают материал при ходе поршня и вверх, и вниз. Доказано, что дифференциальный пневмомотор обеспечивает наибольшую долговечность.
масляных насосов. Этот простой и эффективный метод создания возвратно-поступательного движения требует очень небольшого количества подвижных деталей и работает безотказно даже при неблагоприятных условиях подачи сжатого воздуха.

ДАВЛЕНИЕ И ОБЪЕМ

Выбор насоса по таким важнейшим параметрам как коэффициент сжатия и объем часто вызывает затруднение. Коэффициент сжатия равен частному площади поверхности поршня двигателя и площади поверхности поршня на стороне выхода жидкости. Давление жидкости равно произведению коэффициента сжатия на давление сжатого воздуха. Это определяет давление жидкости на стороне выхода. Давление жидкости должно быть таким, чтобы масло из выходного отверстия насоса дошло до точки раздачи. Трубы в зависимости от длины и диаметра, шланги, шланги в катушках, электромагнитные клапаны, счетчики импульсов, ручки управления и другие элементы создают трение в системе. Давление жидкости должно преодолевать это трение и доставлять масло в точку раздачи.

Объем насоса определяет количество жидкости, протекающей через выходное отверстие поршневого насоса во время каждого цикла. У трех насосов разного объема с одинаковым коэффициентом сжатия будут три разных показателя производительности. Выбор объема насоса определяется различными факторами, например, количеством точек раздачи, открытых одновременно, характером работы: заливка масла в картер двигателя или в гидробак и т.д.

В таблице представлены рекомендации, применимые к большинству условий применения насоса.

КОЛИЧЕСТВО ТОЧЕК РАЗДАЧИ	1-3	1-3	1-3	более 3	более 3
Общая дальность подачи	до 50 м	до 100 м	более 100 м	до 100 м	более 100 м
Диаметр × толщина стенок труб	22 x 1,5 мм	28 x 1,5 мм	35 x 2 мм	28 x 1,5 мм	35 x 2 мм
ТИП НАСОСА					
PumpMaster 2/ коэф. сжатия 1:1	При дальности подачи до 10 м может использоваться без катушек со шлангами				
PumpMaster 2/ коэф. сжатия 3:1	ДА				
PumpMaster 4/ коэф. сжатия 3:1	ДА	ДА		ДА	
PumpMaster 4/ коэф. сжатия 5:1			ДА	ДА	
PumpMaster 6/ коэф. сжатия 10:1			ДА		ДА

В данной таблице приведены только общие рекомендации. Необходимо учитывать особые условия каждого применения – их тщательный анализ может показать, что более подходящим является не тот насос, который рекомендован в таблице. Среди этих особых условий можно выделить вязкость среды, окружающую температуру, диаметр и схему соединения труб, одновременную работу нескольких точек раздачи, а также необходимый объем подачи.

Рекомендации по диаметру и толщине труб даны для катушек со шлангами с электронными счетчиками. Производительность для моторного масла (SAE 10 W-40) равна примерно 10 л/мин, а для трансмиссионного масла (SAE 80/90) – примерно 2 л/мин. Значения даны для температуры в помещении 20 °C и прокладки труб внутри помещения.

Спецификация изделия изменяется без уведомления

PUMPMASTER 2

Высокопроизводительный пневматический насос, специально разработанный для перекачки смазочных материалов, комплектов для раздачи масла и небольших установок. Он оборудован инновационным пневматическим двигателем с запатентованным воздушным клапаном. Воздушный клапан обеспечивает очень быстрое возвратно-поступательное движение, что повышает производительность насоса. Уникальная конструкция пневматического двигателя устраняет мертвое пространство, характерное для большинства пневматических двигателей, а общий расход воздуха снижен на 40%.

Двигатель пневмонасоса PumpMaster 2 может работать в самых тяжелых условиях, например, при подаче влажного, засоренного воздуха.

PUMPMASTER 4

Пневматический насос для тяжелых условий предназначен для установок для раздачи смазочных материалов. Надежность пневмодвигателя и высокая производительность насоса определяют выбор этой модели для установок для раздачи масла, работающих в самых тяжелых условиях.

Двигатель пневмонасоса PumpMaster 4 имеет отверстие для монтажа разгрузочного клапана давления, предотвращающего повреждение установки сверхдавлением, вызванным термическим расширением масла.

PUMPMASTER 6

Высокопроизводительный, высоконапорный насос подходит для использования в условиях большой дальности труб, низких температур и в тех случаях, когда низкое давление воздуха ограничивает производительность насоса. Имеет упрочненную конструкцию, позволяющую надежно функционировать в самых тяжелых условиях.

SAMOA

НАСОС ДЛЯ МАСЛА PUMPMASTER 2

351 120

НАСОС ДЛЯ МАСЛА, КОЭФФИЦИЕНТ СЖАТИЯ 1:1

Пневматический насос двойного действия предназначен для перекачки смазочных материалов и других не вызывающих коррозии жидкостей. Насос имеет регулируемый по высоте переходник 2" BSP (M) для монтажа на емкость или бочку.

Применяется во всех отраслях промышленности для быстрой и чистой перекачки смазочных материалов.

РАБОТАЕТ С МАТЕРИАЛАМИ

- Синтетические и минеральные смазочные материалы
- Трансмиссионная жидкость
- Гидравлическое масло
- Дизельное топливо
- Консистентная смазка до NLGI-2 (только длинный насос)

ОБЛАСТИ ПРИМЕНЕНИЯ

- Мастерские по техобслуживанию транспортных средств
- Центры по техобслуживанию автомобильного парка
- Производственные установки
- Сельское хозяйство
- Морской транспорт
- Горнодобывающая и строительная промышленность

МОДЕЛИ

ПРИМЕНЕНИЕ	ВЫСОТА ТРУБЫ	ОБЩАЯ ВЫСОТА	ВЕС	НОМЕР ДЕТАЛИ
Настенный насос	215 мм	500 мм	2,5 кг	**351 120**
Для бочек 205 л (55 г)	915 мм	1200 мм	4,8 кг	**352 120**

ТЕХНИЧЕСКИЕ ХАРАКТЕРИСТИКИ, КОЭФФИЦИЕНТ СЖАТИЯ 1:1

Диапазон рабочего давления	3-10 бар (40-140 фунт/кв. дюйм)
Расход воздуха (1)	335 нл/мин (11,8 куб фунт/мин)
Макс. давление жидкости на выходе	10 бар (140 фунт/кв. дюйм)
Диаметр пневмодвигателя	51 мм (2 дюйма)
Эффективный диаметр пневмодвигателя	35 мм (1,4 дюйма)
Ход пневмодвигателя	75 мм (3 дюйма)
Количество циклов в минуту (2)	160
Максимальная производительность (3)	55 л/мин (14,53 галлон США/мин)
Соединение на входе воздуха	1/4" NPSM (F)
Соединение на входе масла (короткий насос)	1" NPSM (F)
Соединение на выходе масла	3/4" NPSM (F)
Материал смачиваемых частей и уплотнений	Алюминий/сталь/цинк/NBR (бутадиен-нитрильный каучук)/ацеталь/полиуретан
Уровень шума (4)	80 дБ

(1) Макс. расход воздуха при давлении на входе воздуха 7 бар, свободное нагнетание.
(2) Количество циклов в минуту при производительности 20 л/мин (5,3 галлон США/мин).
(3) Максимальная производительность при давлении 7 бар.
(4) Макс. уровень шума на расстоянии 1 м от насоса при давлении на входе воздуха 7 бар, свободное нагнетание.

РАЗМЕРЫ

МОДЕЛЬ	351 120	352 120
A (мм)	500	1200
B (мм)	285	285
C (мм)	52	52
D (мм)	215	915

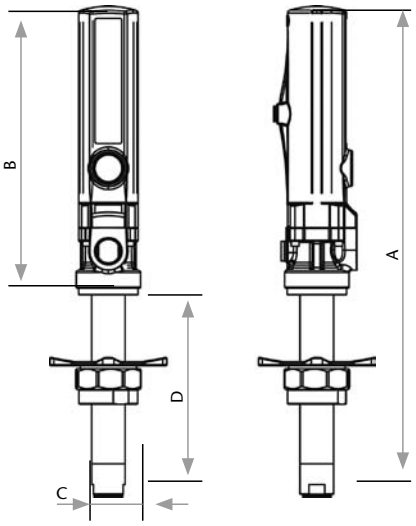

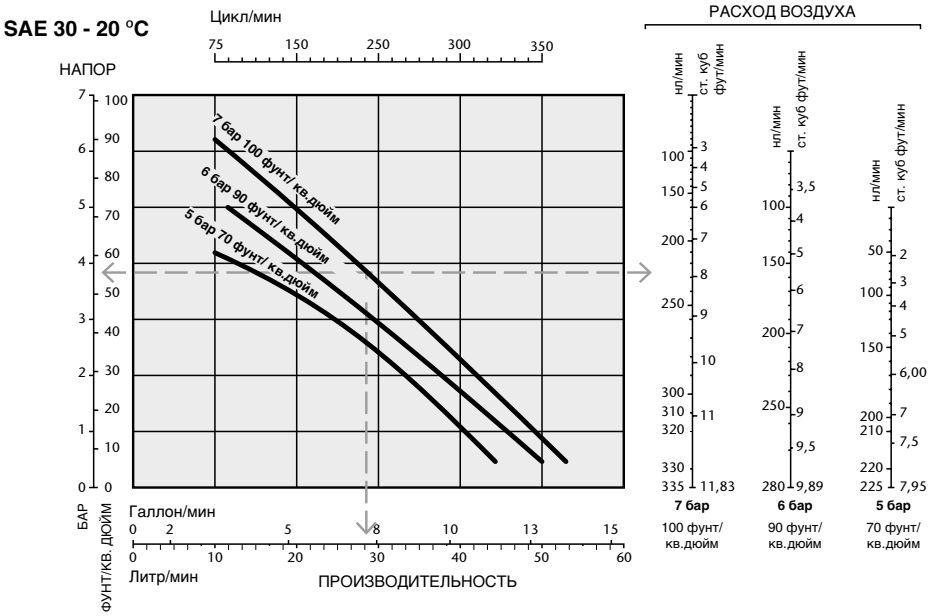

Спецификация изделия изменяется без уведомления

НАСОС ДЛЯ МАСЛА PUMPMASTER 2

НАСОС ДЛЯ МАСЛА, КОЭФФИЦИЕНТ СЖАТИЯ 3:1 — 353 120

Пневматический насос двойного действия для раздачи смазочных материалов из переносных установок, комплектов для раздачи масла и небольших установок. Предназначен для перекачки любых смазочных материалов, в том числе, высокой вязкости. Насос имеет регулируемый по высоте переходник 2" BSP (M) для монтажа на емкость или бочку и отверстие для монтажа разгрузочного клапана давления (номер детали 609 007).
Применяется в мастерских, автосервисах, центрах быстрой смазки и т.д.

РАБОТАЕТ С МАТЕРИАЛАМИ

- Синтетические и минеральные смазочные материалы
- Гидравлическое масло
- Трансмиссионное масло
- Трансмиссионная жидкость

ОБЛАСТИ ПРИМЕНЕНИЯ

- Мастерские по техобслуживанию транспортных средств
- Центры по техобслуживанию автопарка
- Производственные установки
- Сельское хозяйство
- Морской транспорт

МОДЕЛИ

ПРИМЕНЕНИЕ	ВЫСОТА ТРУБЫ	ОБЩАЯ ВЫСОТА	ВЕС	НОМЕР ДЕТАЛИ
Настенный насос	200 мм	495 мм	3,0 кг	**353 120**
Для бочек 60 л (16 г)	700 мм	995 мм	3,9 кг	**358 120**
Для бочек 205 л (55 г)	905 мм	1200 мм	4,2 кг	**354 120**

ТЕХНИЧЕСКИЕ ХАРАКТЕРИСТИКИ, КОЭФФИЦИЕНТ СЖАТИЯ 3:1

Диапазон рабочего давления	3-10 бар (40-140 фунт/кв. дюйм)
Расход воздуха (1)	500 нл/мин (17,6 куб фунт/мин)
Макс. давление жидкости на выходе	30 бар (420 фунт/кв. дюйм)
Диаметр пневмодвигателя	51 мм (2 дюйма)
Эффективный диаметр пневмодвигателя	35 мм (1,4 дюйма)
Ход пневмодвигателя	75 мм (3 дюйма)
Количество циклов в минуту (2)	175
Максимальная производительность (3)	35 л/мин (9,3 галлон США/мин)
Соединение на входе воздуха	1/4" NPSM (F)
Соединение на входе масла (короткий насос)	3/4" BSP (F)
Соединение на выходе масла	1/2" NPSM (F)
Материал смачиваемых частей и уплотнений	Алюминий/сталь/цинк/NBR (бутадиен-нитрильный каучук) / ПТФЭ
Уровень шума (4)	80 дБ

(1) Макс. расход воздуха при давлении на входе воздуха 7 бар, свободное нагнетание.
(2) Количество циклов в минуту при производительности 10 л/мин (2,7 галлон США/мин).
(3) Макс. производительность при давлении 7 бар.
(4) Макс. уровень шума на расстоянии 1 м от насоса при давлении на входе воздуха 7 бар, свободное нагнетание.

РАЗМЕРЫ

МОДЕЛЬ	353 120	358 120	354 120
A (мм)	495	995	1200
B (мм)	295	295	295
C (мм)	34	34	34
D (мм)	200	700	905

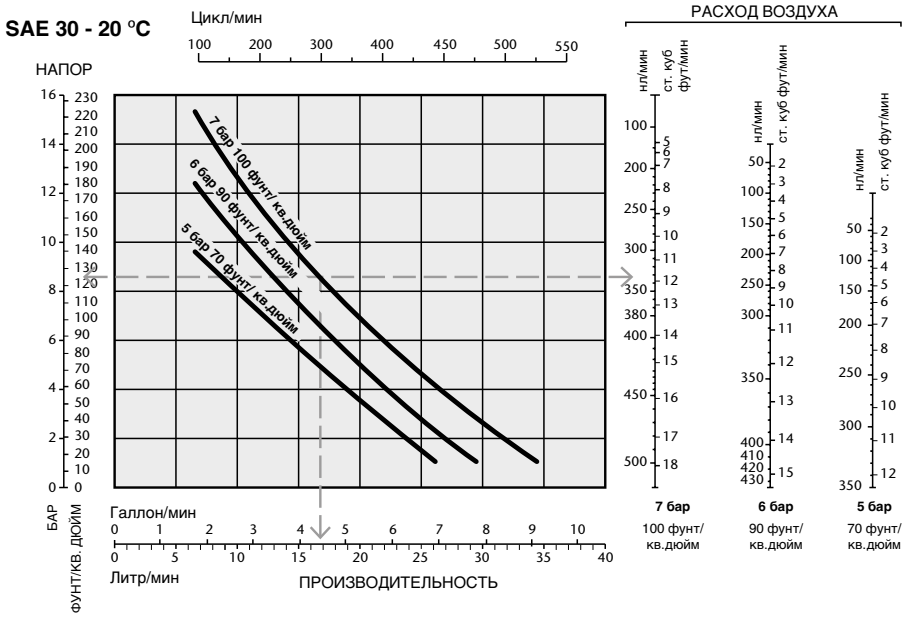

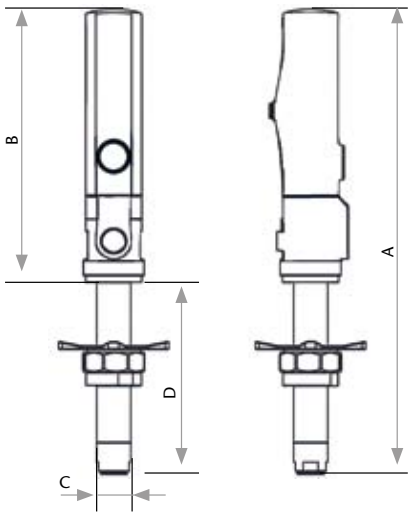

SAMOA

НАСОС ДЛЯ МАСЛА PUMPMASTER 4

340 120

НАСОС ДЛЯ МАСЛА, КОЭФФИЦИЕНТ СЖАТИЯ 3:1

Пневматический насос двойного действия среднего давления и большого объема для раздачи смазочных материалов из установок среднего размера с несколькими одновременно работающими точками раздачи. Предназначен для перекачки любых смазочных материалов, в том числе, высокой вязкости. Насос имеет регулируемый по высоте переходник 2" BSP (M) для монтажа на емкость или бочку и отверстие для монтажа разгрузочного клапана давления (номер детали 609 007).

Применяется в мастерских, автосервисах, центрах быстрой смазки, при обслуживании парка в горнодобывающей промышленности, сельском хозяйстве, вооруженных силах, строительстве, ж/д транспорте и т.д., в установках со средней дальностью подачи с несколькими одновременно работающими точками раздачи.

РАБОТАЕТ С МАТЕРИАЛАМИ

- Синтетические и минеральные смазочные материалы
- Гидравлическое масло
- Трансмиссионное масло
- Трансмиссионная жидкость

ОБЛАСТИ ПРИМЕНЕНИЯ

- Мастерские по техобслуживанию транспортных средств
- Центры по техобслуживанию автомобильного парка
- Производственные установки
- Сельское хозяйство
- Горнодобывающая и строительная промышленность
- Автомобильные ремонтные мастерские
- Морской транспорт

МОДЕЛИ

ПРИМЕНЕНИЕ	ВЫСОТА ТРУБЫ	ОБЩАЯ ВЫСОТА	ВЕС	НОМЕР ДЕТАЛИ
Настенный насос	200 мм	585 мм	6,3 кг	**340 120**
Для бочек 205 л (55 г)	910 мм	1295 мм	8,3 кг	**341 120**

ТЕХНИЧЕСКИЕ ХАРАКТЕРИСТИКИ, КОЭФФИЦИЕНТ СЖАТИЯ 3:1	
Диапазон рабочего давления	3-10 бар (40-140 фунт/кв. дюйм)
Расход воздуха (1)	675 нл/мин (23,8 куб фунт/мин)
Макс. давление жидкости на выходе	30 бар (420 фунт/кв. дюйм)
Диаметр пневмодвигателя	88 мм (3,5 дюйма)
Эффективный диаметр пневмодвигателя	60 мм (2,4 дюйма)
Ход пневмодвигателя	100 мм (4 дюйма)
Количество циклов в минуту (2)	140
Максимальная производительность (3)	42 л/мин (11,1 галлон США/мин)
Соединение на входе воздуха	3/8" NPSM (F)
Соединение на входе масла (короткий насос)	1" BSP (F)
Соединение на выходе масла	3/4" NPSM (F)
Материал смачиваемых частей и уплотнений	Алюминий/сталь/цинк/полиуретан/NBR (бутадиен-нитрильный каучук) / ПТФЭ
Уровень шума (4)	93 дБ

(1) Макс. расход воздуха при давлении на входе воздуха 7 бар, свободное нагнетание.
(2) Количество циклов в минуту при производительности 10 л/мин (2,7 галлон США/мин).
(3) Макс. производительность при давлении 7 бар.
(4) Макс. уровень шума на расстоянии 1 м от насоса при давлении на входе воздуха 7 бар, свободное нагнетание.

РАЗМЕРЫ

МОДЕЛЬ	340 120	341 120
A (мм)	585	1295
B (мм)	385	385
C (мм)	52	52
D (мм)	200	910

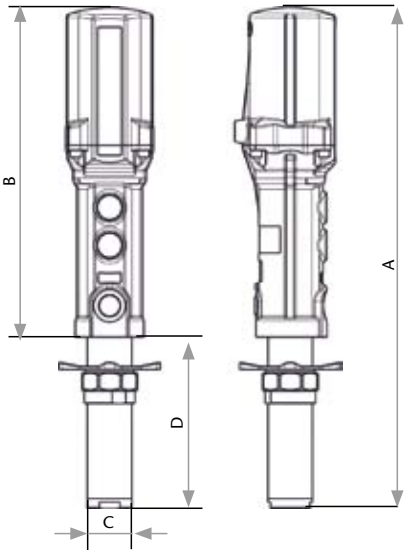

SAE 30 - 20 °C

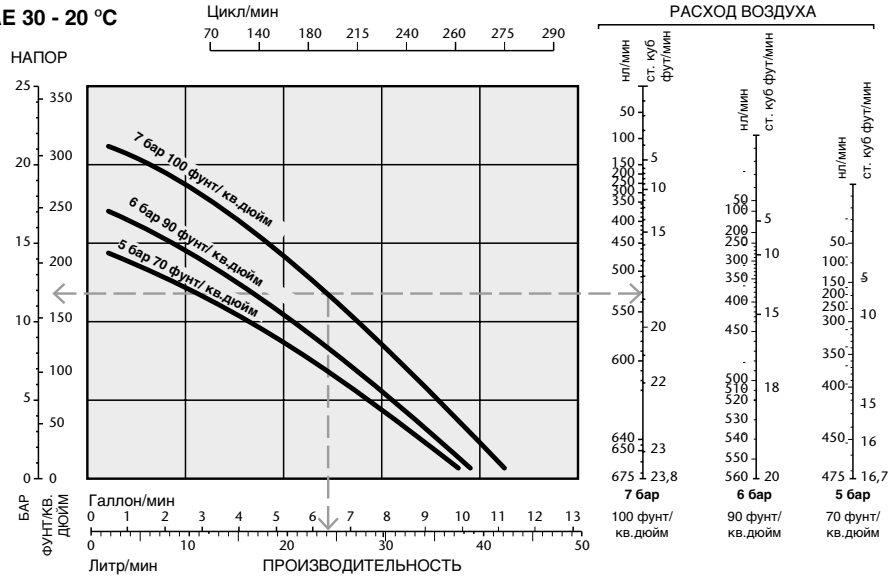

Спецификация изделия изменяется без уведомления

НАСОС ДЛЯ МАСЛА PUMPMASTER 4

SAMOA

НАСОС ДЛЯ МАСЛА, КОЭФФИЦИЕНТ СЖАТИЯ 5:1 — 347 120

Пневматический насос двойного действия высокого давления для раздачи смазочных материалов из установок большого размера с несколькими одновременно работающими точками раздачи. Предназначен для перекачки любых смазочных материалов, в том числе, высокой вязкости. Насос имеет регулируемый по высоте переходник 2" BSP (M) для монтажа на емкость или бочку и отверстие для монтажа разгрузочного клапана давления (номер детали 609 007).

Применяется в мастерских, автосервисах, центрах быстрой смазки, при обслуживании парка в горнодобывающей промышленности, сельском хозяйстве, вооруженных силах, строительстве, ж/д транспорте и т.д., в установках со средней дальностью подачи с несколькими одновременно работающими точками раздачи.

РАБОТАЕТ С МАТЕРИАЛАМИ

- Синтетические и минеральные смазочные материалы
- Трансмиссионное масло
- Гидравлическое масло
- Трансмиссионная жидкость

ОБЛАСТИ ПРИМЕНЕНИЯ

- Мастерские по техобслуживанию транспортных средств
- Центры по техобслуживанию автомобильного парка
- Производственные установки
- Сельское хозяйство
- Горнодобывающая и строительная промышленность
- Автомобильные ремонтные мастерские
- Морской транспорт

МОДЕЛИ

ПРИМЕНЕНИЕ	ВЫСОТА ТРУБЫ	ОБЩАЯ ВЫСОТА	ВЕС	НОМЕР ДЕТАЛИ
Настенный насос	278 мм	663 мм	5,0 кг	**347 120**
Для бочек 205 л (55 г)	915 мм	1300 мм	7,0 кг	**348 120**

ТЕХНИЧЕСКИЕ ХАРАКТЕРИСТИКИ, КОЭФФИЦИЕНТ СЖАТИЯ 5:1	
Диапазон рабочего давления	3-10 бар (40-140 фунт/кв. дюйм)
Расход воздуха (1)	675 нл/мин (23,8 куб фунт/мин)
Макс. давление жидкости на выходе	50 бар (700 фунт/кв. дюйм)
Диаметр пневмодвигателя	88 мм (3,5 дюйма)
Эффективный диаметр пневмодвигателя	60 мм (2,4 дюйма)
Ход пневмодвигателя	100 мм (4 дюйма)
Количество циклов в минуту (2)	145
Максимальная производительность (3)	30 л/мин (8 галлонов США/мин)
Соединение на входе воздуха	3/8" NPSM
Соединение на входе масла (короткий насос)	1" BSP
Соединение на выходе масла	3/4" NPSM
Материал смачиваемых частей и уплотнений	Алюминий / сталь / цинк / полиуретан /NBR (бутадиен-нитрильный каучук) / ПТФЭ
Уровень шума (4)	95 дБ

(1) Макс. расход воздуха при давлении на входе воздуха 7 бар, свободное нагнетание.
(2) Количество циклов в минуту при производительности 10 л/мин (2,7 галлон США/мин).
(3) Макс. производительность при давлении 7 бар.
(4) Макс. уровень шума на расстоянии 1 м от насоса при давлении на входе воздуха 7 бар, свободное нагнетание.

РАЗМЕРЫ

МОДЕЛЬ	347 120	348 120
A (мм)	663	1300
B (мм)	385	385
C (мм)	42	42
D (мм)	278	915

SAE 30 - 20 °C

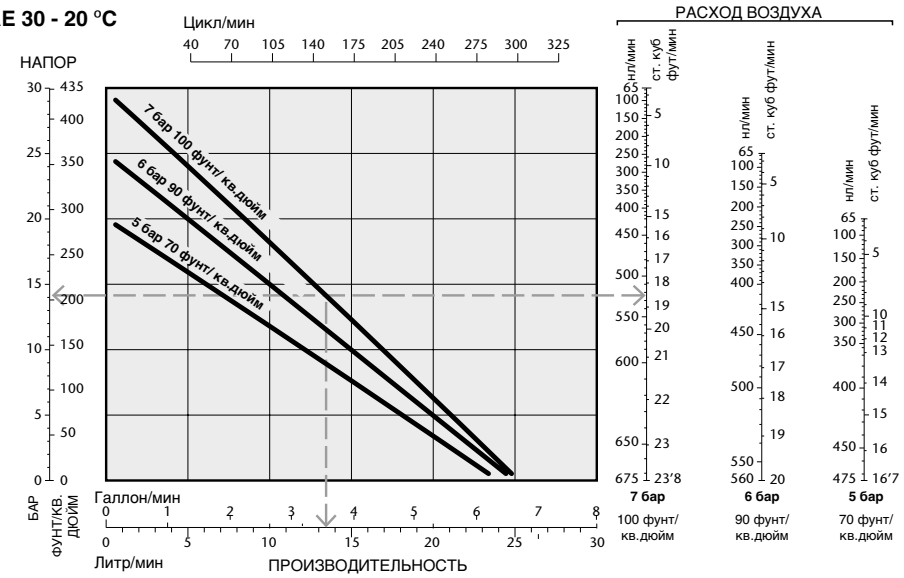

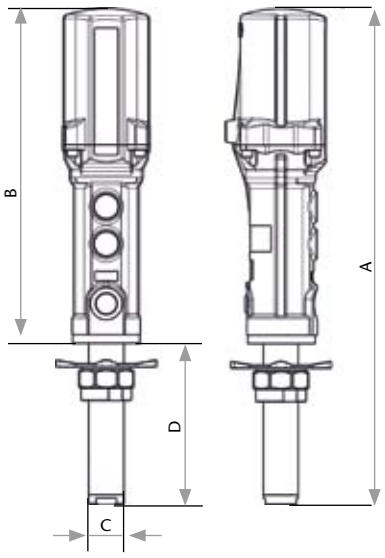

SAMOA

НАСОС ДЛЯ МАСЛА PUMPMASTER 4

349 120

НАСОС ДЛЯ МАСЛА, КОЭФФИЦИЕНТ СЖАТИЯ 8:1

Пневматический насос двойного действия высокого давления для раздачи смазочных материалов с высоким давлением и низким расходом из средних и крупных установок с несколькими одновременно работающими точками раздачи. Предназначен для перекачки любых смазочных материалов, в том числе, высокой вязкости. Насос имеет регулируемый по высоте переходник 2" BSP (M) для монтажа на емкость или бочку и отверстие для монтажа разгрузочного клапана давления (номер детали 609 007). **Применяется в мастерских, автосервисах, центрах быстрой смазки, при обслуживании парка в горнодобывающей промышленности, сельском хозяйстве, вооруженных силах, строительстве, ж/д транспорте и т.д.**

РАБОТАЕТ С МАТЕРИАЛАМИ

- Синтетические и минеральные смазочные материалы
- Гидравлическое масло
- Трансмиссионное масло
- Трансмиссионная жидкость
- Антикоррозионные жидкости

ОБЛАСТИ ПРИМЕНЕНИЯ

- Мастерские по техобслуживанию транспортных средств
- Центры по техобслуживанию автопарка
- Производственные установки
- Морской транспорт
- Горнодобывающая и строительная промышленность
- Автомобильные ремонтные мастерские

МОДЕЛИ

ПРИМЕНЕНИЕ	ВЫСОТА ТРУБЫ	ОБЩАЯ ВЫСОТА	ВЕС	НОМЕР ДЕТАЛИ
Настенный насос	242 мм	627 мм	5,2 кг	**349 120**

ТЕХНИЧЕСКИЕ ХАРАКТЕРИСТИКИ, КОЭФФИЦИЕНТ СЖАТИЯ 10:1	
Диапазон рабочего давления	3-10 бар (40-140 фунт/кв. дюйм)
Расход воздуха (1)	675 нл/мин (23,8 куб фунт/мин)
Макс. давление жидкости на выходе	80 бар (1.120 фунт/кв. дюйм)
Диаметр пневмодвигателя	88 мм (3,5 дюйма)
Эффективный диаметр пневмодвигателя	60 мм (2,4 дюйма)
Ход пневмодвигателя	100 мм (4 дюйма)
Количество циклов в минуту (2)	175
Максимальная производительность (3)	22 л/мин (5,8 галлона США/мин)
Соединение на входе воздуха	3/8" NPSM (F)
Соединение на входе масла	3/4" BSP (F)
Соединение на выходе масла	3/4" NPSM (F)
Материал смачиваемых частей и уплотнений	Алюминий/сталь/цинк/NBR (бутадиен-нитрильный каучук) / ПТФЭ
Уровень шума (4)	95 дБ

(1) Макс. расход воздуха при давлении на входе воздуха 7 бар, свободное нагнетание.
(2) Количество циклов в минуту при производительности 10 л/мин (2,7 галлон США/мин).
(3) Макс. производительность при давлении 7 бар.
(4) Макс. уровень шума на расстоянии 1 м от насоса при давлении на входе воздуха 7 бар, свободное нагнетание.

РАЗМЕРЫ	
A (мм)	627
B (мм)	385
C (мм)	34
D (мм)	242

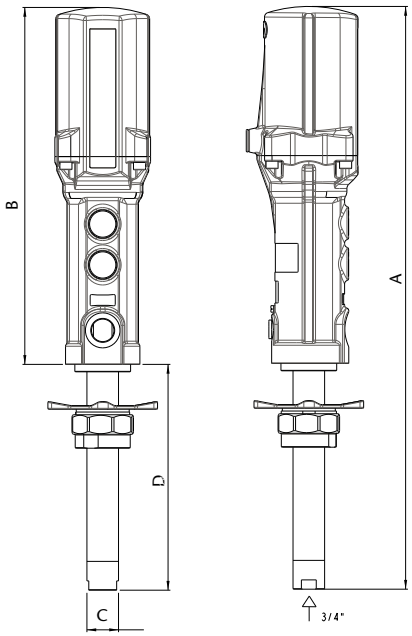

SAE 30 - 20 °C

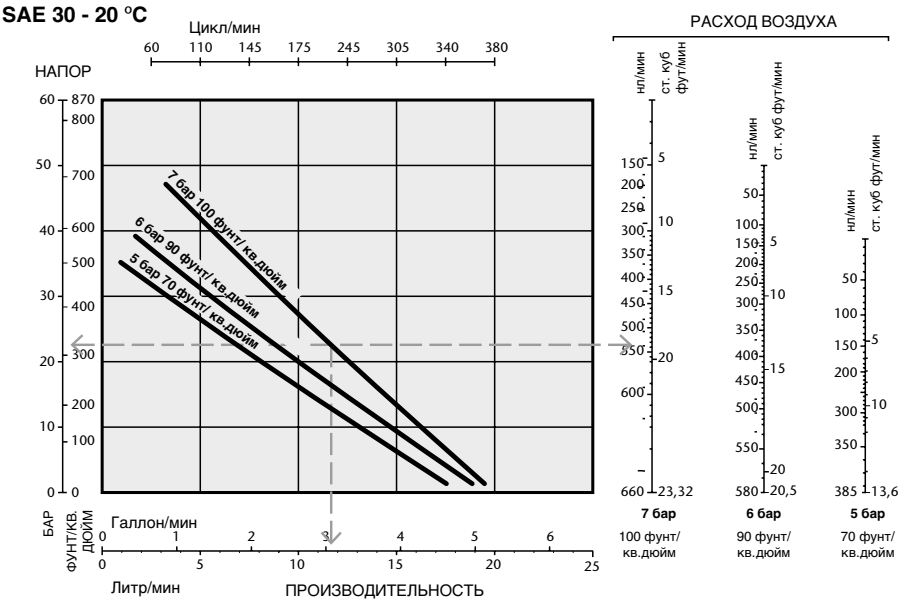

Спецификация изделия изменяется без уведомления

НАСОС ДЛЯ МАСЛА PUMPMASTER 6

SAMOA

НАСОС ДЛЯ МАСЛА, КОЭФФИЦИЕНТ СЖАТИЯ 10:1 — 343 000

Пневматический насос двойного действия высокого давления для раздачи смазочных материалов из средних и крупных установок с несколькими одновременно работающими точками раздачи. Предназначен для перекачки любых смазочных материалов, в том числе, высокой вязкости. Насос может быть прифланцован к стенному кронштейну или емкости. Насос также можно монтировать на 2-дюймовое отверстие бочки или емкости с помощью дополнительного переходника (номер детали 360 006).
Применяется в мастерских, автосервисах, центрах быстрой смазки, при обслуживании парка в горнодобывающей промышленности, сельском хозяйстве, вооруженных силах, строительстве, ж/д транспорте и т.д.

РАБОТАЕТ С МАТЕРИАЛАМИ

- Синтетические и минеральные смазочные материалы
- Трансмиссионное масло
- Гидравлическое масло
- Трансмиссионная жидкость

ОБЛАСТИ ПРИМЕНЕНИЯ

- Мастерские по техобслуживанию транспортных средств
- Центры по техобслуживанию автомобильного парка
- Производственные установки
- Морской транспорт
- Горнодобывающая и строительная промышленность
- Автомобильные ремонтные мастерские

МОДЕЛИ

ПРИМЕНЕНИЕ	ВЫСОТА ТРУБЫ	ОБЩАЯ ВЫСОТА	ВЕС	НОМЕР ДЕТАЛИ
Настенный насос	215 мм	698 мм	13,2 кг	**343 000**

ТЕХНИЧЕСКИЕ ХАРАКТЕРИСТИКИ, КОЭФФИЦИЕНТ СЖАТИЯ 10:1	
Диапазон рабочего давления	3-10 бар (40-140 фунт/кв. дюйм)
Расход воздуха (1)	1050 нл/мин (37,1 куб фунт/мин)
Макс. давление жидкости на выходе	100 бар (1.400 фунт/кв. дюйм)
Диаметр пневмодвигателя	160 мм (6,3 дюйма)
Эффективный диаметр пневмодвигателя	110 мм (4,3 дюйма)
Ход пневмодвигателя	100 мм (4 дюйма)
Количество циклов в минуту (2)	85
Максимальная производительность (3)	30 л/мин (8 галлонов США/мин)
Соединение на входе воздуха	1/2" NPSM (F)
Соединение на входе масла	1 1/2" BSP (F)
Соединение на выходе масла	3/4"NPSM (F)
Материал смачиваемых частей и уплотнений	Алюминий/сталь/цинк/NBR (бутадиен-нитрильный каучук) / ПТФЭ/полиуретан
Уровень шума (4)	82,5 дБ

(1) Макс. расход воздуха при давлении на входе воздуха 7 бар, свободное нагнетание.
(2) Количество циклов в минуту при производительности 10 л/мин (2,7 галлон США/мин).
(3) Макс. производительность при давлении 7 бар.
(4) Макс. уровень шума на расстоянии 1 м от насоса при давлении на входе воздуха 7 бар, свободное нагнетание.

РАЗМЕРЫ	
A (мм)	698
B (мм)	483
C (мм)	54
D (мм)	215

SAE 30 - 20 °C

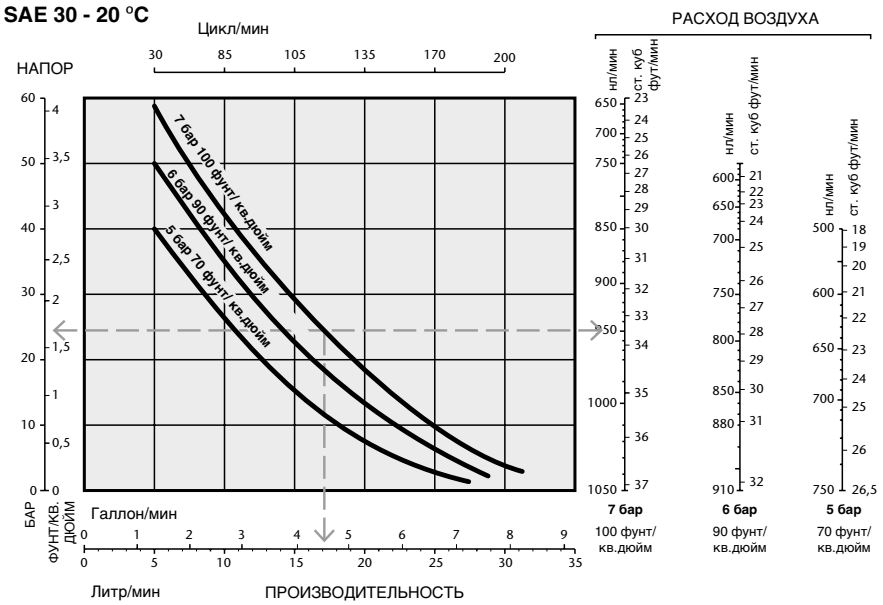

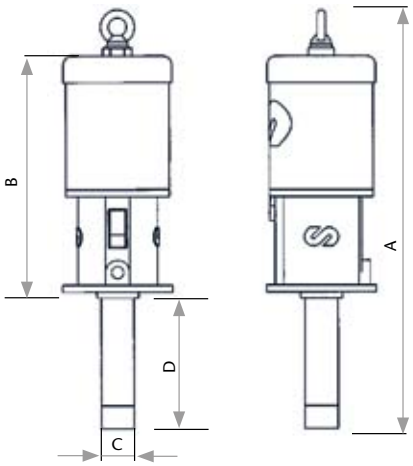

КОМПЛЕКТЫ ДЛЯ ПОДКЛЮЧЕНИЯ МАСЛЯНОГО НАСОСА

362 910

362 910: Комплект для подключения насоса PumpMaster 2
Для насосов PM2 с коэффициентом сжатия 3:1.
Включает:
• 246 010: воздушный шланг 1 м с фитингами 1/4" BSP (MM).
• 253 114: автоматическое быстроразъемное пневматическое соединение 1/4" BSP (F).
• 945 516: соединительный переходник 1/2" BSP (M) x 1/4" BSP (F).
• 259 014: быстроразъемное пневматическое соединение 1/4" BSP (M).
• 362 101: шланг для масла 1,5 м x Ø 1/2", 1/2" BSP (MM).

Рекомендуемые опции
240 500: воздушный фильтр + регулятор, 0-12 бар. 1/4" BSP (FF).
239 000: соединительный переходник 1/4" BSPT (MM).
950 300: шаровой кран 1/2" BSP (FF).
360 150: гаситель пульсаций.
609 007: разгрузочный клапан давления для насосов PM2 и PM4 (60 бар - 1/4" BSP (M).

362 911

362 911: Комплект для подключения насоса PumpMaster 4
Для насосов PM4 с коэффициентом сжатия 3:1 и 5:1.
Включает:
• 247 710: воздушный шланг 1 м с фитингами 1/2" BSP (M) - 3/8" BSP (M).
• 253 138: автоматическое быстроразъемное пневматическое соединение 3/8" BSP (F).
• 259 038: быстроразъемное пневматическое соединение 3/8" BSPT (M).
• 362 301: шланг для масла 1,5 м x Ø 3/4", 3/4" BSP (MM).

Рекомендуемые опции
241 501: воздушный фильтр + регулятор, 0-12 бар. 3/8" BSP (FF).
241 401: пневматический лубрикатор 3/8" BSP (F) - 1/2" BSP (F).
239 002: соединительный переходник 3/8" BSPT (MM).
950 303: шаровой кран 3/4" BSP (FF).
609 007: разгрузочный клапан давления для насосов PM2 и PM4 (60 бар - 1/4" BSP (M).

362 914

362 914: Комплект для подключения насоса PumpMaster 6
Для насосов PM6 с коэффициентом сжатия 10:1.
Включает:
• 362 100: воздушный шланг 1 м с фитингами 1/2" BSP (MM).
• 252 112: автоматическое быстроразъемное пневматическое соединение 1/2" BSP (F).
• 256 012: быстроразъемное пневматическое соединение 1/2" BSP (M).
• 362 301: шланг для масла 1,5 м x Ø 3/4", 3/4" BSP (MM).

Рекомендуемые опции
241 501: воздушный фильтр + регулятор, 0-12 бар. 3/8" BSP (FF).
241 401: пневматический лубрикатор 3/8" BSP (F) - 1/2 "BSP (F).
239 004: соединительный переходник 1/2" BSP (MM).
950 303: шаровой кран 3/4" BSP (FF).
362 913: разгрузочный клапан давления для насосов с коэффициентом сжатия 10:1.

367 102

КОМПЛЕКТЫ ДЛЯ ПЕРЕКАЧКИ ДЛЯНАСТЕННЫХ НАСОСОВ

367 102: Комплект для перекачки из бочек 205 л и среднетоннажных контейнеров 1000 л
Включает:
• 360 102: настенный кронштейн для насосов PumpMaster 2 и PumpMaster 4 с соединительным отверстием 2".
• 367 000: узел для перекачки из бочек 205 л и среднетоннажных контейнеров 1000 л. Соединительная резьба 3/4" BSP (M).

Опция для насосов PumpMaster 4:
945 670: Соединительный переходник 1" BSP (M) x 3/4" BSP (F).

367 103: Комплект для перекачки из баков
Включает:
• 360 102: настенный кронштейн для насосов PumpMaster 2 и PumpMaster 4 с соединительным отверстием 2".
• 367 003: узел для перекачки из баков, макс. высота 1600 мм. Соединительный переходник 3/4" BSP (M).

Option for PumpMaster 4 pumps:
945 670: соединительный переходник 1" BSP (M) x 3/4" BSP (F).

367 104: Комплект для перекачки из бочек 205 л и среднетоннажных контейнеров 1000 л для насосов PumpMaster 6
Включает:
• 360 109: настенный кронштейн для насосов PumpMaster 6.
• 367 016: узел для перекачки из бочек 205 л и среднетоннажных контейнеров 1000 л. Соединительная резьба 1-1/2" BSP (M).

Спецификация изделия изменяется без уведомления

КОМПЛЕКТЫ ДЛЯ ОТКАЧКИ МАСЛА

379 003	379 000	379 300

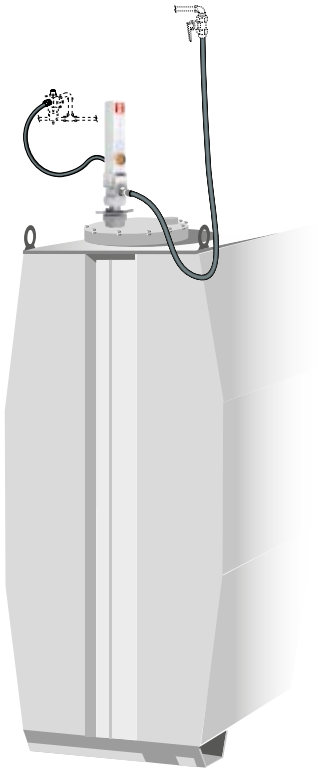

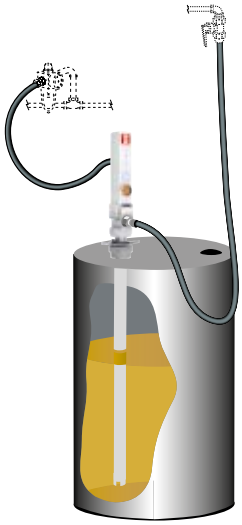

КОМПЛЕКТ ДЛЯ ОТКАЧКИ МАСЛА С НАСОСОМ PM 2, 3:1 НА БАК

379 003: Комплект для откачки масла с коэффициентом сжатия 3:1 с монтажом на бак
Для монтажа непосредственно на металлические баки с верхним соединительным отверстием 2" BSP (F). Максимальная внутренняя высота бака: 1600 мм.

Включает:
- 353 120: насос с коэффициентом сжатия 3:1.
- 362 910: комплект для подключения насоса PumpMaster 2 с коэффициентом сжатия 3:1.
- 368 104: всасывающая труба 1400 мм.

КОМПЛЕКТ ДЛЯ ОТКАЧКИ МАСЛА С НАСОСОМ PM 2, 3:1 НА СТЕНУ

379 000: Комплект для откачки масла из бочки 205 л с коэффициентом сжатия 3:1 с монтажом на стену
Настенный насос и комплект для перекачки позволяют быстро и без утечек заменить бочку.

Включает:
- 353 120: насос с коэффициентом сжатия 3:1.
- 362 910: комплект для подключения насоса PumpMaster 2 с коэффициентом сжатия 3:1.
- 367 102: комплект для перекачки из бочек 205 л для настенных насосов.

КОМПЛЕКТ ДЛЯ ОТКАЧКИ МАСЛА С НАСОСОМ PM 2, 3:1 НА БОЧКУ

379 300: Комплект для откачки масла из бочки 205 л с коэффициентом сжатия 3:1 с монтажом на бочку
Для монтажа непосредственно на бочку 205 л.

Включает:
- 354 120: насос с коэффициентом сжатия 3:1 для бочек 205 л.
- 362 910: комплект для подключения насоса PumpMaster 2 с коэффициентом сжатия 3:1.

Комплекты для откачки включают все шланги и переходники, требующиеся для подключения насоса к источнику сжатого воздуха и линии раздачи масла.

Рекомендованные опции для комплектов для откачки масла с насосом PumpMaster 2/3:1
240 500: Воздушный фильтр + регулятор, 0-12 бар, 1/4" BSP (FF).
950 300: Шаровой кран 1/2" BSP (FF).
239 000: Соединительный переходник 1/4" BSPT (MM).
609 007: Разгрузочный клапан давления, 1/4" BSP (M) – давление открывания 60 бар. В случае монтажа на корпус насоса он предотвращает повреждение системы в результате сверхдавления, вызванного термическим расширением масла (повышение температуры на 1 °C может вызвать повышение давления в системе на 10 бар).

SAMOA

КОМПЛЕКТЫ ДЛЯ ОТКАЧКИ МАСЛА

379 404

КОМПЛЕКТ ДЛЯ ОТКАЧКИ МАСЛА С НАСОСОМ PM4, 3:1 НА БОЧКУ

379 404: Комплект для откачки масла из бочки 205 л с коэффициентом сжатия 3:1 с монтажом на бочку
Для монтажа непосредственно на бочку 205 л.

Включает:
• 341 120: насос с коэффициентом сжатия 3:1 для бочек 205 л.
• 362 911: комплект для подключения насоса PumpMaster 4 с коэффициентом сжатия 3:1 и 5:1.

379 400

КОМПЛЕКТ ДЛЯ ОТКАЧКИ МАСЛА С НАСОСОМ PM4, 3:1 НА СТЕНУ

379 400: Комплект для откачки масла из бочки 205 л с коэффициентом сжатия 3:1 с монтажом на стену
Настенный насос и комплект для перекачки позволяет быстро и без утечек заменить бочку.

Включает:
• 340 120: насос с коэффициентом сжатия 3:1.
• 362 911: комплект для подключения насоса PumpMaster 4 с коэффициентом сжатия 3:1 и 5:1.
• 367 102: комплект для перекачки из бочек 205 л для настенных насосов.
• 945 670: соединительный переходник: 1" BSP (M) x 3/4"BSP (M).

379 403

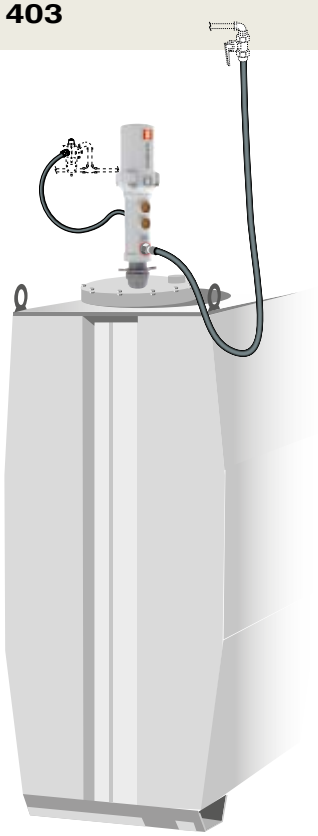

КОМПЛЕКТ ДЛЯ ОТКАЧКИ МАСЛА С НАСОСОМ PM4, 3:1 НА БАК

379 403: Комплект для откачки масла с коэффициентом сжатия 3:1 с монтажом на бак
Для монтажа непосредственно на металлические баки с верхним соединительным отверстием 2" BSP (F). Максимальная внутренняя высота бака: 1600 мм.

Включает:
• 340 120: насос с коэффициентом сжатия 3:1.
• 362 911: комплект для подключения насоса PumpMaster 4 с коэффициентом сжатия 3:1 и 5:1.
• 368 105: всасывающая труба 1400 мм.

Комплекты для откачки включают все шланги и переходники, требующиеся для подключения насоса к источнику сжатого воздуха и линии раздачи масла.

Рекомендованные опции для комплектов для откачки масла с насосом PumpMaster 4 / 3:1
241 501: Воздушный фильтр + регулятор, 0-12 бар, 3/8" BSP (F) - 1/2" BSP (F).
241 401: Пневматический лубрикатор, 3/8" BSP (F) - 1/2 "BSP (F).
950 303: Шаровой кран 3/4" BSP (FF).
239 004: Соединительный переходник 1/2" BSPT (MM).
609 007: Разгрузочный клапан давления, 1/4" BSP (M) – давление открывания 60 бар. В случае монтажа на корпус насоса он предотвращает повреждение системы в результате сверхдавления, вызванного термическим расширением масла (повышение температуры на 1 °C может вызвать повышение давления в системе на 10 бар).

Спецификация изделия изменяется без уведомления

КОМПЛЕКТЫ ДЛЯ ОТКАЧКИ МАСЛА

379 503

КОМПЛЕКТ ДЛЯ ОТКАЧКИ МАСЛА С НАСОСОМ PM4, 5:1 НА БАК

379 503: Комплект для откачки масла с коэффициентом сжатия 5:1 с монтажом на бак
Для монтажа непосредственно на металлические баки с верхним соединительным отверстием 2" BSP (F). Максимальная внутренняя высота бака: 1600 мм.

Включает:
- 347 120: насос с коэффициентом сжатия 5:1.
- 362 911: комплект для подключения насоса PumpMaster 4 с коэффициентом сжатия 3:1 и 5:1.
- 368 105: всасывающая труба 1400 мм.

379 500

КОМПЛЕКТ ДЛЯ ОТКАЧКИ МАСЛА С НАСОСОМ PM4, 5:1 НА СТЕНУ

379 500: Комплект для откачки масла из бочки 205 л с коэффициентом сжатия 5:1 с монтажом на стену
Настенный насос и комплект для перекачки позволяет быстро и без утечек заменить бочку.

Включает:
- 347 120: насос с коэффициентом сжатия 5:1.
- 362 911: комплект для подключения насоса PumpMaster 4 с коэффициентом сжатия 3:1 и 5:1.
- 367 102: комплект для перекачки из бочек 205 л для настенных насосов.
- 945 670: соединительный переходник: 1" BSP (M) x 3/4" BSP (M).

379 504

КОМПЛЕКТ ДЛЯ ОТКАЧКИ МАСЛА С НАСОСОМ PM4, 5:1 НА БОЧКУ

379 504: Комплект для откачки масла из бочки 205 л с коэффициентом сжатия 5:1 с монтажом на бочку
Для монтажа непосредственно на бочку 205 л.

Включает:
- 348 120: насос с коэффициентом сжатия 5:1 для бочек 205 л.
- 362 911: комплект для подключения насоса PumpMaster 4 с коэффициентом сжатия 3:1 и 5:1.

Комплекты для откачки включают все шланги и переходники, требующиеся для подключения насоса к источнику сжатого воздуха и линии раздачи масла.

Рекомендованные опции для комплектов для откачки масла с насосом PumpMaster 4/5:1
241 501: Воздушный фильтр + регулятор, 0-12 бар, 3/8" BSP (F) - 1/2" BSP (F).
241 401: Пневматический лубрикатор, 3/8" BSP (F) - 1/2" BSP (F).
950 303: Шаровой кран 3/4" BSP (FF).
239 004: Соединительный переходник 1/2" BSPT (MM).
609 007: Разгрузочный клапан давления, 1/4" BSP (M) – давление открывания 60 бар. В случае монтажа на корпус насоса он предотвращает повреждение системы в результате сверхдавления, вызванного термическим расширением масла (повышение температуры на 1 °C может вызвать повышение давления в системе на 10 бар).

SAMOA

КОМПЛЕКТЫ ДЛЯ ОТКАЧКИ МАСЛА

379 900

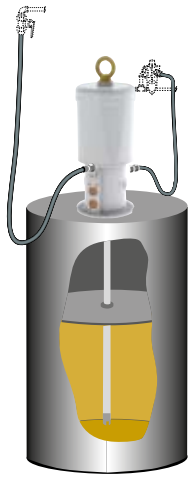

КОМПЛЕКТ ДЛЯ ОТКАЧКИ МАСЛА С НАСОСОМ PM6, 10:1 НА БОЧКУ

379 900: Комплект для откачки масла из бочки 205 л с коэффициентом сжатия 10:1 с монтажом на бочку
Для монтажа непосредственно на бочку 205 л.

Включает:
- 343 000: насос с коэффициентом сжатия 10:1.
- 368 111: всасывающая труба для бочек 205 л.
- 362 914: комплект для подключения насоса PumpMaster 6 с коэффициентом сжатия 10:1.
- 418 026: крышка для бочки 205 л для насосов PumpMaster 6.

379 910

КОМПЛЕКТ ДЛЯ ОТКАЧКИ МАСЛА С НАСОСОМ PM6, 10:1 НА СТЕНУ

379 910: Комплект для откачки масла из баков с коэффициентом сжатия 10:1 с монтажом на стену
Для баков с отверстием 2" BSP (F) снизу или на днище.

Включает:
- 343 000: насос с коэффициентом сжатия 10:1.
- 360 109: настенный кронштейн для насосов PumpMaster 6.
- 945 565: соединительный переходник 2" BSP (M) - 1" BSP (F).
- 945 555: соединительный переходник 1" BSP (MM).
- 950 306: шаровой кран 1" BSP (FF).
- 362 400: всасывающий шланг 1 м x Ø 1", 1" BSP (MF) с соединителем 90º.
- 945 681: соединительный переходник 1" BSP (M) - 1 1/2" (M).
- 362 914: комплект для подключения насоса PumpMaster 6 для насосов с коэффициентом сжатия 10:1.

379 920

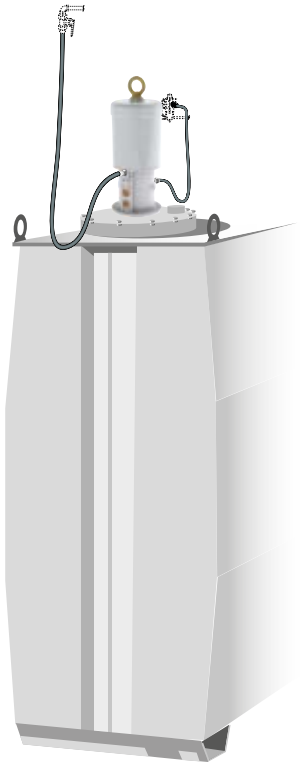

КОМПЛЕКТ ДЛЯ ОТКАЧКИ МАСЛА С НАСОСОМ PM6, 10:1 НА БАК

379 920: Комплект для откачки масла с коэффициентом сжатия 10:1 с монтажом на бак
Для монтажа непосредственно на металлические баки с верхним соединительным отверстием 2" BSP (F). Максимальная внутренняя высота бака: 1.600 мм.

Включает:
- 343 000: насос с коэффициентом сжатия 10:1.
- 368 112: всасывающая труба для баков.
- 362 914: комплект для подключения насоса PumpMaster 6 с коэффициентом сжатия 10:1.
- 360 006: переходник 2" BSP (M).

Комплекты для откачки включают все шланги и переходники, требующиеся для подключения насоса к источнику сжатого воздуха и линии раздачи масла.

Рекомендованные опции для комплектов для откачки масла с насосом PumpMaster 6/10:1
241 501: Воздушный фильтр + регулятор, 0-12 бар, 3/8" BSP (F) - 1/2" BSP (F).
241 401: Пневматический лубрикатор, 3/8" BSP (F) - 1/2" BSP (F).
950 303: Шаровой кран 3/4" BSP (FF).
239 004: Соединительный переходник 1/2" BSPT (MM).
362 913: Разгрузочный клапан давления для установки на выходе из насоса. Давление открывания 60 бар. В случае монтажа на выход насоса он предотвращает повреждение системы в результате сверхдавления, вызванного термическим расширением масла (повышение температуры на 1 ºC может вызвать повышение давления в системе на 10 бар).

Спецификация изделия изменяется без уведомления

АКСЕССУАРЫ ДЛЯ МАСЛЯНОГО НАСОСА

УЗЛЫ ДЛЯ ПЕРЕКАЧКИ МАСЛА

Узлы для перекачки масла для настенных коротких насосов. Включают всасывающую трубу Ø 42 с ножным клапаном, регулируемый по высоте переходник 2" и резиновый соединительный шланг 2 м x 3/4" (19 мм). Соединительная резьба 3/4" BSP (M).

367 000: Узел для перекачки масла
Для бочек 205 л и среднетоннажных контейнеров 1000 л, всасывающая труба 1060 мм.
Опция для насосов PumpMaster 4:
• 945 670: соединительный переходник 1" BSP (M) x 3/4" BSP (M).

367 003: Узел для перекачки масла
Для баков, всасывающая труба 1600 мм
Опция для насосов PumpMaster 4:
• 945 670: соединительный переходник 1" BSP (M) x 3/4" BSP (M).

367 016: Узел для перекачки масла
Для бочек 205 л и среднетоннажных контейнеров 1000 л, всасывающая труба 1060 мм.
Включает: соединительный переходник 1 1/2" BSP (M) для насосов PumpMaster 6.

ВСАСЫВАЮЩИЕ ШЛАНГИ

367 011:
Усиленный пружиной прозрачный всасывающий шланг длиной 3 м для бочек 205 л и среднетоннажных контейнеров 1000 л. Включает регулируемый по высоте переходник 2" и соединительное колено 90º 3/4" BSP (M) для подключения к короткому насосу.

367 012:
Усиленный пружиной прозрачный всасывающий шланг длиной 3 м с ножным клапаном. Для бочек 205 л и среднетоннажных контейнеров 1000 л. Включает регулируемый по высоте переходник 2" и соединительное колено 90° 3/4" BSP (M) для подключения к короткому насосу и ножной клапан.

362 400:
Резиновый шланг длиной 1 м для подключения насоса к баку.
Соединения 1" BSP (M) с обеих сторон, соединение 90° с одной стороны.

ВСАСЫВАЮЩИЕ ТРУБЫ

Для насосов PumpMaster 2 (коэффициент сжатия 3:1)
Всасывающие трубы Ø 22 мм с резьбой 3/4" BSP (M).
• **368 102:** длина 660 мм для бочек 205 л.
• **368 104:** длина 1400 мм для баков.

Для насосов PumpMaster 2 (коэффициент сжатия 1:1) и PumpMaster 4
Всасывающие трубы Ø 28 мм с резьбой 1" BSP (M).
• **368 107:** длина 660 мм для бочек 205 л.
• **368 105:** длина 1400 мм для баков.

Для насосов PumpMaster 6
Всасывающие трубы Ø 42 мм с резьбой 1 1/2" BSP (M).
• **368 111:** длина 660 мм для бочек 205 л.
• **368 112:** длина 1400 мм для баков.

КРОНШТЕЙНЫ ДЛЯ НАСОСОВ

360 102: Настенный кронштейн
Для насосов PumpMaster 2 и PumpMaster 4 с переходником 2".
360 109: Настенный кронштейн
Для насосов PumpMaster 6 с фланцевым креплением.
360 120: Настенный кронштейн
Для насосов PumpMaster 2 и PumpMaster 4. Рекомендуется для баков с соединениями снизу или на днище.

РАЗГРУЗОЧНЫЕ КЛАПАНЫ ДАВЛЕНИЯ

Для защиты от повышенного давления в системе, вызванного термическим расширением (повышение температуры на 1ºC может вызвать повышение давления в системе на 10 бар). Давление срабатывания 60 бар (870 фунт/кв. дюйм). Соединение через шланг Ø 1/4" с зажимом или шланг с фитингом 1/8" BSP (F) в качестве возвратной линии в бак.

609 007: Разгрузочный клапан давления
Для насосов PumpMaster 2 и PumpMaster 4.

362 913: Разгрузочный клапан давления
Для насосов PumpMaster 4 и PumpMaster 6 3/4" BSP (MF).

ГАСИТЕЛЬ ПУЛЬСАЦИЙ НАСОСА

360 150: Гаситель пульсаций насоса
Воздушная камера для установки вертикально на выход насоса для снижения пульсаций в коротких контурах раздачи. Соединительная резьба: 1/2" BSP (MF).

АКСЕССУАРЫ ДЛЯ МАСЛЯНОГО НАСОСА

АКСЕССУАРЫ ДЛЯ ПНЕВМАТИЧЕСКОЙ ЛИНИИ

Для насосов PumpMaster 2
240 500: Комбинированный воздушный фильтр и регулятор давления. 1/4" BSP (FF).
240 201: Регулятор давления воздуха, 0 - 12 бар, 1/4" BSP (FF).

Для насосов PumpMaster 4 и PumpMaster 6
241 501: Комбинированный воздушный фильтр и регулятор давления. 1/2" BSP (F) - 3/8" BSP (F).
241 201: Регулятор давления воздуха 0-12 бар. 1/4" BSP (FF).
241 001: Воздушный фильтр + лубрикатор + регулятор 1/2" BSP (F) - 3/8" BSP (F).
241 401: Пневматический лубрикатор 3/8" BSP (F). - 1/2" BSP (F).

Соединительные переходники
Требуются при подключении пневматических аксессуаров к насосам.
239 000: 1/4" BSP (M) x 1/4" BSP (M).
945 516: 1/2" BSP (M) x 1/4" BSP (F).
239 002: 3/8" BSP (M) x 3/8" BSP (M).
239 004: 1/2" BSP (M) x 1/2" BSP (M).

Воздушные клапаны
Для насосов PumpMaster 2
246 006: Воздушный шланг, 0,6 м 1/4" BSP (MM).
246 010: Воздушный шланг, 1,0 м 1/4" BSP (MM).
246 015: Воздушный шланг, 1,5 м 1/4" BSP (MM).

Для насосов PumpMaster 4
247 706: Воздушный шланг, 0,6 м 3/8" BSP(M) 1/2" BSP(MM).
247 710: Воздушный шланг, 1,0 м 3/8" BSP(M) - 1/2" BSP(MM).
247 715: Воздушный шланг, 1,5 м 3/8" BSP(M) - 1/2" BSP(MM).

Для насосов PumpMaster 6
362 100: Воздушный шланг, 1,0 м 1/2" BSP (MM).
362 101: Воздушный шланг, 1,5 м 1/2" BSP (MM).

Воздушные клапаны
950 302: 1/4" BSP (FF), игольчатый клапан
950 321: 1/4" BSP (FF).
950 318: 3/8" BSP (FF).
950 319: 1/2" BSP (FF).

СОЕДИНИТЕЛЬНЫЕ ПЕРЕХОДНИКИ

Требуются при подключении шлангов для масла к насосам.
945 590: 1/4" BSP (MM).
945 592: 3/8" BSP (MM).
945 593: 1/2" BSP (MM.
945 551: 3/4" BSP (MM).
945 555: 1" BSP (MM).
945 567: 2" BSP(M) - 1 1/2" BSP (M).
945 681: 1 1/2" BSP (M) - 1" BSP (M).
945 552: 1" BSP (M) - 3/4" BSP (M).
945 554: 3/4" BSP (M) - 1/2" BSP (M).
945 557: 1/2" BSP (M) - 3/8" BSP (M)
945 565: 2" BSP(M) - 1" BSP (F).
945 513: 1 1/4" BSP (M) - 3/4" BSP (F).
945 591: 3/8" BSP (M) - 1/4" BSP (M).
945 670: 1" BSP (M) - 3/4" BSP (F).
369 900: 3/4" BSP (M) - 1/2" BSP (F).
945 556: 1/2" BSP (M) - 3/8" BSP (F).
945 516: 1/2" BSP (M) - 1/4" BSP (F).
945 572: 3/4" BSP (M) - 3/4" BSP (F) 90º.
945 548: 1/2" BSP (MM) 90º.

ФИЛЬТРЫ ДЛЯ МАСЛЯНОЙ ЛИНИИ

950 371: Y-образный фильтр для масляной линии, 1/2" BSP (FF).
950 370: Y-образный фильтр для масляной линии, 3/4" BSP (FF).

Шланги для среднего давления из нитрилового каучука, усиленные одной стальной оплеткой. Обжатые фитинги, вращающаяся гайка и двойной ввертной штуцер с обеих сторон.

НОМЕР ДЕТАЛИ	ДЛИНА	ВНУТР. ДИАМЕТР	РЕЗЬБА ФИТИНГА	РАБОЧЕЕ
362 100	1,0 m	1/2"	1/2" BSP (MM)	100 бар (1450 фт/ дюйм2)
362 101	1,5 m	1/2"	1/2" BSP (MM)	100 бар (1450 фт/ дюйм2)
362 102	2,0 m	1/2"	1/2" BSP (MM)	100 бар (1450 фт/ дюйм2)
362 103	3,0 m	1/2"	1/2" BSP (MM)	100 бар (1450 фт/ дюйм2)
362 104	4,0 m	1/2"	1/2" BSP (MM)	100 бар (1450 фт/ дюйм2)
362 106	6,0 m	1/2"	1/2" BSP (MM)	100 бар (1450 фт/ дюйм2)
362 110	10,0 m	1/2"	1/2" BSP (MM)	100 бар (1450 фт/ дюйм2)
362 115	15,0 m	1/2"	1/2" BSP (MM)	100 бар (1450 фт/ дюйм2)
362 300	1,0 m	3/4"	3/4" BSP (MM)	100 бар (1450 фт/ дюйм2)
362 301	1,5 m	3/4"	3/4" BSP (MM)	100 бар (1450 фт/ дюйм2)
362 303	3,0 m	3/4"	3/4" BSP (MM)	100 бар (1450 фт/ дюйм2)
362 305	5,0 m	3/4"	3/4" BSP (MM)	100 бар (1450 фт/ дюйм2)

КЛАПАНЫ

НОМЕР ДЕТАЛИ	РЕЗЬБА ФИТИНГА	РАБОЧЕЕ ДАВЛЕНИЕ
950 320	3/8" BSP (FF)	65 бар (930 фт/ дюйм2)
950 300	1/2" BSP (FF)	65 бар (930 фт/ дюйм2)
950 303	3/4" BSP (FF)	40 бар (570 фт/ дюйм2)
950 306	1" BSP (FF)	40 бар (570 фт/ дюйм2)
950 317	1 1/4" BSP (FF)	25 бар (360 фт/ дюйм2)
950 312	1 1/2" BSP (FF)	25 бар (360 фт/ дюйм2)
950 308	2" BSP (FF)	25 бар (360 фт/ дюйм2)

Спецификация изделия изменяется без уведомления

02

ПНЕВМОНАСОСЫ И КОМПЛЕКТЫ ДЛЯ РАЗДАЧИ КОНСИСТЕНТНОЙ СМАЗКИ

ПОРШНЕВЫЕ ПНЕВМОНАСОСЫ ДЛЯ РАЗДАЧИ КОНСИСТЕНТНОЙ СМАЗКИ 26
НАСОС ДЛЯ КОНСИСТЕНТНОЙ СМАЗКИ PUMPMASTER 3 27
НАСОС ДЛЯ КОНСИСТЕНТНОЙ СМАЗКИ PUMPMASTER 3+3 28
НАСОС ДЛЯ КОНСИСТЕНТНОЙ СМАЗКИ PUMPMASTER 6 29
КОМПЛЕКТЫ ДЛЯ ПОДКЛЮЧЕНИЯ НАСОСА 30
КОМПЛЕКТЫ ДЛЯ ПЕРЕКАЧКИ КОНСИСТЕНТНОЙ СМАЗКИ. 30
АКСЕССУАРЫ ДЛЯ НАСОСОВ ДЛЯ КОНСИСТЕНТНОЙ СМАЗКИ 31

ПОРШНЕВЫЕ ПНЕВМОНАСОСЫ ДЛЯ РАЗДАЧИ КОНСИСТЕНТНОЙ СМАЗКИ

Для раздачи консистентной смазки требуются насосы, обеспечивающие давление необходимое для прохода смазки через очень узкое отверстие в смазочном фитинге. Для этой цели используются насосы высокого давления с большим коэффициентом сжатия.

Компания Samoa предлагает широкий выбор высоконапорных насосов для консистентной смазки для различных условий применения. Всегда можно подобрать насос, соответствующий размеру емкости и подходящий как для работы в составе переносной или стационарной установки, так и для использования в большой установке с централизованным управлением.

Насосы для консистентной смазки компании Samoa безотказно работают долгие годы. Сбалансированная линейная конструкция обеспечивает направление максимального количества энергии в насос и равномерное распределение нагрузок, способствующее увеличению ресурса уплотнений. Все насосы Samoa – двойного действия, т.е. качают материал при ходе поршня и вверх, и вниз. Эффективный всасывающий поршень обеспечивает принудительную подачу в насос, даже при работе с высоковязкими или липкими смазками, а упрочненный нижний клапан минимизирует повреждение насоса, вызываемое загрязнением. Коррозиестойкая конструкция пневмодвигателя защищает от влажности в сжатом воздухе.

Все насосы компании Samoa работают по требованию, насос регулирует скорость в зависимости от расхода и давления в системе, и при остановке подачи, например, закрытием контрольного клапана, насос останавливается. Насос можно оставить в таком остановленном состоянии без повреждения насоса и потребления сжатого воздуха.

PUMP MASTER 3/55:1
Насосы с коэффициентом сжатия 55:1 для передвижных и переносных установок. Легкие, но при этом мощные насосы с высокоэффективным коэффициентом сжатия. Хорошо подходят для применения в легких установках, обеспечивающих высокое давление. Имеются насосы для всех стандартных размеров емкостей.

PUMP MASTER 3+3/60:1
Насосы с коэффициентом сжатия 60:1. Высоконадежные насосы для тяжелых условий применения, обеспечивающие дополнительное давление и подачу, удовлетворяя самым высоким требованиям.
Эти надежные насосы используются в установках, включающих в себя линии раздачи и катушки с шлангами. Насосы Pump Master 3+3 также хорошо подходят для применения в передвижных и переносных установках, обеспечивающих высокое давление и высокий расход.

PUMP MASTER 6/55:1
Насосы с коэффициентом сжатия 55:1 для тяжелых условий применения для больших установок, обеспечивающих высокий расход и высокое давление.

Спецификация изделия изменяется без уведомления

НАСОС ДЛЯ КОНСИСТЕНТНОЙ СМАЗКИ PUMPMASTER 3

НАСОС ДЛЯ КОНСИСТЕНТНОЙ СМАЗКИ PUMPMASTER 3, КОЭФФИЦИЕНТ СЖАТИЯ 55:1

407 200

Высоконапорный насос двойного действия. Легкий вес и высокоэффективная подача под большим давлением обуславливают их применение в передвижных и переносных установках для раздачи консистентной смазки, обеспечивающих высокое давление.
Насосы могут оборудоваться всасывающими трубами четырех длин, которые обеспечивают совместимость со всеми стандартными бочками для консистентной смазки: 12,5 - 20 кг (40 фунтов), 50 кг (120 фунтов) и 185 кг (400 фунтов). Насос имеет регулируемый по высоте переходник 2" BSP (M).

Работает с материалами	ОБЛАСТИ ПРИМЕНЕНИЯ
Консистентная смазка до NLGI-2	Установки для раздачи малых объемов консистентной смазки под высоким давлением
	Передвижные и переносные высоконапорные установки
	Обслуживание парков, производственные установки, мастерские по техобслуживанию любых транспортных средств, сельское хозяйство, строительная и горнодобывающая промышленность.

МОДЕЛИ

ПРИМЕНЕНИЕ	ВЫСОТА ТРУБЫ	ОБЩАЯ ВЫСОТА	ВЕС	НОМЕР ДЕТАЛИ
Емкости 12,5-20 кг (40 фт)	410 мм	650 мм	3,5 кг – 7,2 фт	**404 100**
Бочки 50 л (120 фт)	510 мм	710 мм	3,7 кг – 8,3 фт	**405 100**
Бочки 50 л (120 фт)	725 мм	925 мм	4,3 кг – 9,5 фт	**407 200**
Бочки 185 л (400 фт)	920 мм	1120 мм	4,8 кг – 10,6 фт	**409 200**

ТЕХНИЧЕСКИЕ ХАРАКТЕРИСТИКИ, КОЭФФИЦИЕНТ СЖАТИЯ 55:1	
Диапазон рабочего давления	3-10 бар (40-140 фунт/кв. дюйм)
Расход воздуха (1)	230 нл/мин (8,1 куб фунт/мин)
Макс. давление жидкости на выходе	550 бар (7700 фунт/кв. дюйм)
Диаметр пневмодвигателя	70 мм (2,75 дюйма)
Ход пневмодвигателя	35 мм (1,4 дюйма)
Количество циклов в минуту (2)	150
Макс. производительность (3)	540 г/мин (1,2 фунт /мин)
Соединение на входе воздуха	1/4" NPSM (F)
Соединение на выходе смазки	1/4" NPSM (F)
Материал смачиваемых частей и уплотнений	Сталь / цинк / NBR (бутадиен-нитрильный каучук) / ПТФЭ
Уровень шума (4)	92 дБ

РАЗМЕРЫ

МОДЕЛЬ	404 100	405 100	407 200	409 200
A (мм)	650	710	925	1120
B (мм)	200	200	200	200
C (мм)	26	26	26	26
D (мм)	410	510	725	920
E (мм)	38	38	38	38

(1) Макс. расход воздуха при давлении на входе воздуха 7 бар, свободное нагнетание
(2) Количество циклов в минуту при производительности 200 г/мин (7,1 унция/мин)
(3) Макс. производительность при давлении 7 бар. Смазка NLGI-2.
(4) Макс. уровень шума на расстоянии 1 м от насоса при давлении на входе воздуха 7 бар, свободное нагнетание

NLGI-2, 20 °C

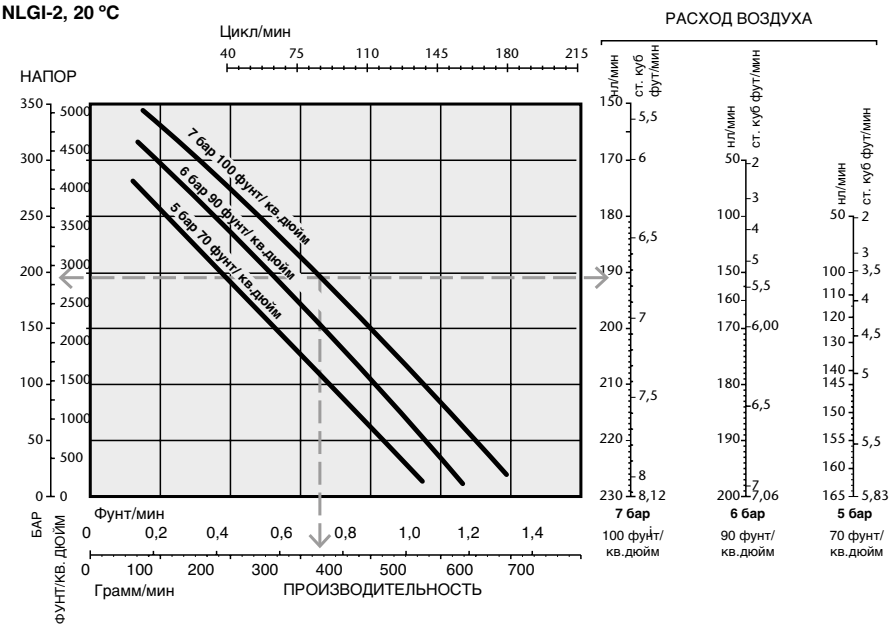

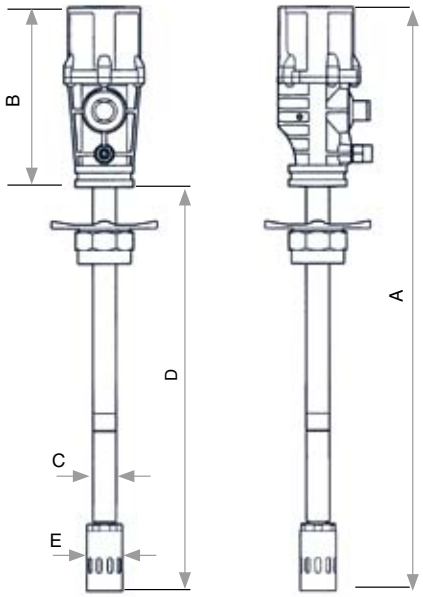

SAMOA

НАСОС ДЛЯ КОНСИСТЕНТНОЙ СМАЗКИ PUMPMASTER 3+3

402 050

НАСОС ДЛЯ КОНСИСТЕНТНОЙ СМАЗКИ PUMPMASTER 3+3, КОЭФФИЦИЕНТ СЖАТИЯ 60:1

Мощный высокопроизводительный насос двойного действия.
Мощные насосы с высоким коэффициентом сжатия (60:1) и большой производительностью (до 1200 г /мин, свободное нагнетание).
Рекомендуются для использования в средних и крупных установках раздачи, включающих трубопроводы, катушки с шлангами и т.д. и установках с одной точкой раздачи, требующих дополнительного давления и повышенной производительности. Этот очень надежный насос оборудован съемным фильтром на впуске смазки для удаления грязи и примесей, которые могут вызвать повреждение насоса, и встроенным фильтром на соединении для входа воздуха. Размеры насосов обеспечивают совместимость со следующими стандартными бочками для консистентной смазки: 12,5 - 20 кг (40 фунтов), 50 кг (120 фунтов) и 185 кг (400 фунтов). Насос имеет регулируемый по высоте переходник 2" BSP (M).

Работает с материалами	ОБЛАСТИ ПРИМЕНЕНИЯ
Консистентная смазка до NLGI-2	Установки для раздачи больших объемов консистентной смазки под высоким давлением
	Централизованные установки раздачи смазки
	Передвижные и переносные высоконапорные установки
	Обслуживание парков, производственные установки, мастерские по техобслуживанию грузовиков и автомобилей, работающих в тяжелых условиях, сельское хозяйство, строительная и горнодобывающая промышленность, ж/д транспорт и т.д..

МОДЕЛИ

ПРИМЕНЕНИЕ	ВЫСОТА ТРУБЫ	ОБЩАЯ ВЫСОТА	ВЕС	НОМЕР ДЕТАЛИ
Емкости 12,5-20 кг (40 фт)	516 мм	804 мм	6,5 кг – 14,3 фт	**402 050**
Бочки 50 л (120 фт)	730 мм	1020 мм	7,5 кг – 16,6 фт	**402 000**
Бочки 185 л (400 фт)	925 мм	1215 мм	8,5 кг – 18,7 фт	**402 025**

ТЕХНИЧЕСКИЕ ХАРАКТЕРИСТИКИ, КОЭФФИЦИЕНТ СЖАТИЯ 55:1

Диапазон рабочего давления	3-10 бар (40-140 фунт/кв. дюйм)
Расход воздуха (1)	650 нл/мин (22,9 куб фунт/мин)
Макс. давление жидкости на выходе	600 бар (8400 фунт/кв. дюйм)
Диаметр пневмодвигателя	75 мм (3 дюйма)
Ход пневмодвигателя	35 мм (1,4 дюйма)
Количество циклов в минуту (2)	98
Макс. производительность (3)	1200 г/мин (2,6 фунт /мин)
Соединение на входе воздуха	3/8" NPSM (F)
Соединение на выходе смазки	3/8" NPSM (F)
Материал смачиваемых частей и уплотнений	Сталь / цинк / NBR (бутадиен-нитрильный каучук) / ПТФЭ / полиуретан
Уровень шума (4)	92 дБ

(1) Макс. расход воздуха при давлении на входе воздуха 7 бар, свободное нагнетание
(2) Количество циклов в минуту при производительности 500 г/мин (1,1 фунт/мин)
(3) Макс. производительность при давлении 7 бар. Смазка NLGI-2.
(4) Макс. уровень шума на расстоянии 1 м от насоса при давлении на входе воздуха 7 бар, свободное нагнетание

РАЗМЕРЫ

МОДЕЛЬ	402 000	402 025	402 050
A (мм)	1020	1215	804
B (мм)	730	925	516
C (мм)	30	30	30

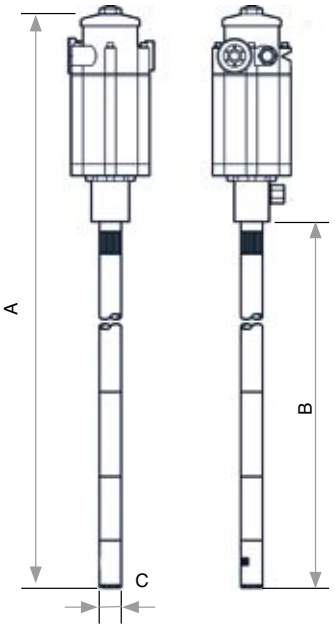

NLGI-2, 20 °C

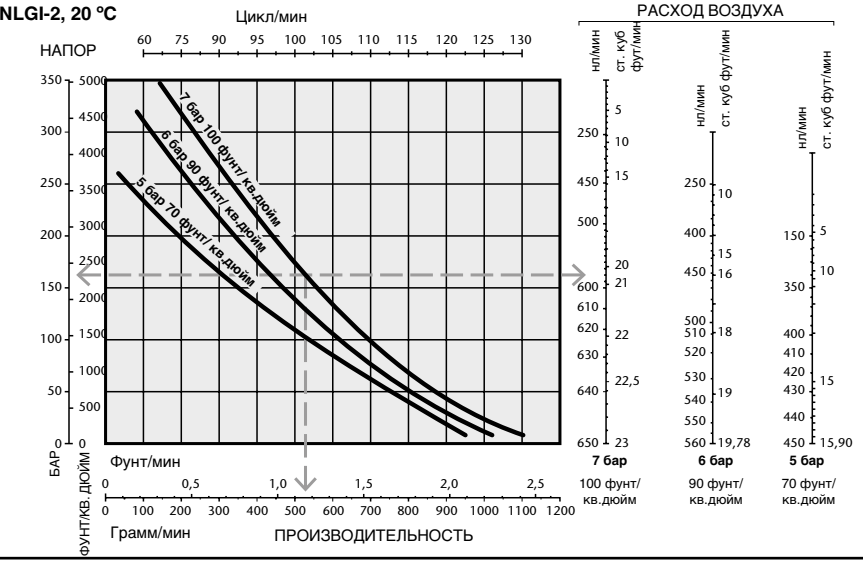

Спецификация изделия изменяется без уведомления

НАСОС ДЛЯ КОНСИСТЕНТНОЙ СМАЗКИ PUMPMASTER 6

НАСОС ДЛЯ КОНСИСТЕНТНОЙ СМАЗКИ PUMPMASTER 6, КОЭФФИЦИЕНТ СЖАТИЯ 55:1

401 025

Высоконапорный, высокопроизводительный насос для тяжелых условий применения.
Длинноходный насос требует небольшого количества циклов для подачи достаточного объема смазки для большинства применений. Рекомендуется для использования в крупных установках, включающих трубопроводы, катушки с шлангами и т.д.
Этот очень надежный насос двойного действия оборудован съемным фильтром на впуске смазки для удаления грязи и примесей, которые могут вызвать повреждение насоса. Насосы совместимы с бочками 50 кг (120 фунтов) и 185 кг (400 фунтов). Насос монтируется на крышку бочки с помощью фланцевого переходника 2" BSP (M), доступного в качестве опции (номер детали PN 410 001).

Работает с материалами	ОБЛАСТИ ПРИМЕНЕНИЯ
Консистентная смазка до NLGI-2	Установки для раздачи больших объемов консистентной смазки под высоким давлением
	Обслуживание парков, производственные установки, мастерские по техобслуживанию грузовиков и автомобилей, работающих в тяжелых условиях, строительная и горнодобывающая промышленность, ж/д транспорт и т.д..

МОДЕЛИ

ПРИМЕНЕНИЕ	ВЫСОТА ТРУБЫ	ОБЩАЯ ВЫСОТА	ВЕС	НОМЕР ДЕТАЛИ
Бочки 50 л (120 фт)	640 мм	1135 мм	15,3 кг – 33,71 фт	**401 000**
Бочки 185 л (400 фт)	835 мм	1330 мм	16,8 кг – 37 фт	**401 025**

ТЕХНИЧЕСКИЕ ХАРАКТЕРИСТИКИ, КОЭФФИЦИЕНТ СЖАТИЯ 55:1	
Диапазон рабочего давления	3-10 бар (40-140 фунт/кв. дюйм)
Расход воздуха (1)	1240 нл/мин (43,8 куб фунт/мин)
Макс. давление жидкости на выходе	550 бар (7700 фунт/кв. дюйм)
Диаметр пневмодвигателя	160 мм (6,3 дюйма)
Ход пневмодвигателя	110 мм (4,3 дюйма)
Количество циклов в минуту (2)	104
Макс. производительность (3)	3000 г/мин (6,6 фунт /мин)
Соединение на входе воздуха	1/2" NPSM
Соединение на выходе смазки	3/8" NPSM (F)
Материал смачиваемых частей и уплотнений	Сталь / цинк / NBR (бутадиен-нитрильный каучук) / ПТФЭ / полиуретан
Уровень шума (4)	82,5 дБ

(1) Макс. расход воздуха при давлении на входе воздуха 7 бар, свободное нагнетание.
(2) Количество циклов в минуту при производительности 2 кг/мин (4,4 фунт/мин).
(3) Макс. производительность при давлении 7 бар. Смазка NLGI-2.
(4) Макс. уровень шума на расстоянии 1 м от насоса при давлении на входе воздуха 7 бар, свободное нагнетание.

РАЗМЕРЫ

МОДЕЛЬ	401 000	401 025
A (мм)	1135	1330
B (мм)	640	835
C (мм)	35	35

NLGI-2, 20 °C

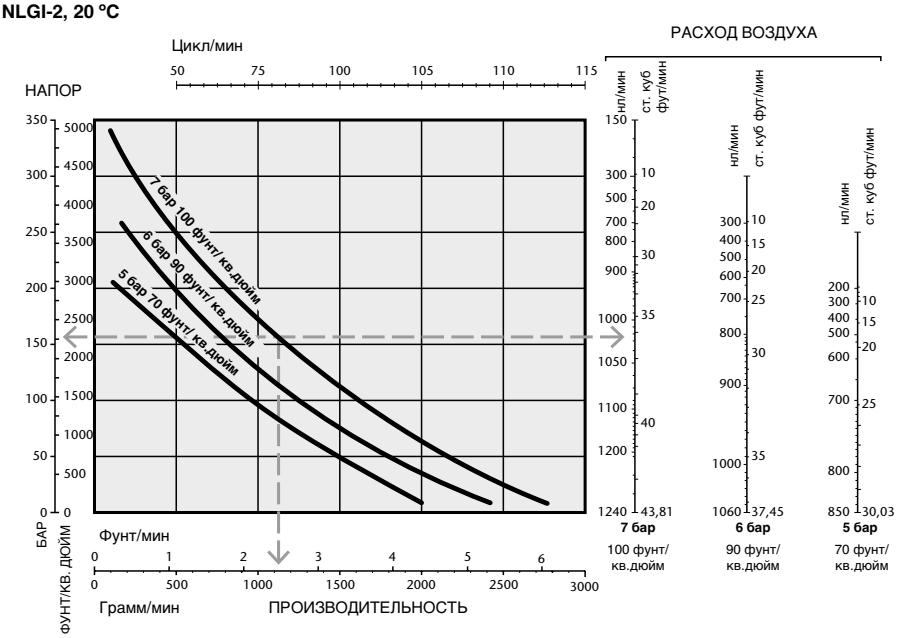

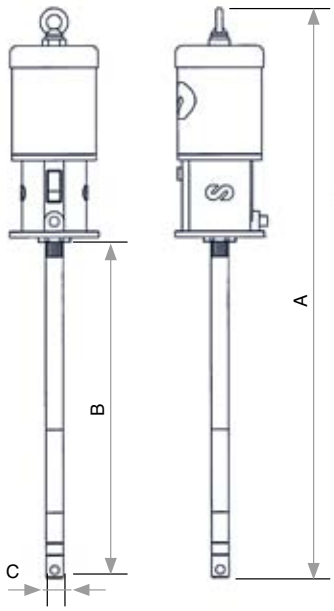

КОМПЛЕКТЫ ДЛЯ ПЕРЕКАЧКИ КОНСИСТЕНТНОЙ СМАЗКИ И КОМПЛЕКТЫ ДЛЯ ПОДКЛЮЧЕНИЯ НАСОСА

КОМПЛЕКТЫ ДЛЯ ПОДКЛЮЧЕНИЯ НАСОСА

412 920: Комплект для подключения насоса PumpMaster 3+3

Включает:
• 247 710: Воздушный шланг, 1,0 м 3/8" BSP(M) - 1/2".
• 251 438: Автоматическое быстроразъемное пневматическое соединение 3/8" BSP (F).
• 255 338: Быстроразъемное пневматическое соединение 3/8" BSPT (M).
• 412 392: Шланг для консистентной смазки 1,5 м x Ø 3/8", 1/2" BSP (M) - 3/8" BSP (M).

412 930: Комплект для подключения насоса PumpMaster 6

Включает:
• 362 100: воздушный шланг длиной 1 м с фитингами 1/2" BSP (MM).
• 252 112: Автоматическое быстроразъемное пневматическое соединение 1/2" BSP (F).
• 256 012: Быстроразъемное пневматическое соединение 1/2" BSPT (M).
• 412 392: Шланг для консистентной смазки 1,5 м Ø 3/8", 1/2" BSP (M) - 3/8" BSP (M).

429 800

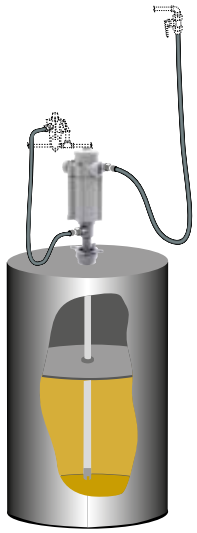

КОМПЛЕКТЫ С НАСОСОМ PUMPMASTER 3+3

429 810: Комплект с насосом для консистентной смазки PumpMaster 3+3 для бочек 50 кг

Включает:
• 402 000: Высоконапорный насос для консистентной смазки PumpMaster 3+3 с переходником.
• 418 004: Крышка для бочек 50 кг.
• 412 920: Комплект для подключения насоса PumpMaster 3+3.

429 800: Комплект с насосом для консистентной смазки PumpMaster 3+3 для бочек 185 кг

Включает:
• 402 025: Высоконапорный насос для консистентной смазки PumpMaster 3+3 с переходником.
• 418 006: Крышка для бочек.
• 417 004: Следящая пластина для бочек 185 кг.
• 412 920: Комплект для подключения насоса PumpMaster 3+3.

Рекомендуемые опции для насоса PM 3+3
• **240 500:** Воздушный фильтр + регулятор 1/4" BSP (FF).
• **240 000:** Воздушный фильтр + регулятор + лубрикатор 1/4" (FF).
• **950 304:** Шаровой кран 1/2“ BSP (FF) высокого давления (500 бар).
• **239 000:** Соединительный переходник 1/4" BSPT (MM).

429 900

КОМПЛЕКТЫ С НАСОСОМ PUMPMASTER 6

429 900: Комплект с насосом для консистентной смазки PumpMaster 6 для бочек 185 кг

Включает:
• 401 025: Высоконапорный насос для консистентной смазки PumpMaster 6.
• 418 026: Крышка для бочек 185 кг.
• 417 004: Следящая пластина для бочек 185 кг.
• 412 930: Комплект для подключения насоса PumpMaster 6.

Рекомендуемые опции для насоса PM 6
• **241 501:** Воздушный фильтр + регулятор 3/8" BSP (F) - 1/2" BSP (F).
• **241 001**: Воздушный фильтр + регулятор + лубрикатор 3/8" BSP (F) - 1/2" BSP (F).
• **950 304:** Шаровой кран 1/2“ BSP (FF) высокого давления (500 бар).
• **239 004:** Соединительный переходник 1/2" BSPT (MM).

Спецификация изделия изменяется без уведомления

АКСЕССУАРЫ ДЛЯ НАСОСОВ ДЛЯ КОНСИСТЕНТНОЙ СМАЗКИ

КРЫШКИ ДЛЯ БОЧЕК

360 125 - 418 004

Высокопрочная конструкция. Резьба 2" BSP (F) для переходника насоса.

НОМЕР ДЕТАЛИ	ТИП БОЧКИ	НАРУЖНЫЙ ДИАМЕТР БОЧКИ (МАКС – МИН)	КРЕПЛЕНИЕ НАСОСА
418 013	12,5 -18 кг	310 - 265 мм	2" BSP (F)
418 002	20 кг	330 - 285 мм	2" BSP (F)
418 016	50 кг	395 - 350 мм	2" BSP (F)
418 004	50 кг	405 - 360 мм	2" BSP (F)
418 006	185 кг	610 - 565 мм	2" BSP (F)
418 026	185 кг	620 - 580 мм	2 x (4 x Ø 9 мм)

Аксессуары для крышки бочки

- 741 602: Ручка для переноски (для крышек 418 013 и 418 002).
- 360 125: Держатель солидолонагнетателя для крышки бочки.

СЛЕДЯЩИЕ ПЛАСТИНЫ

417 003

Устраняет воздушные карманы и способствует заливке насоса. Резиновый фланец минимизирует отходы. Имеется ручка для снятия с пустой бочки.

НОМЕР ДЕТАЛИ	ТИП БОЧКИ	НАРУЖНЫЙ ДИАМЕТР БОЧКИ (МАКС – МИН)	КРЕПЛЕНИЕ НАСОСА
417 006	12,5 кг	260 - 190 мм	42 - 26 мм
417 001	12,5 -18 кг	298 - 260 мм	42 - 26 мм
417 005	20 кг	340 - 300 мм	42 - 26 мм
417 002	50 кг	370 - 330 мм	42 - 26 мм
417 003	50 кг	405 - 360 мм	42 - 26 мм
417 004	185 кг	590 - 550 мм	42 - 26 мм

ПЕРЕХОДНИКИ / 410 001 - 360 133

Соединительная резьба 2" BSP (F), с разрезным кольцом для зажима трубы насоса, подходит для всех крышек кроме 418 026, которой требуется дополнительный переходник that 360 133.

НОМЕР ДЕТАЛИ	ПРИМЕНЕНИЕ	ДИАМЕТР ВНУТРЕННЕГО ЗАЖИМА
410 000	Насосы PumpMaster 3	26 мм
410 002	Насосы PumpMaster 3+3	30 мм
410 001	Насосы PumpMaster 6	35 мм

360 133: 2" BSP (F) переходник для крышки 418 026.

СОЕДИНИТЕЛЬНЫЕ ПЕРЕХОДНИКИ

Требуются для подключения шлангов высокого давления к насосу.

НОМЕР ДЕТАЛИ
945 590: 1/4" BSP (MM)
945 591: 3/8" BSP (M) - 1/4" BSP (M)
945 592: 3/8" BSP (MM)
945 593: 1/2" BSP (MM)
945 554: 3/4" BSP (M) - 1/2" BSP (M)
945 557: 1/2" BSP (M) - 3/8" BSP (M)
945 556: 1/2" BSP (M) - 3/8" BSP (F)
945 516: 1/2" BSP (M) - 1/4" BSP (F)

АКСЕССУАРЫ ДЛЯ НАСОСОВ ДЛЯ КОНСИСТЕНТНОЙ СМАЗКИ

АКСЕССУАРЫ ДЛЯ ПНЕВМАТИЧЕСКИХ ЛИНИЙ

Для насосов PumpMaster 3 и PumpMaster 3+3
240 200: Регулятор давления воздуха,10 -12 бар 1/4" BSP (FF).
240 400: Пневматический лубрикатор 1/4" BSP (FF).
241 401: Пневматический лубрикатор 1/2" BSP (F) - 3/8" BSP (F).
240 500: Комбинированный воздушный фильтр и регулятор давления 1/4" BSP (FF).

Для насосов PumpMaster 6
240 201: Регулятор давления воздуха, 0 -12 бар 1/4" BSP (FF).
241 401: Пневматический лубрикатор 1/2" BSP (F) - 3/8" BSP (F).
241 501: Комбинированный воздушный фильтр и регулятор давления 1/2" BSP (F) - 3/8" BSP (F).

Пневматическое шланги
Для насосов PumpMaster 3 и 3+3
246 006: 0,6 м - 1/4" BSP (MM).
246 010: 1,0 м - 1/4" BSP (MM).
246 015: 1,5 м - 1/4" BSP (MM).

Для насосов PumpMaster 6
362 100: 1,0 м, 1/2" BSP (MM)
362 101: 1,5 м, 1/2" BSP (MM).

Соединительные переходники для насосов PumpMaster 3, PumpMaster 3+3 и PumpMaster 6
239 000:1/4" BSP (M) x 1/4" BSP (M).
945 516: 1/2" BSP (M) x 1/4" BSP (F).
239 002: 3/8" BSP (M) x 3/8" BSP (M).
239 004: 1/2" BSP (M) x 1/2" BSP (M).

Воздушные клапаны
950 321: 1/4" BSP (FF).
950 318: 3/8" BSP (FF).
950 319: 1/2" BSP (FF).
950 302: 1/4" BSP (FF), игольчатый клапан.

ШЛАНГИ ДЛЯ КОНСИСТЕНТНОЙ СМАЗКИ И КЛАПАНЫ

Шланги из нитрилового каучука для высокого давления, усиленные 2 стальными оплетками высокой плотности. Обжатые фитинги с вращающейся гайкой и штуцер с обеих сторон.

НОМЕР ДЕТАЛИ	ДЛИНА	ВНУТРЕННИЙ ДИАМЕТР	РЕЗЬБА ФИТИНГА	РАБОЧЕЕ ДАВЛЕНИЕ
412 101	1,0 м	1/4"	1/4" BSP (MM)	350 бар (5000 фунт/кв. дюйм)
412 190	1,5 м	1/4"	1/4" BSP (MM)	350 бар (5000 фунт/кв. дюйм)
412 102	2,0 м	1/4"	1/4" BSP (MM)	350 бар (5000 фунт/кв. дюйм)
412 103	3,0 м	1/4"	1/4" BSP (MM)	350 бар (5000 фунт/кв. дюйм)
412 104	4,0 м	1/4"	1/4" BSP (MM)	350 бар (5000 фунт/кв. дюйм)
412 106	6,0 м	1/4"	1/4" BSP (MM)	350 бар (5000 фунт/кв. дюйм)
412 108	8,0 м	1/4"	1/4" BSP (MM)	350 бар (5000 фунт/кв. дюйм)
412 110	10,0 м	1/4"	1/4" BSP (MM)	350 бар (5000 фунт/кв. дюйм)
412 112	12,0 м	1/4"	1/4" BSP (MM)	350 бар (5000 фунт/кв. дюйм)
412 115	15,0 м	1/4"	1/4" BSP (MM)	350 бар (5000 фунт/кв. дюйм)
412 391	1,5 м	3/8"	1/4" BSP (M) x 3/8" BSP (M)	280 бар (4000 фунт/кв. дюйм)
412 392	1,5 м	3/8"	3/8" BSP (M) x 1/2" BSP (M)	280 бар (4000 фунт/кв. дюйм)

КЛАПАНЫ

НОМЕР ДЕТАЛИ	РЕЗЬБА ФИТИНГА	РАБОЧЕЕ ДАВЛЕНИЕ
950 304	1/2" BSP (FF)	500 бар (7140 фунт/кв. дюйм)

Спецификация изделия изменяется без уведомления

03

ПНЕВМОНАСОСЫ ДЛЯ ДРУГИХ РАБОЧИХ ЖИДКОСТЕЙ

ПНЕВМОНАСОСЫ С ДВОЙНОЙ МЕМБРАНОЙ 34
МЕТАЛЛИЧЕСКИЕ НАСОСЫ DF50 37
СМЕСИТЕЛЬНЫЕ НАСОСЫ DF50 38
НЕМЕТАЛЛИЧЕСКИЕ НАСОСЫ DF50 39
МЕТАЛЛИЧЕСКИЕ НАСОСЫ DF100 40
НАСОСЫ PUMPMASTER 1 41
ВАКУУМНЫЙ НАСОС PUMPMASTER 2 41
НАСОСЫ PUMPMASTER 2 ИЗ НЕРЖАВЕЮЩЕЙ СТАЛИ 42
НАСОСЫ PUMPMASTER 4 ИЗ НЕРЖАВЕЮЩЕЙ СТАЛИ 42

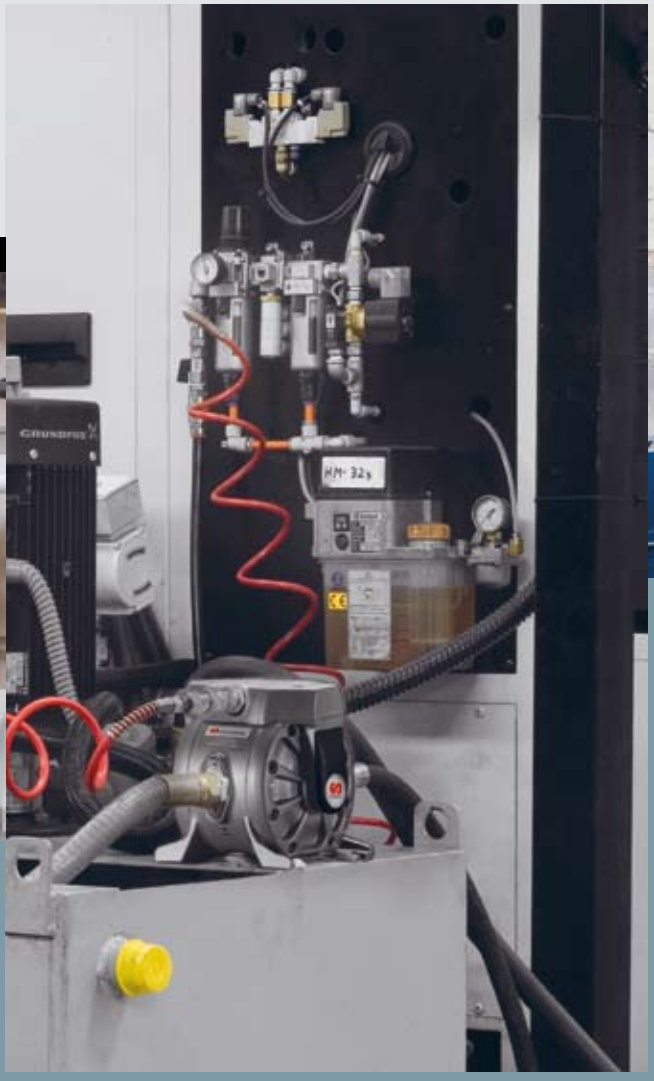

directflo®

Пневмонасосы с двойной мембраной представляют собой возвратно-поступательные насосы вытесняющего действия с пневматическим управлением, имеющие две камеры. Две мембраны, расположенные по центру камер, отделяют сжатый воздух (сухая сторона) от рабочей жидкости (мокрая сторона). Вал передает возвратно-поступательное движение одной мембраны другой мембране. Клапан (пневмодвигатель) поочередно направляет воздух из одной камеры в другую; таким образом, создается возвратно-поступательное движение мембраны. Во время каждого хода жидкость нагнетается одной из мембран, а другая мембрана всасывает новую жидкость в расширяющуюся камеру. Обратные клапаны, два на стороне нагнетания и два на стороне всасывания, контролируют и направляют поток жидкости.

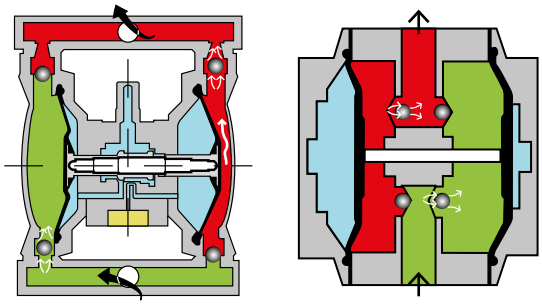

Сжатый воздух | Выход жидкости | Вход жидкости

ОСНОВНЫЕ ХАРАКТЕРИСТИКИ НАСОСА Directflo®

В большинстве мембранных насосов традиционной конструкции мокрая сторона каждой мембраны находится снаружи, а сухая сторона – внутри. Это означает, что для сбора жидкости в насос и ее нагнетания требуются система труб, которая создают дополнительное трение и потери давления. Традиционная конструкции мембранных насосов ведет к негативным последствиям, таким как, высокое потребление воздуха, сильная пульсация потока, трудоемкое техническое обслуживание, и т.д. Насосы Directflo® работают по другому принципу. Накачиваемая жидкость течет по прямому и направленному пути внутри корпуса насоса. Таким образом, в насосах Directflo® не требуется использование манифольдов. Вследствие этой инновационной конструкции насос Directflo® обладает рядом преимуществ по сравнению с традиционными насосами с внешним обтеканием:

- Компактность.
- Снижение потребление воздуха.
- Снижение пульсации потока.
- Превосходные характеристики относительно противодавления.
- Повышение всасывающей способности.
- Увеличение ресурса мембраны и вала.
- Снижение количества деталей.
- Пневмодвигатель, не требующий смазки.
- Очень простое техническое обслуживание.
- Линейный монтаж.

Инновации, ориентированные на рынок

Насосы Directflo® могут использоваться как для простой перекачки, так и в составе системы. В системе насос работает по требованию, например, включается немедленно при открытии клапана подачи и останавливается при его закрытии. В таком остановленном состоянии из насоса не происходит утечек воздуха, чем характеризуются традиционные мембранные насосы.

Спецификация изделия изменяется без уведомления

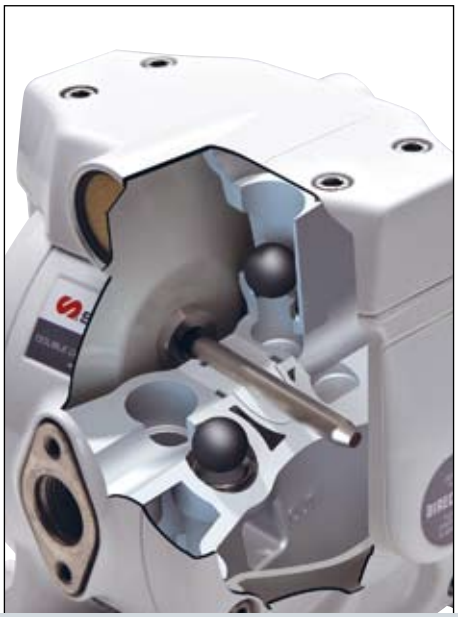

В дополнение к технологии центрального пути потока с помощью шаровых клапанов насосы Directflo® характеризуются двумя важными инновационными решениями: гибкая подвеска мембраны (FDS) и работающий без трения поворотный воздушный клапан (FPV).

ГИБКАЯ ПОДВЕСКА МЕМБРАНЫ

Одним из инновационных решений, обеспечивающих бесперебойную работу насоса является патентованная технология FDS (гибкая подвеска мембраны). Мембраны не прикреплены к валу и могут двигаться независимо друг от друга, работая путем плавного взаимного перекрывания. Это минимизирует пульсацию, увеличивает интервал обслуживания и обеспечивает центральный поток.

Гибкая подвеска мембраны снижает износ мембран, увеличивая их ресурс. Кроме того, существенно увеличивается ресурс вала особенно при большой всасывающей нагрузке, так как мембрана только толкает вал, не передавая каких-либо неаксиальных нагрузок.

РАБОТАЮЩИЙ БЕЗ ТРЕНИЯ ПОВОРОТНЫЙ ВОЗДУШНЫЙ КЛАПАН

Принцип FDS дополняется использованием мембраны с коротким ходом, которая совершает очень быстрое возвратно-поступательное движение благодаря уникальному, патентованному принципу поворотного пневматического механизма. Короткие ходы существенно снижают износ мембран, увеличивая их ресурс. Традиционные воздушные заслонки не могут использоваться, так как трение в них слишком высоко, чтобы обеспечить необходимое быстрое возвратно-поступательное движение. Поэтому был разработан новый работающий без трения поворотный воздушный клапан.
Этот воздушный клапан является важнейшей частью системы привода и обеспечивает высочайшую надежность эксплуатации. Пневмодвигатель, включающий модуль клапана мощности, датчики конца хода клапана и литой корпус, работает по принципу самоочистки и может работать на замасленном, сухом, влажном или загрязненном сжатом воздухе.

Эти патентованные поворотные воздушные клапаны переключаются быстрее, чем какие-либо другие подобные клапаны. Время переключения составляет 3-4 мс (в 20 раз быстрее традиционных воздушных клапанов).

ПРОСТОТА И НАДЕЖНОСТЬ

Конструкция насоса Directflo® упрощена до предела. Небольшое количество внутренних деталей обеспечивает высокую надежность и минимальные требования к обслуживанию. Благодаря принципу центрального потока отсутствует система труб, т.е. можно выполнить полное обслуживание без необходимости снимать их с линии раздачи жидкости. Благодаря простоте конструкции регулярное обслуживание (обслуживание пневмодвигателя, чистка или замена клапанов, замена изношенной мембраны, и т.д.) может выполняться быстро и безошибочно даже необученным персоналом.

МОНТАЖ НАСОСА DIRECTFLO® И АКСЕССУАРЫ ДЛЯ МОНТАЖА

Как и любой другой пневмонасос, мембранные насосы Directflo® должны быть установлены так, чтобы обеспечить долгий и надежный срок службы.

Подача воздуха
Сжатый воздух должен быть чистым и сухим. Рекомендуется использовать комбинированный воздушный фильтр и регулятор давления (1) или регулятор давления воздуха. Необходимо установить отсечный клапан (2) для изоляции насоса во время обслуживания. Для подключения к источнику сжатого воздуха следует использовать гибкий шланг с быстроразъемным соединением. На впуске воздуха необходимо установить ниппель.

Сторона всасывания
Насосы Directflo® могут устанавливаться затопленными, погруженными и с отрицательной высотой всасывания. При погруженном монтаже выпуск воздуха должен вентилироваться вне жидкости. Длина всасывающей линии должна быть минимальной. Не превышайте максимальной высоты всасывания. Используйте всасывающий шланг или трубу максимального возможного диаметра. В случае использования всасывающей трубы всегда присоединяйте ее к входу жидкости с помощью шланга (3). Необходимо установить отсечный клапан (4) для изоляции насоса во время обслуживания.

Сторона нагнетания
Как и другие поршневые пневмонасосы, насосы Directflo® останавливаются под действием противодавления. Управление работой насоса выполняется путем простого открывания и закрывания клапана раздачи жидкости. В случае монтажа насоса в составе установки для раздачи жидкости соблюдайте следующие рекомендации:
Подключите выход насоса к линии раздачи жидкости (5) с помощью гибкого шланга.
Установите отсечный клапан вблизи выхода насоса для его изоляции во время обслуживания.

Управление насосом
Насос может управляться с помощью усовершенствованной системы мониторинга, системы контроля объема в баке или системы сигнализации о предельном уровне. При подключении к электромагнитному клапану в источнике воздуха система управления емкости или аварийная система емкости (6) может предотвращать работу насоса без жидкости, так как можно запрограммировать выключение установки при достижении минимального уровня. Таким образом, увеличивается ресурс насоса и предотвращается попадание воздуха в линию с жидкостью. Усовершенствованная система мониторинга может использоваться в качестве мощной системы впрыска и дозирования (7). Многочисленные опции управления обеспечивают управление подачей. Через модуль IFDM система может совмещаться с разнообразными клапанами и счетчиками, подходящими для среды. Подробную информацию о системах мониторинга и контроля см. на стр. 63-67.

АКСЕССУАРЫ ДЛЯ МОНТАЖА

Аксессуары описаны на стр. 23 и 24. Обязательно проверьте совместимость со средой материалов аксессуаров для всасывания.

360 100 Кронштейн для насоса
Кронштейн для пневмонасосов с двойной мембраной
DF50 и DF100.

1 Затопленный монтажSubmerged

2 Погруженный монтаж

3 Монтаж с отрицательной высотой всасывания

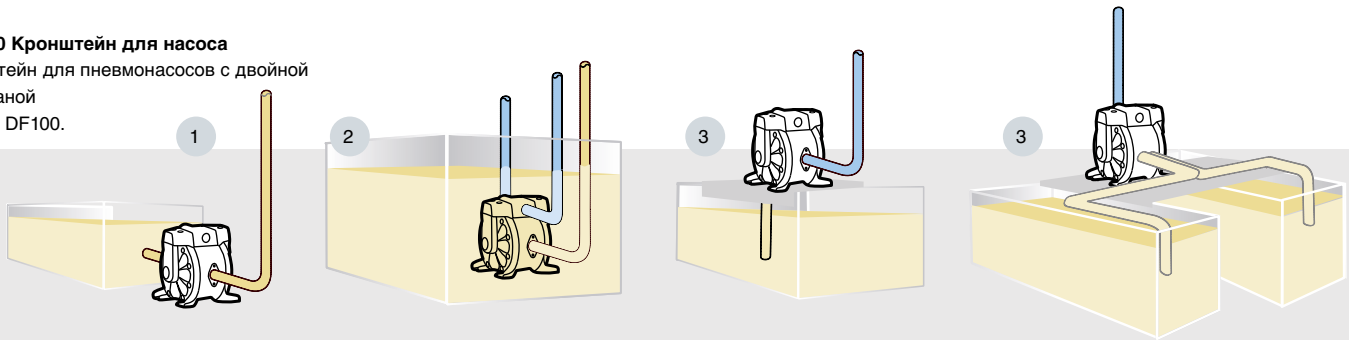

Спецификация изделия изменяется без уведомления

МЕМБРАННЫЕ ПНЕВМОНАСОСЫ

МЕТАЛЛИЧЕСКИЕ НАСОСЫ DF50

552 010

Для перекачки жидкостей и раздаточных установок. 50 л/мин (14 галлон США/мин), вход для жидкости 1/2".
Очень прочная конструкция, насос полностью заключен в алюминиевый корпус.

МОДЕЛИ И ПРИМЕНЕНИЕ

ПРИМЕНЕНИЕ	СМАЧИВАЕМЫЙ МАТЕРИАЛ	ШАРИКИ КЛАПАНОВ	МЕМБРАНЫ	НОМЕР ДЕТАЛИ
Смазочные материалы, отработанное масло, антифриз, вода.	Алюминий	NBR	Хайтрел®	**552 010**
Смазочные материалы, отработанное масло, антифриз, вода, жидкость для омывателя ветрового стекла, тормозная жидкость.	Никелированный алюминий	Ацетал	Хайтрел®	**552 011**

ТЕХНИЧЕСКИЕ ХАРАКТЕРИСТИКИ

Коэффициент сжатия	1:1
Макс. производительность (1)	50 л/мин (14 галлон США/мин)
Подача за ход, прибл. (1)	0,1 л (0,026 галлон США/мин)
Диапазон рабочего давления	3-7 бар (45-100 фунт/кв. дюйм)
Макс. размер твердых частиц	3 мм (1/8 дюйма)
Макс. сухая высота всасывания	6 м (20 футов)
Макс. мокрая высота всасывания	8 м (26 футов)
Вес	3,5 кг (9,4 фунта)
Соединение на входе жидкости	1/2" NPSM (F) и фланец
Соединение на выходе жидкости	1/2" NPSM (F) и фланец
Соединение на входе воздуха	3/8" NPSM (F)
Материал смачиваемых частей	См. таблицу «Модели и применение»

(1) Условия измерения: вода, давление на входе воздуха 7 бар, 20 °C.

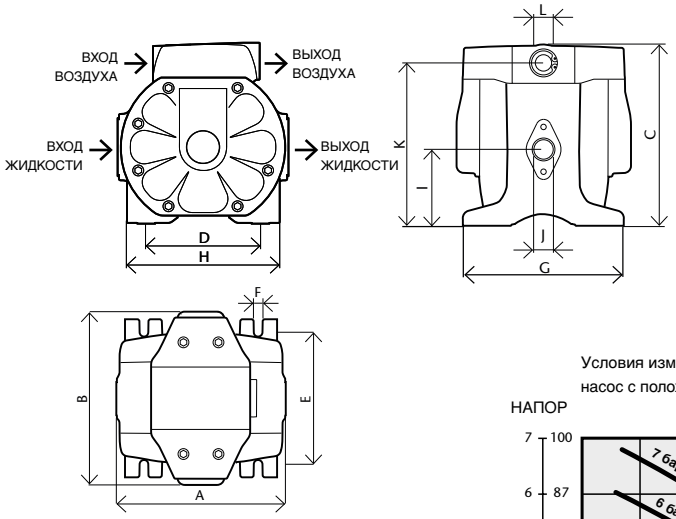

РАЗМЕРЫ (ММ)

A	B	C	D	E	F
156	160	167	105	122	8
G	H	I	J	K	L
146	140	70	1/2"	150	3/8"

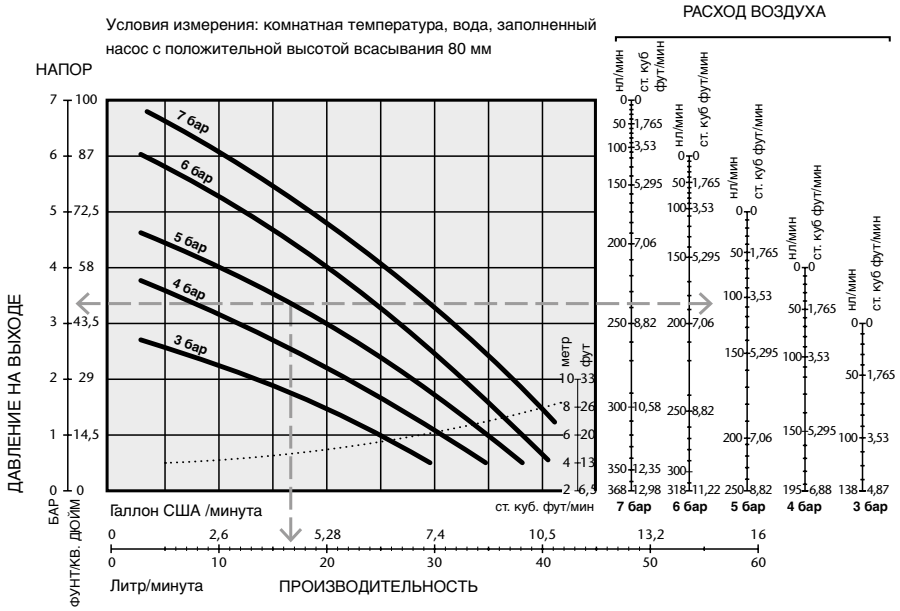

SAMOA

МЕМБРАННЫЕ ПНЕВМОНАСОСЫ

552 021 - 552 026

СМЕСИТЕЛЬНЫЕ НАСОСЫ DF50

Металлические и неметаллические насосы для смешивания жидкостей 1:1 (вода/антифриз, вода/ жидкость для омывателя ветрового стекла). Пропорция 50% для каждой жидкости фиксирована и не может быть изменена.
Очень прочная конструкция, насос полностью заключен в алюминиевый корпус и имеет коррозиестойкие смачиваемые материалы.
50 л/мин (14 галлон США/мин), два входа для жидкости 3/8" и один выход 1/2".

МОДЕЛИ И ПРИМЕНЕНИЕ

ПРИМЕНЕНИЕ	СМАЧИВАЕМЫЙ МАТЕРИАЛ	ШАРИКИ КЛАПАНОВ	МЕМБРАНЫ	НОМЕР ДЕТАЛИ
Растворы 1:1, вода/антифриз, вода/ жидкость для омывателя ветрового стекла	Никелированный алюминий	Ацетал	Хайтрел®	**552 021**
Растворы 1:1, вода/антифриз, вода/ жидкость для омывателя ветрового стекла	Ацетал	Ацетал	Хайтрел®	**552 026**

ТЕХНИЧЕСКИЕ ХАРАКТЕРИСТИКИ

Коэффициент сжатия	1:1
Макс. производительность	50 л/мин (14 галлон США/мин)
Подача за ход	0,1 л (0,026 галлон США/мин)
Диапазон рабочего давления	3-7 бар (45-100 фунт/кв. дюйм)
Макс. размер твердых частиц	3 мм (1/8 дюйма)
Макс. сухая высота всасывания	6 м (20 футов)
Макс. мокрая высота всасывания	8 м (26 футов)
Вес	3,5 кг (9,4 фунта)
Соединение на входе жидкости	2 × 3/8" NPSM
Соединение на выходе жидкости	1/2" NPSM (F) и фланец
Соединение на входе воздуха	3/8" NPSM (F)
Материал смачиваемых частей	См. таблицу «Модели и применение»

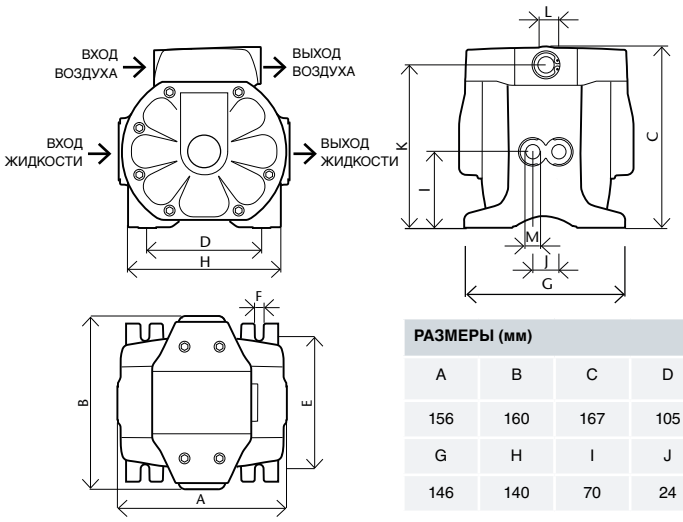

РАЗМЕРЫ (мм)

A	B	C	D	E	F	
156	160	167	105	122	8	
G	H	I	J	K	L	M
146	140	70	24	150	3/8”	3/8”

Кривые производительности для металлических (PN 552 021) и неметаллических (PN 552 026) насосов DF50 аналогичны.

Спецификация изделия изменяется без уведомления

МЕМБРАННЫЕ ПНЕВМОНАСОСЫ

НЕМЕТАЛЛИЧЕСКИЕ НАСОСЫ DF50 — 552 016

Для перекачки жидкостей и раздаточных установок.
Очень прочная конструкция, насос полностью заключен в алюминиевый корпус и имеет неметаллические смачиваемые материалы.

МОДЕЛИ И ПРИМЕНЕНИЕ

ПРИМЕНЕНИЕ	СМАЧИВАЕМЫЙ МАТЕРИАЛ	ШАРИКИ КЛАПАНОВ	МЕМБРАНЫ	НОМЕР ДЕТАЛИ
Смазочные материалы, отработанное масло, антифриз, трансмиссионная жидкость, жидкость для омывателя ветрового стекла, растворители, AdBlue (жидкость для катализатора).	Ацетал	Ацетал	Хайтрел®	**552 016**
Смазочные материалы, отработанное масло, антифриз, трансмиссионная жидкость, жидкость для омывателя ветрового стекла, моющие средства.	Полипропилен	Полипропилен	Хайтрел®	**552 015**
AdBlue (жидкость для катализатора)	Ацетал	Ацетал	Тефлон®	**552 014**

ТЕХНИЧЕСКИЕ ХАРАКТЕРИСТИКИ

Коэффициент сжатия	1:1
Макс. производительность (1)	50 л/мин (14 галлон США/мин)
Подача за ход, прибл. (1)	0,1 л (0,026 галлон США/мин)
Диапазон рабочего давления	3-7 бар (45-100 фунт/кв. дюйм)
Макс. размер твердых частиц	3 мм (1/8 дюйма)
Макс. сухая высота всасывания	6 м (20 футов)
Макс. мокрая высота всасывания	8 м (26 футов)
Вес	3,5 кг (9,4 фунта)
Соединение на входе жидкости	1/2" NPSM (F) и фланец
Соединение на выходе жидкости	1/2" NPSM (F) и фланец
Соединение на входе воздуха	3/8" NPSM (F)
Материал смачиваемых частей	См. таблицу «Модели и применение»

(1) Условия измерения: вода, давление на входе воздуха 7 бар, 20 °C

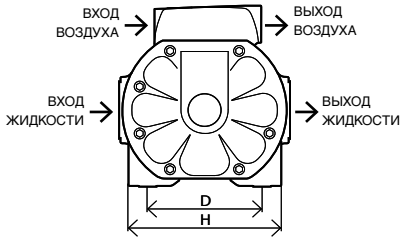

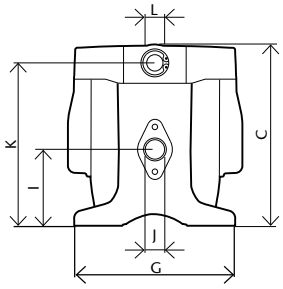

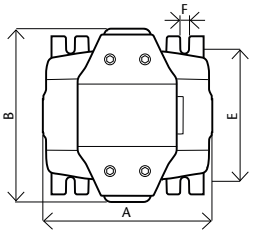

РАЗМЕРЫ (ММ)					
A	B	C	D	E	F
156	160	167	105	122	8
G	H	I	J	K	L
146	140	70	1/2"	150	3/8"

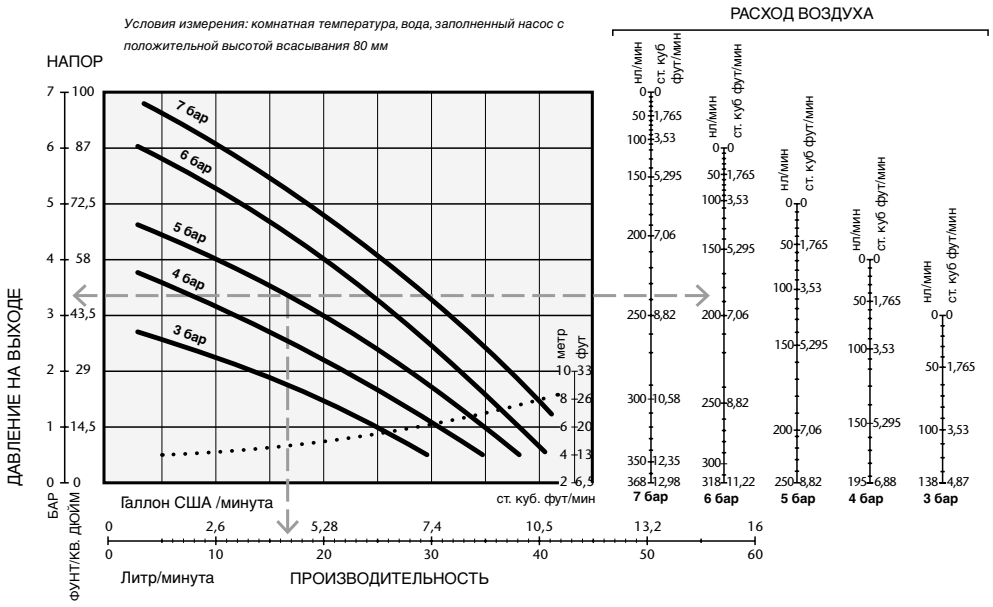

SAMOA

МЕМБРАННЫЕ ПНЕВМОНАСОСЫ

551 010 МЕТАЛЛИЧЕСКИЕ НАСОСЫ DF100

Для перекачки и откачки жидкостей и раздаточных установок. 100 л/мин (28 галлон США/мин), вход для жидкости 1".
Очень прочная конструкция, насос полностью заключен в алюминиевый корпус.

МОДЕЛИ И ПРИМЕНЕНИЕ

ПРИМЕНЕНИЕ	СМАЧИВАЕМЫЙ МАТЕРИАЛ	ШАРИКИ КЛАПАНОВ	МЕМБРАНЫ	НОМЕР ДЕТАЛИ
Смазочные материалы, отработанное масло, антифриз, трансмиссионная жидкость, вода.	Алюминий	Хайтрел®	Хайтрел®	**551 010**

ТЕХНИЧЕСКИЕ ХАРАКТЕРИСТИКИ

Коэффициент сжатия	1:1
Макс. производительность	100 л/мин (28 галлон США/мин)
Подача за ход	0,35 л (0,09 галлон США/мин)
Диапазон рабочего давления	3-7 бар (45-100 фунт/кв. дюйм)
Макс. размер твердых частиц	4 мм (3/16 дюйма)
Макс. сухая высота всасывания	4,5 м (15 футов)
Макс. мокрая высота всасывания	7 м (23 фута)
Вес	7,2 кг (19,3 фунта)
Соединение на входе жидкости	1" NPSM и фланец
Соединение на выходе жидкости	1" NPSM и фланец
Соединение на входе воздуха	3/8" NPSM
Материал смачиваемых частей	См. таблицу «Модели и применение»

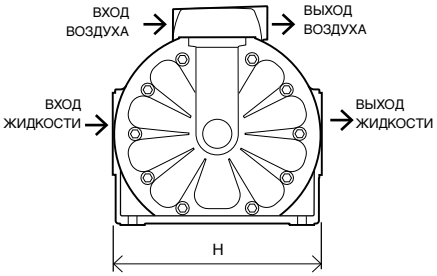

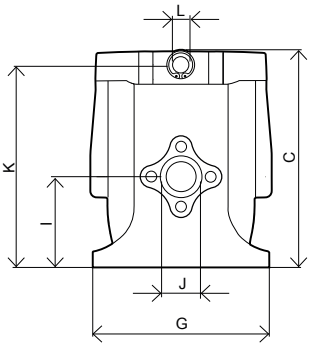

РАЗМЕРЫ (ММ)

A	B	C	D	E	F
216	189	227	175	154	9
G	H	I	J	K	L
184	210	94,5	1"	210	3/8"

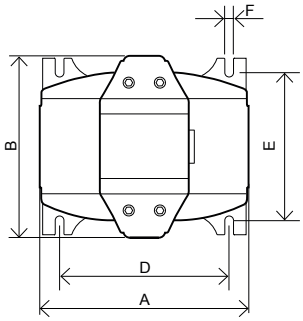

Условия измерения: комнатная температура, вода, заполненный насос с положительной высотой всасывания 80 мм

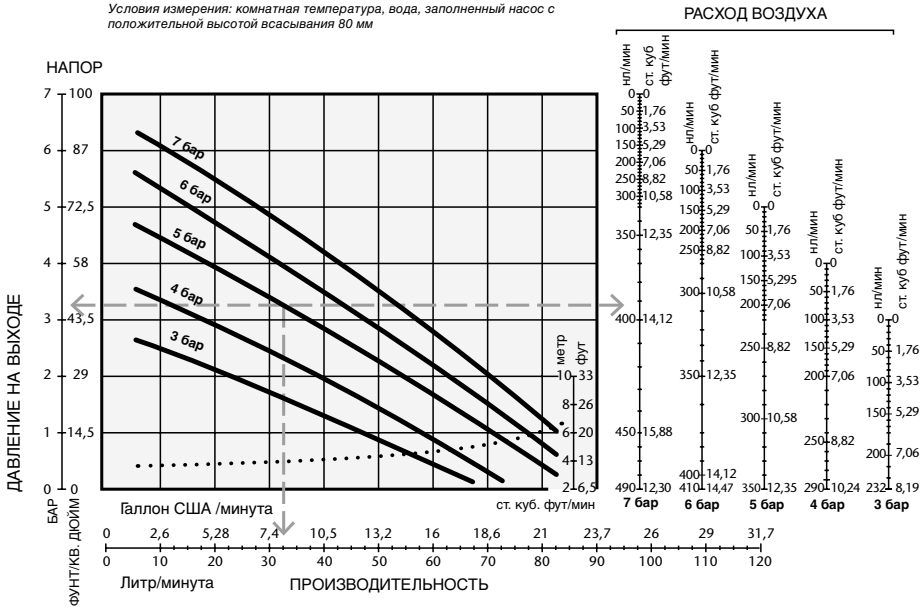

Спецификация изделия изменяется без уведомления

НАСОСЫ ДЛЯ ПЕРЕКАЧКИ РАБОЧИХ ЖИДКОСТЕЙ PUMPMASTER 1

330 100

Небольшой, но очень практичный пневматический насос для перекачки жидкостей, совместимый с широким рядом незначительно коррозионно-активных жидкостей, таких как моющие средства, жидкость для омывателя ветрового стекла, слабые красители, водоэмульсионная краска, лаковые красители и т.д.
Оборудован воздушным игольчатым клапаном на входе воздуха для регулировки скорости насоса.
Крепежная резьба 3/4" BSP (M).

ТЕХНИЧЕСКИЕ ХАРАКТЕРИСТИКИ	
НОМЕР ДЕТАЛИ	**330 100**
Коэффициент сжатия	1:1
Диапазон рабочего давления	2-8 бар (30-115 фунт/кв. дюйм)
Потребление воздуха (1)	240 нл/мин (8,5 куб фт/мин)
Макс. давление на выходе жидкости	8 бар (115 фунт/кв. дюйм)
Диаметр поршня пневмодвигателя	36 мм (1 1/2 дюйма)
Эффективный диаметр пневмодвигателя	20 мм (0,8 дюйма)
Диаметр поршня пневмодвигателя	80 мм (3 дюйма)
Количество циклов на литр	10,5 (40 циклов на галлон)
Макс. производительность (2)	15 л/мин (4 галлона США/мин)
Соединение на входе воздуха	1/4" BSP (F)
Соединение на входе жидкости	3/8" BSP (F) и переходник шланга 1/2"
Соединение на выходе жидкости	3/8" BSP (M)
Материал смачиваемых частей	Алюминий / нержавеющая сталь / хромистая сталь / ПТФЭ / Витон
Уровень шума (3)	86 дБ

ВАКУУМНЫЙ НАСОС PUMPMASTER 2

351 121

Пневматический насос двойного действия с коэффициентом сжатия 1:1 для некоррозионных жидкостей, отработанного масла и т.д. Монтируется на стену, пол или тележку с бочкой. Этот специальный насос предназначен для создания максимального вакуума и не увеличивает скорость при отсутствии жидкости на стороне всасывания. Рекомендуется для ситуаций, когда контроль процесса подачи невозможен или при использовании всасывающих щупов.

ТЕХНИЧЕСКИЕ ХАРАКТЕРИСТИКИ	
НОМЕР ДЕТАЛИ	**351 121**
Коэффициент сжатия	1:1
Диапазон рабочего давления	3-10 бар (42-140 фунт/кв. дюйм)
Потребление воздуха (1)	335 нл/мин (11,8 куб фт/мин)
Макс. давление на выходе жидкости	10 бар (140 фунт/кв. дюйм)
Диаметр поршня пневмодвигателя	51 мм (2 дюйма)
Эффективный диаметр пневмодвигателя	35 мм (1,4 дюйма)
Диаметр поршня пневмодвигателя	75 мм (3 дюйма)
Количество циклов на литр	7,4 (28 циклов на галлон)
Макс. производительность (4)	20 л/мин (5,3 галлона США/мин)
Соединение на входе воздуха	1/4" NPSM (F)
Соединение на входе жидкости	1" NPSM (F)
Соединение на выходе жидкости	3/4" NPSM (F)
Материал смачиваемых частей	Никелированный алюминий / нержавеющая сталь / ацетал / NBR (бутадиен-нитрильный каучук) / полиуретан
Уровень шума (3)	91,5 дБ

(1) Макс. потребление воздуха при давлении на входе воздуха 7 бар и свободном нагнетании.
(2) Свободное нагнетание при давлении на входе воздуха 7 бар, вода. Производительность при непрерывной работе: 6,5 л/мин (1,7 галлона США/мин).
(3) Макс. уровень шума, измеренный на расстоянии 1 м от насоса, давлении воздуха 7 бар и свободном нагнетании.
(4) Свободное нагнетание при давлении на входе воздуха 7 бар, масло SAE 20 при температуре в помещении 20 °C.

SAMOA

ПОРШНЕВЫЕ ПНЕВМОНАСОСЫ ДЛЯ ДРУГИХ ЖИДКОСТЕЙ

601 202

НИКЕЛИРОВАННЫЙ НАСОС PUMPMASTER 2 С КОЭФФИЦИЕНТОМ СЖАТИЯ 1:1

Никелированный насос PumpMaster 2 для жидкостей с коэффициентом сжатия 1:1

Насос PumpMaster 2 с коэффициентом сжатия 1:1 с коррозиестойкими смачивамыми деталями. Используется для всех типов смазочных материалов и растворов жидкости для омывателя ветрового стекла с гликолем или водой.

ТЕХНИЧЕСКИЕ ХАРАКТЕРИСТИКИ	
НОМЕР ДЕТАЛИ	**601 202**
Коэффициент сжатия	1:1
Диапазон рабочего давления	3-10 бар (42-140 фунт/кв. дюйм)
Потребление воздуха (1)	335 нл/мин (11,8 куб фт/мин)
Макс. давление на выходе жидкости	10 бар (140 фунт/кв. дюйм)
Диаметр поршня пневмодвигателя	51 мм (2 дюйма)
Эффективный диаметр пневмодвигателя	35 мм (1,4 дюйма)
Диаметр поршня пневмодвигателя	75 мм (3 дюйма)
Количество циклов на литр	7,4 (28 циклов на галлон)
Макс. производительность (2)	55 л/мин (28 галлона США/мин)
Соединение на входе воздуха	1/4" NPSM (F)
Соединение на входе жидкости	1" NPSM (F)
Соединение на выходе жидкости	3/4" NPSM (F)
Материал смачиваемых частей	Никелированный алюминий / сталь / нержавеющая сталь / ацеталь/ полиуретан
Уровень шума (3)	91,5 дБ

Аксессуары:
331 110.002: Всасывающая труба из ПВХ для бочек 205 л.

331 120 - 333 120

ПНЕВМОНАСОСЫ PUMPMASTER 2 И PUMPMASTER 4 ИЗ НЕРЖАВЕЮЩЕЙ СТАЛИ

Пневмонасосы PumpMaster 2 и PumpMaster 4 из нержавеющей стали.
Используются для широкого ряда жидкостей, таких как растворители красок, промывочные жидкости и жидкости для омывателя ветрового стекла, моющие средства, антикоррозионные жидкости, слабые красители и т.д.

ТЕХНИЧЕСКИЕ ХАРАКТЕРИСТИКИ		
НОМЕР ДЕТАЛИ	**331 120**	**333 120**
Коэффициент сжатия	1:1	3:1
Диапазон рабочего давления	3-10 бар (42-140 фунт/кв. дюйм)	3-10 бар (42-140 фунт/кв. дюйм)
Потребление воздуха (1)	195 нл/мин (6,86 куб фт/мин)	720 нл/мин (25,36 куб фт/мин)
Макс. давление на выходе жидкости	10 бар (140 фунт/кв. дюйм)	30 бар (420 фунт/кв. дюйм)
Диаметр поршня пневмодвигателя	51 мм (2 дюйма)	88 мм (3,5 дюйма)
Эффективный диаметр пневмодвигателя	35 мм (1,4 дюйма)	60 мм (2,4 дюйма)
Диаметр поршня пневмодвигателя	75 мм (3 дюйма)	100 мм (4 дюйма)
Количество циклов на литр	4 (15 циклов на галлон США)	3,5 (13 циклов на галлон США)
Макс. производительность (2)	38 л/мин (10 галлона США/мин)	45 л/мин (11,9 галлона США/мин)
Соединение на входе воздуха	1/4" NPSM (F)	3/8" NPSM
Соединение на входе жидкости	1" NPSM (F)	1" NPSM
Соединение на выходе жидкости	3/4" NPSM (F)	3/4" NPSM
Материал смачиваемых частей	ПТФЭ / Витон / нерж. сталь	ПТФЭ / Витон / нерж. сталь
Уровень шума (3)	86 дБ	93 дБ

Аксессуары:
331 110.002: Всасывающая труба из ПВХ для бочек 205 л.

(1) Макс. потребление воздуха при давлении на входе воздуха 7 бар и свободном нагнетании.
(2) Свободное нагнетание при давлении на входе воздуха 7 бар, вода.
(3) Макс. уровень шума, измеренный на расстоянии 1 м от насоса при давлении воздуха 7 бар и свободном нагнетании.

Спецификация изделия изменяется без уведомления

04

КАТУШКИ С ШЛАНГОМ

ОБЩАЯ ИНФОРМАЦИЯ 44
СЕРИЯ 501, ДВУХОПОРНАЯ КАТУШКА СО ШЛАНГОМ 45
СЕРИЯ 502, ЗАКРЫТАЯ КАТУШКА СО ШЛАНГОМ 46
СЕРИЯ 504, ДВУХОПОРНАЯ КАТУШКА СО ШЛАНГОМ 47
СЕРИЯ 505, КАТУШКА СО ШЛАНГОМ ДЛЯ БОЛЬШОГО РАСХОДА 48
СЕРИЯ 506, КАТУШКА С ОДНОЙ ОПОРОЙ 49
СПЕЦИФИКАЦИИ ШЛАНГОВ 50
КОМПАКТНЫЕ КАТУШКИ ДЛЯ ВОЗДУХА И КАБЕЛЕЙ. 51
АКСЕССУАРЫ ДЛЯ МОНТАЖА КАТУШЕК. 52

Благодаря своему качеству катушки со шлангом компании Samoa используются по всему миру. Правильно установленная катушка существенно повышает производительность труда. Условия безопасности в мастерской улучшаются, так как не использующиеся шланги убираются, а не стелятся по полу. Долговечность шлангов значительно повышается, так как шланги не волочат по полу, на них не наступают ногами и не наезжают колесами - шланг всегда готов к работе и легко наматывается обратно на катушку. Катушки с шлангом могут монтироваться на стену, потолок, пол, а также на емкости, рабочие столы и т.д. Компания Samoa предлагает широкий ряд монтажных принадлежностей для монтажа одной катушки или серии катушек.

СЖАТЫЙ ВОЗДУХ • ВОДА • ДИЗЕЛЬНОЕ ТОПЛИВО • СМАЗОЧНЫЕ МАТЕРИАЛЫ • АНТИФРИЗ • ЖИДКОСТЬ ДЛЯ ОМЫВАТЕЛЯ ВЕТРОВОГО СТЕКЛА • КОНСИСТЕНТНАЯ СМАЗКА • AdBlue (ЖИДКОСТЬ ДЛЯ КАТАЛИЗАТОРА)

ХАРАКТЕРИСТИКИ ВСЕХ КАТУШЕК SAMOA

• Долговечная и надежная силовая пружина из специальной усталостнопрочной стали.

• Простой и удобный в обращении сверхпрочный храповой механизм с большой эффективной радиальной площадью запирания.

• Износостойкие металлические опоры, корпус, основание и бобина с покрытием на основе порошковой эпоксидной смолы.

• Высококачественные шланги общепризнанных европейских производителей, специально разработанные для катушек.

ПРЕИМУЩЕСТВА КАТУШЕК

• Повышение производительности труда.

• Снижение износа, повышение долговечности шлангов.

• Упрощение хранения и работы со шлангами.

• Снижение риска несчастных случаев (шланги не лежат на полу).

• Улучшение условий труда.

КОД	ТИП ШЛАНГА	ПРИМЕНЕНИЕ
A	Синтетический каучук SBR, текстильная оплетка	Воздух и вода под давлением до 20 бар
B	EPDM, текстильная оплетка	Жидкость для омывателя ветрового стекла, растворители и рабочие жидкости под давлением до 20 бар
C	Синтетический каучук SBR, одна стальная оплетка	Горячая и холодная вода под высоким давлением (температура до 150 C, давление до 170 бар).
D	Синтетический каучук NBR, одна стальная оплетка	Масло, воздух, вода и антифриз с рабочим давлением до 100 бар.
E	Синтетический каучук NBR, одна высокоплотная стальная оплетка	Консистентная смазка с рабочим давлением до 350 бар (Вд 1/4") или 280 бар (Вд 3/8")
F	Полиуретан и ПВХ	Воздух и вода с давлением до 15 бар.

NBR – бутадиен-нитрильный каучук
SBR – бутадиен-стирольный каучук
EPDM – каучук на основе сополимера этилена, пропилена и диенового мономера

Компания SAMOA предлагает широкий выбор кронштейнов, пластин и стендов для монтажа катушек с шлангами. В правильно установленной катушке впускной шланг не передает вибрацию в катушку. На каждый впускной шланг устанавливается отсечный клапан для изоляции катушки на время технического обслуживания.

Спецификация изделия изменяется без уведомления

ОТКРЫТАЯ КАТУШКА СО ШЛАНГОМ ДЛИНОЙ 10 М – СЕРИЯ 501

501 200

Применение: подача сжатого воздуха, воды низкого давления, смазочных материалов и консистентной смазки в центрах технического обслуживания транспортных средств, различных отраслях промышленности, в сельском хозяйстве, автосервисах и т.д.

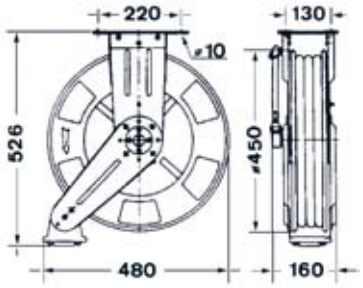

Двухопорная катушка со шлангом для перекачки воздуха, воды под низким давлением, смазочных материалов под средним давлением и консистентной смазки под высоким давлением. Цельнометаллические опоры. Для шланга диаметром 1/2" длиной до 10 м (30 футов).

Основные характеристики:

- Латунный кованый вал, совместимый с широким рядом жидкостей, гарантирует защиту от коррозии и утечек.
- Прочная цельнометаллическая конструкция с двойной опорой.
- Долговечная и надежная силовая пружина из специальной усталостнопрочной стали.
- Износостойкие детали с покрытием на основе порошковой эпоксидной смолы.
- Регулируемые опоры для оптимальной работы в любом монтажном положении: на стене, потолке, полу, емкости.
- Не требует специального технического обслуживания.

НОМЕР ДЕТАЛИ	ДЛИНА ШЛАНГА	НОМ. ДИАМЕТР ШЛАНГА - Нд x Вд	РЕЗЬБА НА ВЫХОДЕ	РЕЗЬБА НА ВХОДЕ	ТИП ШЛАНГА	НОМИНАЛЬНОЕ ДАВЛЕНИЕ ШЛАНГА	ДАВЛЕНИЕ РАЗРЫВА	ВЕС НЕТТО	НОМЕР ДЕТАЛИ БЕЗ ШЛАНГА
СЖАТЫЙ ВОЗДУХ И ВОДА ПОД НИЗКИМ ДАВЛЕНИЕМ									
501 100	10 м (30 футов)	3/8" - 17 × 10 мм	R 3/8" (M)(2)	R 1/2" (M)(2)	**A**	20 бар (300 фунт/дюйм²)	45 бар (650 фунт/дюйм²)	17,9 кг	**501 198** (1)
МАСЛО, АНТИФРИЗ, ВОЗДУХ, ВОДА									
501 200	10 м (30 футов)	1/2" - 18 × 12,5 мм	G 1/2" (F/M)(3)	G 1/2" (F/M)(3)	**D**	100 бар (1500 фунт/дюйм²)	400 бар (6000 фунт/дюйм²)	20,0 кг	**501 298** (1)
КОНСИСТЕНТНАЯ СМАЗКА									
501 300	10 м (30 футов)	1/4" - 14 × 6,4 мм	R 1/4" (M)(2)	G 1/4" (F/M)(3)	**E**	350 бар (5000 фунт/дюйм²)	1400 бар (20000 фунт/дюйм²)	19,2 кг	**501 398** (1)

(1) Модели поставляются без шланга. Максимальное рабочее давление равно минимальному рабочему давлению любого из компонентов, обычно шланга.
(2) Обжимная наружная коническая резьба.
(3) Обжимная коническая гайка 60º и двойной переходник с наружной резьбой 60º.

Все модели со шлангами поставляются с впускным шлангом 0,8 м (2,5 фута).

SAMOA

СЕРИЯ 502, ЗАКРЫТАЯ КАТУШКА

502 204

ЗАКРЫТАЯ КАТУШКА СО ШЛАНГОМ ДЛИНОЙ 10 И 13 М – СЕРИЯ 502

Применение: подача сжатого воздуха, воды под низким и средним давлением, смазочных материалов и консистентной смазки в центрах технического обслуживания транспортных средств, различных отраслях промышленности, в сельском хозяйстве, автосервисах и т.д.

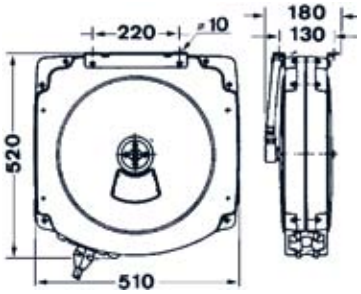

Закрытая катушка со шлангом для перекачки воздуха, воды под низким и средним давлением, смазочных материалов под средним давлением и консистентной смазки под высоким давлением. Цельнометаллические опоры. Для шланга диаметром 1/2" длиной до 10 м (30 футов) или диаметром 3/8" длиной до 13 м (43 фута).

Основные характеристики

- Коррозиестойкие алюминиевые пластины образуют сверхпрочную конструкцию, имеющую привлекательный внешний вид.
- Латунный кованый вал, совместимый с широким рядом жидкостей, гарантирует защиту от коррозии и утечек.
- Долговечная и надежная силовая пружина из специальной усталостнопрочной стали.
- Износостойкие детали с покрытием на основе порошковой эпоксидной смолы.
- Регулируемые монтажные кронштейны для оптимальной работы в любом монтажном положении: на стене, потолке, полу, емкости.
- Не требует специального технического обслуживания.

НОМЕР ДЕТАЛИ	ДЛИНА ШЛАНГА	НОМ. ДИАМЕТР ШЛАНГА - Нд x Вд	РЕЗЬБА НА ВЫХОДЕ	РЕЗЬБА НА ВХОДЕ	ТИП ШЛАНГА	НОМИНАЛЬНОЕ ДАВЛЕНИЕ ШЛАНГА	ДАВЛЕНИЕ РАЗРЫВА	ВЕС НЕТТО	НОМЕР ДЕТАЛИ БЕЗ ШЛАНГА
СЖАТЫЙ ВОЗДУХ И ВОДА ПОД НИЗКИМ ДАВЛЕНИЕМ									
502 104	10 м (30 футов)	3/8" - 17 x 10 мм	R 3/8" (M)(2)	R 1/2" (M)(2)	**A**	20 бар (300 фунт/дюйм²)	45 бар (650 фунт/дюйм²)	20,0 кг	**502 198** (1)
502 101	13 м (43 фута)	3/8" - 17 x 10 мм	R 3/8" (M)(2)	R 1/2" (M)(2)	**A**	20 бар (300 фунт/дюйм²)	45 бар (650 фунт/дюйм²)	21,0 кг	**502 199** (1)
ХОЛОДНАЯ И ГОРЯЧАЯ ВОДА, МАКС. ТЕМПЕРАТУРА 150 °C - 300 °F									
502 400	10 м (30 футов)	3/8" - 16 x 10 мм	G 3/8" (M)(3)	G 1/2" (M)(3)	**C**	170 бар (2500 фунт/дюйм²)	680 бар (10000 фунт/дюйм²)	21,0 кг	**502 499** (1)
МАСЛО, АНТИФРИЗ, ВОЗДУХ, ВОДА									
502 204	10 м (30 футов)	1/2" - 18 x 12,5 мм	G 1/2" (F/M)(3)	G 1/2" (F/M)(3)	**D**	100 бар (1500 фунт/дюйм²)	400 бар (6000 фунт/дюйм²)	20,5 кг	**502 298** (1)
502 201	13 м (43 фута)	3/8" - 16 x 10 мм	G 1/2" (F/M)(3)	G 1/2" (F/M)(3)	**D**	100 бар (1500 фунт/дюйм²)	400 бар (6000 фунт/дюйм²)	21,0 кг	**502 299** (1)
КОНСИСТЕНТНАЯ СМАЗКА									
502 304	10 м (30 футов)	1/4" - 14 x 6,4 мм	R 1/4" (M)(2)	G 1/4" (F/M)(3)	**E**	350 бар (5000 фунт/дюйм²)	1400 бар (20000 фунт/дюйм²)	19,5 кг	**502 398** (1)
502 301	13 м (43 фута)	1/4" - 14 x 6,4 мм	R 1/4" (M)(2)	G 1/4" (F/M)(3)	**E**	350 бар (5000 фунт/дюйм²)	1400 бар (20000 фунт/дюйм²)	21,0 кг	**502 399** (1)

(1) Модели поставляются без шланга. Максимальное рабочее давление равно минимальному рабочему давлению любого из компонентов, обычно шланга.
(2) Обжимная наружная коническая резьба.
(3) Обжимная коническая гайка 60° и двойной переходник с наружной резьбой 60°.

Все модели со шлангами поставляются с впускным шлангом 0,8 м (2,5 фута).

Спецификация изделия изменяется без уведомления

СЕРИЯ 504, ДВУХОПОРНАЯ КАТУШКА

ОТКРЫТАЯ КАТУШКА СО ШЛАНГОМ ДЛИНОЙ 15 М – СЕРИЯ 504

504 200

Применение: подача сжатого воздуха, воды под низким и высоким давлением, смазочных материалов и консистентной смазки в центрах технического обслуживания транспортных средств, полевых установках для обслуживания и автомобилях-автомастерских, производственных линиях, горнодобывающей и строительной промышленности, сельском хозяйстве, автосервисах и т.д.

Сверхпрочная двухопорная катушка со шлангом для перекачки воздуха, воды под низким и высоким давлением, масла под средним давлением и консистентной смазки под высоким давлением. Цельнометаллические опоры. Для шланга диаметром 1/2" длиной до 15 м (50 футов).

Основные характеристики

- Латунный кованый вал, совместимый с широким рядом жидкостей, гарантирует защиту от коррозии и утечек.
- Прочная цельнометаллическая конструкция с двойной опорой.
- Долговечная и надежная силовая пружина из специальной усталостнопрочной стали.
- Износостойкие детали с покрытием на основе порошковой эпоксидной смолы.
- Регулируемые опоры для оптимальной работы в любом монтажном положении: на стене, потолке, полу, емкости.
- Не требует специального технического обслуживания.

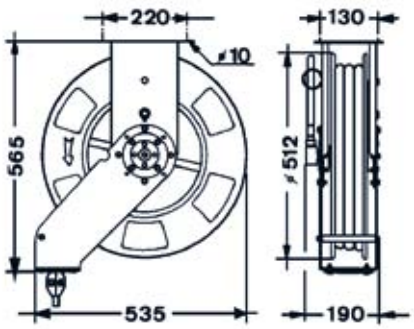

НОМЕР ДЕТАЛИ	ДЛИНА ШЛАНГА	НОМ. ДИАМЕТР ШЛАНГА - Нд x Вд	РЕЗЬБА НА ВЫХОДЕ	РЕЗЬБА НА ВХОДЕ	ТИП ШЛАНГА	НОМИНАЛЬНОЕ ДАВЛЕНИЕ ШЛАНГА	ДАВЛЕНИЕ РАЗРЫВА	ВЕС НЕТТО	НОМЕР ДЕТАЛИ БЕЗ ШЛАНГА
СЖАТЫЙ ВОЗДУХ И ВОДА ПОД НИЗКИМ ДАВЛЕНИЕМ									
504 100	15 м (50 футов)	1/2" - 20 × 12,5 мм	R 1/2" (M)(2)	R 1/2" (M)(2)	**A**	20 бар (300 фунт/дюйм²)	45 бар (650 фунт/дюйм²)	26,5 кг	**504 199** (1)
ХОЛОДНАЯ И ГОРЯЧАЯ ВОДА, МАКС. ТЕМПЕРАТУРА 150 °C - 300 °F									
504 400	15 м (50 футов)	3/8" - 16 × 10 мм	R 3/8" (M)(3)	R 1/2" (F/M)(3)	**C**	170 бар (2500 фунт/дюйм²)	680 бар (10000 фунт/дюйм²)	25,0 кг	**504 499** (1)
МАСЛО, АНТИФРИЗ, ВОЗДУХ, ВОДА									
504 200	15 м (50 фута)	1/2" - 18 × 12,5 мм	R 1/2" (F/M)(3)	R 1/2" (F/M)(3)	**D**	100 бар (1500 фунт/дюйм²)	400 бар (6000 фунт/дюйм²)	28,5 кг	**504 299** (1)
КОНСИСТЕНТНАЯ СМАЗКА									
504 300	15 м (50 футов)	1/4" - 14 × 6,4 мм	R 1/4" (M)(2)	G 1/4" (F/M)(3)	**E**	350 бар (5000 фунт/дюйм²)	1400 бар (20000 фунт/дюйм²)	27,0 кг	**504 399** (1)
504 301	15 м (50 футов)	3/8" - 17 × 10 мм	R 1/4" (M)(2)	G 3/8" (F/M)(3)	**E**	280 бар (4000 фунт/дюйм²)	1120 бар (16000 фунт/дюйм²)	29,8 кг	**504 399** (1)

(1) Модели поставляются без шланга. Максимальное рабочее давление равно минимальному рабочему давлению любого из компонентов, обычно шланга.
(2) Обжимная наружная коническая резьба.
(3) Обжимная коническая гайка 60° и двойной переходник с наружной резьбой 60°.

Все модели со шлангами поставляются с впускным шлангом 0,8 м (2,5 фута).

SAMOA

СЕРИЯ 505, КАТУШКА ДЛЯ БОЛЬШОГО РАСХОДА

505 200

УСИЛЕННАЯ КАТУШКА СО ШЛАНГОМ ДЛИНОЙ 10 И 13 М – СЕРИЯ 502

Применение: подача воздуха под низким давлением, воды, AdBlue (жидкость для катализатора), дизельного топлива, смазочных материалов под средним давлением в центрах технического обслуживания транспортных средств, полевых установках для обслуживания и автомобилях-автомастерских, горнодобывающей и строительной промышленности, производственных линиях, сельском хозяйстве и т.д.

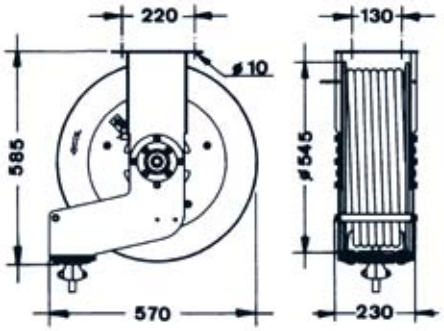

Сверхпрочная двухопорная катушка со шлангом для перекачки воздуха под низким давлением, воды и , AdBlue (жидкость для катализатора), дизельного топлива и смазочных материалов под средним давлением. Цельнометаллическая конструкция. Для шланга диаметром 3/4" длиной до 15 м (50 футов) или диаметром 1/2" длиной до 20 м (65 фута).

Основные характеристики:

- Вал и шарнир для отверстия 3/4" для максимальной подачи без ограничения потока.
- Сверхпрочная цельнометаллическая конструкция для тяжелых условий эксплуатации с двойной опорой.
- Долговечная и надежная силовая пружина из специальной усталостнопрочной стали.
- Износостойкие детали с покрытием на основе порошковой эпоксидной смолы.
- Регулируемые опоры для оптимальной работы в любом монтажном положении: на стене, потолке, полу, емкости.
- Модель 505 010 с валом и шарниром из нержавеющей стали совместима с AdBlue (жидкость для катализатора).
- Не требует специального технического обслуживания.

НОМЕР ДЕТАЛИ	ДЛИНА ШЛАНГА	НОМ. ДИАМЕТР ШЛАНГА - Нд x Вд	РЕЗЬБА НА ВЫХОДЕ	РЕЗЬБА НА ВХОДЕ	ТИП ШЛАНГА	НОМИНАЛЬНОЕ ДАВЛЕНИЕ ШЛАНГА	ДАВЛЕНИЕ РАЗРЫВА	ВЕС НЕТТО	НОМЕР ДЕТАЛИ БЕЗ ШЛАНГА
СЖАТЫЙ ВОЗДУХ И ВОДА ПОД НИЗКИМ ДАВЛЕНИЕМ									
505 200	20 м (65 футов)	1/2" - 20 × 12 мм	R 1/2" (M)(2)	R 1/2" (M)(2)	**D**	100 бар (1500 фунт/дюйм²)	400 бар (6000 фунт/дюйм²)	36 кг	**505 298** (1)
505 201	15 м (50 фута)	3/4" - 27,7 × 19 мм	R 3/4" (M)(2)	R 3/4" (M)(2)	**D**	100 бар (1500 фунт/дюйм²)	400 бар (6000 фунт/дюйм²)	38 кг	**505 299** (1)
AdBlue (ЖИДКОСТЬ ДЛЯ КАТАЛИЗАТОРА)									
505 010 (3)	15 м (50 фута)	3/4" макс.	модель без шланга					33 кг	**505 010**

(1) Модели поставляются без шланга. Максимальное рабочее давление равно минимальному рабочему давлению любого из компонентов, обычно шланга.
(2) Обжимная коническая гайка 60° и двойной переходник с наружной резьбой 60°.
(3) Модель 505010 поставляются без шланга.

Все модели со шлангами поставляются с впускным шлангом 0,8 м (2,5 фута).

Спецификация изделия изменяется без уведомления

КАТУШКА С ОДНОЙ АЛЮМИНИЕВОЙ ОПОРОЙ – СЕРИЯ 506

506 202

Применение: подача сжатого воздуха, воды под низким давлением и рабочих жидкостей; смазочных материалов под средним давлением, холодной и горячей воды под высоким давлением и консистентной смазки под высоким давлением в центрах технического обслуживания транспортных средств, производственных линиях, сельском хозяйстве, автосервисах, морском транспорте, авиации и т.д.

Катушка из алюминия и композитных материалов с одной опорой для перекачки воздуха, воды, масла, антифриза, жидкости для омывателя ветрового стекла, холодной и горячей воды и консистентной смазки под высоким давлением для шлангов длиной 15 м диаметром 1/2".

Основные характеристики

- Алюминиевое основание и опора обеспечивают прочность для работы в самых тяжелых условиях и в то же время небольшой вес, позволяющий легко снять катушку (вес катушки с шлангом длиной 15 м диаметром 1/2"– только 14,9 кг).
- Алюминиевое основание и опора с покрытием на основе порошковой эпоксидной смолы, бобина из композитного материала и крепежи из нержавеющей стали обеспечивают защиту от коррозии в условиях повышенной влажности.
- Никелированный вал и шарнир противостоят износу и коррозии и обеспечивают совместимость с широким рядом жидкостей.
- Бобина монтирована на два не требующих регулярной смазки шарикоподшипника упрощает разматывание шланга и улучшает характеристики пружины.
- Большая эффективная радиальная площадь запирания.
- Устройство выпуска шланга с шестью роликами повышает долговечность шланга, предотвращает зажим шланга и снижает трение.

Конструкция с одной опорой упрощает обслуживание: замену шланга и осмотр храпового механизма и шарнира можно выполнять, не снимая катушку.
Кроме того, натяжение силовой пружины можно регулировать на месте при наличии давления в системе и без необходимости использования каких-либо инструментов или снятия запорного или контрольного клапана, независимо от высоты и положения монтажа катушки. Натяжение силовой пружины можно увеличивать, просто добавляя витки шланга на бобину и уменьшать, убирая их.

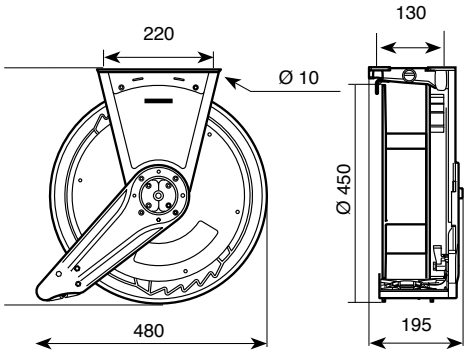

Модели и номера деталей см. на стр. 50

SAMOA

СЕРИЯ 506, КАТУШКА С ОДНОЙ ОПОРОЙ. СПЕЦИФИКЦИИ ШЛАНГОВ

МОДЕЛИ И СПЕЦИФИКАЦИИ

КАТУШКА С ОДНОЙ АЛЮМИНИЕВОЙ ОПОРОЙ – СЕРИЯ 506

НОМЕР ДЕТАЛИ	ДЛИНА ШЛАНГА	НОМ. ДИАМЕТР ШЛАНГА - Нд x Вд	РЕЗЬБА НА ВЫХОДЕ	РЕЗЬБА НА ВХОДЕ	ТИП ШЛАНГА	НОМИНАЛЬНОЕ ДАВЛЕНИЕ ШЛАНГА	ДАВЛЕНИЕ РАЗРЫВА	ВЕС НЕТТО	НОМЕР ДЕТАЛИ БЕЗ ШЛАНГА
СЖАТЫЙ ВОЗДУХ И ВОДА ПОД НИЗКИМ ДАВЛЕНИЕМ									
506 101	10 м (30 футов)	3/8" - 17 x 10 мм	R 3/8" (M)(1)	R 1/2" (M)(1)	**A**	20 бар (300 фунт/дюйм²)	45 бар (650 фунт/дюйм²)	12,1 кг	**506 920**
506 121	15 м (50 футов)	3/8" - 17 x 10 мм	R 3/8" (M)(1)	R 1/2" (M)(1)	**A**	20 бар (300 фунт/дюйм²)	45 бар (650 фунт/дюйм²)	14,2 кг	**506 922**
506 122	15 м (50 футов)	1/2" - 20 x 12,5 мм	R 1/2" (M)(1)	R 1/2" (M)(1)	**A**	20 бар (300 фунт/дюйм²)	45 бар (650 фунт/дюйм²)	14,9 кг	**506 912**
ХОЛОДНАЯ И ГОРЯЧАЯ ВОДА, МАКС. ТЕМПЕРАТУРА 150 C - 300 F									
506 421	15 м (50 футов)	3/8" - 16 x 10 мм	R 3/8" (M)(2)	G 3/8" (F/M)(2)	**C**	170 бар (2500 фунт/дюйм²)	680 бар (10000 фунт/дюйм²)	15,1 кг	**506 942**
МАСЛО, АНТИФРИЗ, ВОЗДУХ, ВОДА									
506 202	10 м (30 футов)	1/2" - 18 x 12,5 мм	G 1/2" (F/M)(2)	G 1/2" (F/M)(2)	**D**	100 бар (1500 фунт/дюйм²)	400 бар (6000 фунт/дюйм²)	12,6 кг	**506 920**
506 222	15 м (50 футов)	1/2" - 18 x 12,5 мм	G 1/2" (F/M)(2)	G 1/2" (F/M)(2)	**D**	100 бар (1500 фунт/дюйм²)	400 бар (6000 фунт/дюйм²)	14,9 кг	**506 922**
506 212	18 м (60 футов)	1/2" - 18 x 12,5 мм	G 1/2" (F/M)(2)	G 1/2" (F/M)(2)	**D**	100 бар (1500 фунт/дюйм²)	400 бар (6000 фунт/дюйм²)	15,7 кг	**506 921**
ОТКАЧКА ОТРАБОТАННОГО МАСЛА									
506 503	6 м (20 футов)	5/8" - 23 x 16 мм	G 1/2" (F/M)(2)	G 1/2" (F/M)(2)	**D**	100 бар (1500 фунт/дюйм²)	400 бар (6000 фунт/дюйм²)	13,3 кг	**506 950**
ЖИДКОСТЬ ДЛЯ ОМЫВАТЕЛЯ ВЕТРОВОГО СТЕКЛА (ВАЛ И ШАРНИР ИЗ НЕРЖАВЕЮЩЕЙ СТАЛИ)									
506 602	10 м (30 футов)	1/2" - 21 x 12,5 мм	G 1/2" (F/M)(2)	G 1/2" (F/M)(2)	**B**	20 бар (300 фунт/дюйм²)	80 бар (1200 фунт/дюйм²)	13,0 кг	**506 960**
506 622	15 м (50 футов)	1/2" - 21 x 12,5 мм	G 1/2" (F/M)(2)	G 1/2" (F/M)(2)	**B**	20 бар (300 фунт/дюйм²)	80 бар (1200 фунт/дюйм²)	15,5 кг	**506 962**
КОНСИСТЕНТНАЯ СМАЗКА									
506 300	10 м (30 футов)	1/4" - 14 x 6,4 мм	R 1/4" (M)(1)	G 1/4" (F/M)(2)	**E**	350 бар (5000 фунт/дюйм²)	1400 бар (20000 фунт/дюйм²)	12,4 кг	**506 930**
506 301	10 м (30 футов)	3/8" - 17 x 10 мм	R 1/4" (M)(1)	G 3/8" (F/M)(2)	**E**	280 бар (4000 фунт/дюйм²)	1120 бар (16000 фунт/дюйм²)	12,9 кг	**506 934**
506 321	15 м (50 футов)	3/8" - 17 x 10 мм	R 1/4" (M)(1)	G 3/8" (F/M)(2)	**E**	280 бар (4000 фунт/дюйм²)	1120 бар (16000 фунт/дюйм²)	16,0 кг	**506 936**
506 311	18 м (60 футов)	3/8" - 17 x 10 мм	R 1/4" (M)(1)	G 3/8" (F/M)(2)	**E**	280 бар (4000 фунт/дюйм²)	1120 бар (16000 фунт/дюйм²)	17,0 кг	**506 935**
AdBlue (ЖИДКОСТЬ ДЛЯ КАТАЛИЗАТОРА)									
506 702	10 м (30 футов)	1/2" - 21 x 12,5 мм	G 1/2" (F/M)(2)	G 1/2" (F/M)(2)	**B**	20 бар (300 фунт/дюйм²)	80 бар (1200 фунт/дюйм²)	13,0 кг	**506 970**
506 722	15 м (50 футов)	1/2" - 21 x 12,5 мм	G 1/2" (F/M)(2)	G 1/2" (F/M)(2)	**B**	20 бар (300 фунт/дюйм²)	80 бар (1200 фунт/дюйм²)	15,5 кг	**506 972**

(1) Обжимная наружная коническая резьба.
(2) Обжимная коническая гайка 60x и двойной переходник с наружной резьбой 60x.

Модели с шлангом 18 м (60 футов) должны использоваться в установках, допускающих свисание шланга из катушки минимум на 3 метра (10 футов), шланг ни в коем случае не должен быть полностью намотан на катушку.

Все модели со шлангами поставляются с впускным шлангом 0,8 м (2,5 фута).

СПЕЦИФИКАЦИИ ШЛАНГОВ

Шланги, поставляемые с катушкой, имеют следующие спецификации.

		ДИАПАЗОН ТЕМПЕРАТУРЫ		ФИТИНГИ НА СВОБОДНОМ КОНЦЕ ШЛАНГА		ФИТИНГИ ДЛЯ СОЕДИНЕНИЯ ВАЛА И ШАРНИРА	
КОД	**ТИП ШЛАНГА**	**МИН.**	**МАКС.**	**РАЗДАТОЧНЫЙ ШЛАНГ**	**ВПУСКНОЙ ШЛАНГ**	**РАЗДАТОЧНЫЙ ШЛАНГ**	**ІВПУСКНОЙ ШЛАНГ**
A	Синтетический каучук SBR, текстильная оплетка	-35 ºC	+70 ºC	Внеш. BSPT, оцинкованная сталь.	Внеш. BSPT, оцинкованная сталь	Колено внутр. конич. BSP 60º, оцинкованная сталь.	Колено внутр. конич. BSP 60º, оцинкованная сталь.
B	EPDM, текстильная оплетка	-40 ºC	+ 95 ºC	Переходник внутр. конич. BSP 60º, внеш. конич. 60º, нерж. сталь.	Колено внутр. конич. BSP 60º, нерж. сталь.	Колено внутр. конич. BSP 60º, нерж. сталь.	Колено внутр. конич. BSP 60º, оцинкованная сталь.
C	Синтетический каучук SBR, одна стальная оплетка	-40 ºC	+150 ºC	Переходник внутр. конич. BSP 60º, внеш. конич. 60º, оцинкованная сталь.	Переходник внутр. конич. BSP 60º, внеш. конич. 60º, оцинкованная сталь.	Колено внутр. конич. BSP 60º, оцинкованная сталь.	Колено внутр. конич. BSP 60º, оцинкованная сталь.
D	Синтетический каучук NBR, одна стальная оплетка	-40 ºC	+100 ºC	Переходник внутр. конич. BSP 60º, внеш. конич. 60º, оцинкованная сталь.	Переходник внутр. конич. BSP 60º, внеш. конич. 60º, оцинкованная сталь.	Колено внутр. конич. BSP 60º, оцинкованная сталь.	Колено внутр. конич. BSP 60º, оцинкованная сталь.
E	Синтетический каучук NBR, одна высокоплотная стальная оплетка	-40 ºC	+100 ºC	Внеш. BSPT, оцинкованная сталь.	Переходник внутр. конич. BSP 60º, внеш. конич. 60º, оцинкованная сталь.	Колено внутр. конич. BSP 60º, оцинкованная сталь.	Колено внутр. конич. BSP 60º, оцинкованная сталь.

NBR – бутадиен-нитрильный каучук
SBR – бутадиен-стирольный каучук
EPDM – каучук на основе сополимера этилена, пропилена и диенового мономера

Спецификация изделия изменяется без уведомления

КОМПАКТНЫЕ КАТУШКИ ДЛЯ ВОЗДУХА

500 115

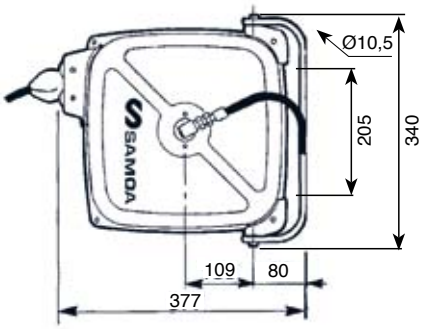

Компактные закрытые стальные катушки для воздуха. Все катушки оборудованы поворотным настенным кронштейном для простого и удобного монтажа. В катушки установлены шланги из полиуретана и ПВХ для максимального рабочего давления 15 бар (285 фунт/кв. дюйм).

500 115: Компактная катушка для воздуха с шлангом 15 м x 8 мм
Компактная катушка для воздуха и воды с шлангом длиной 15 м диаметром 8 мм. Включает впускной шланг длиной 0,8 м и поворотный кронштейн. Резьба на входе: 3/8" BSP (M). Резьба на выходе: 1/4" BSP (M).

500 116: Компактная катушка для воздуха с шлангом 12 м x 10 мм
Компактная катушка для воздуха и воды с шлангом длиной 12 м диаметром 10 мм. Включает впускной шланг длиной 0,8 м и поворотный кронштейн. Резьба на входе: 3/8" BSP (M). Резьба на выходе: 3/8" BSP (M).

КАТУШКИ ДЛЯ КАБЕЛЯ

612 100 - 612 300

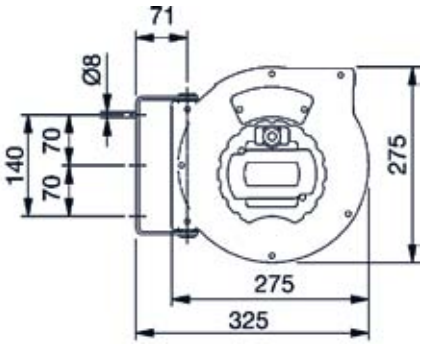

Компактная катушка с прочным корпусом из термопласта. При компактных размерах имеет широкое выходное отверстие для удобного вытягивания кабеля без трения. Все катушки включают поворотный кронштейн, кабель, указанный для каждой модели и максимальный автоматический выключатель. Только для питания 220 В – 50 Гц.

612 100: Катушка для кабеля 220 В, 50 Гц
Включает 15-метровый кабель H05VV-F 3×1,5 мм2, 230 В – 50 Гц. Макс. мощность: 800 Вт с намотанным кабелем и 2000 Вт с полностью размотанным кабелем.

612 200: Катушка для кабеля 220 В, 50 Гц с преобразователем 230 В~ / 24 В=
Включает 15-метровый кабель H05VV-F 2×1 мм2. Макс. мощность: 60 Вт. Включает преобразователь 220 В~ / 24 В=. Для лампы E27 24 В= (лампа не входит в комплект поставки).

612 300: Катушка для кабеля 220 В, 50 Гц с преобразователем 220 В~ / 12 В=
Включает 15-метровый кабель H05VV-F 2×1 мм2. Макс. мощность: 60 Вт. Включает преобразователь 220 В~ / 12 В=. Для лампы E27 12 В= (с ремонтной лампой без лампочки).

АКСЕССУАРЫ ДЛЯ МОНТАЖА КАТУШЕК

** В комплект поставки кронштейнов и стендов, входят гайки, болты и шайбы для монтажа катушек.*

АКСЕССУАРЫ ДЛЯ МОНТАЖА НА СТЕНУ, ПОТОЛОК И ПОЛ

360 119: КРОНШТЕЙН ДЛЯ БЫСТРОГО МОНТАЖА*
Для быстрого монтажа одной катушки на стену или потолок. Подходит для любой катушки Samoa.

360 111: ПОВОРОТНЫЙ НАСТЕННЫЙ МОНТАЖНЫЙ КРОНШТЕЙН*
Для открытых катушек (серии 501 и 504) и закрытых катушек (серия 502).

360 121: ПОВОРОТНЫЙ НАСТЕННЫЙ МОНТАЖНЫЙ КРОНШТЕЙН *
Для катушек с одной опорой (серия 506).

КРОНШТЕЙН ДЛЯ МОНТАЖА КАТУШКИ НА ТЕЛЕЖКУ ДЛЯ БОЧКИ 200 Л
Для монтажа катушек на тележки 432 814 и 432 000.

360 113: Для тележки 432 814
360 135: Для тележки 432 000

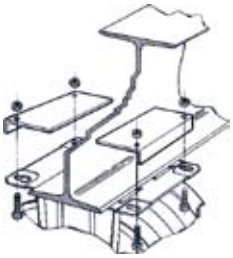

360 116: БАЛОЧНЫЙ КРОНШТЕЙН ДЛЯ КАТУШКИ*
Для подвешивания открытых катушек (серии 501 и 504) и закрытых катушек (серия 502) на an I-образную балку С фланцем шириной от 100 до 175 мм. Гайки и болты входят в комплект поставки.

АКСЕССУАРЫ ДЛЯ МОНТАЖА НА СТЕНУ И ПОТОЛОК ПЛАСТИНЫ ДЛЯ МОНТАЖА КАТУШЕК*
Для монтажа серии катушек на стену или потолок.
360 114: Для монтажа двух катушек. 550 × 308 мм.
360 115: Для монтажа трех катушек. 825 × 308 мм.
360 117: Для монтажа пяти катушек. 1375 × 308 мм.
360 118: Для крепления кронштейна kI-образной балке (мин. /макс. ширина балки: 100 / 175 мм) без необходимости просверливать дополнительные отверстия. Для двух- и трехкатушечных пластин требуется два кронштейна, для пятикатушечной – три.

АКСЕССУАРЫ ДЛЯ НАПОЛЬНОГО МОНТАЖА СТЕНДЫ ДЛЯ КАТУШЕК*
360 160: Стенд для шести катушек. Позволяет монтировать серию из шести (или менее) катушек. Рекомендуется, если потолочный монтаж нежелателен или невозможен. Идеально подходит для одновременного обслуживания двух смазочных площадок.
Размеры: высота: 2500 мм, длина: 1640 мм, ширина: 700 мм.
Включает опору для рулона бумаги, корзину для мусора, две перфорированных панели, письменный стол, поддон-каплеуловитель и два выдвижных ящика с замком.

360 162: Стенд для трех катушек. Для монтажа до трех катушек между двумя смазочными площадками.
Размеры: высота: 2400 мм, длина: 1200 мм, ширина: 310 мм.

360 161: Стенд для двух катушек. Высота: 2374 мм.

360 127 - 360 122 - 360 126 ДЕРЖАТЕЛИ ДЛЯ ПИСТОЛЕТОВ И КАПЛЕУЛОВИТЕЛИ

360 122: Настенный каплеуловитель
360 127: Настенный каплеуловитель и держатель для пистолетов
360 126: Держатель для пистолетов для монтажа на катушку

Спецификация изделия изменяется без уведомления

05

ОБОРУДОВАНИЕ ДЛЯ ИЗМЕРЕНИЯ И КОНТРОЛЯ

ПИСТОЛЕТЫ ДЛЯ РАЗДАЧИ МАСЛА. 54
ПИСТОЛЕТ ДЛЯ РАЗДАЧИ РАБОЧИХ ЖИДКОСТЕЙ, СТОЙКА ДЛЯ РАЗДАЧИ МАСЛА 55
ПИСТОЛЕТЫ ДЛЯ РАЗДАЧИ КОНСИСТЕНТНОЙ СМАЗКИ 56
ЭЛЕКТРОННЫЕ СЧЕТЧИКИ ДЛЯ МАСЛА. 57
ЭЛЕКТРОННЫЕ СЧЕТЧИКИ ДЛЯ КОНСИСТЕНТНОЙ СМАЗКИ И ДРУГИХ РАБОЧИХ ЖИДКОСТЕЙ 59
ЛИНЕЙНЫЕ СЧЕТЧИКИ 60
ЭЛЕКТРОННЫЕ СЧЕТЧИКИ ДЛЯ КОНСИСТЕНТНОЙ СМАЗКИ И ДРУГИХ РАБОЧИХ ЖИДКОСТЕЙ 61
УСОВЕРШЕНСТВОВАННАЯ СИСТЕМА КОНТРОЛЯ. 62
ПУЛЬТ УПРАВЛЕНИЯ СИСТЕМОЙ 65
СИСТЕМЫ КОНТРОЛЯ ОБЪЕМОВ И СИГНАЛИЗАЦИИ ОБ УРОВНЕ ЖИДКОСТИ В ЕМКОСТИ 67

363 078 - 363 077

ПИСТОЛЕТЫ ДЛЯ РАЗДАЧИ МАСЛА

Алюминиевые пистолеты для раздачи масла с эргономичной рукояткой и курком, снижающими усталость руки оператора. Клапан из NBR (бутадиен-нитрильный каучук), допускающий колебания расхода внутри заданных пределов, обеспечивает удобство раздачи материалов даже при работе с насосами с высоким коэффициентом сжатия (10:1). Все пистолеты оборудованы впускным шарниром с шарикоподшипником с мощным фильтром.
Максимальное рабочее давление: 105 бар (1500 фунт/кв. дюйм). Максимальная производительность: 25 л/мин (6,6 галлона США/мин). Резьба на входе жидкости: 1/2" NPSM (F).
Пистолеты могут оборудоваться наконечниками, позволяющими использовать их для решения различных задач.

МОДЕЛИ			
НОМЕР МОДЕЛИ	**ПРИМЕНЕНИЕ**	**НАКОНЕЧНИК**	**ГЕРМЕТИЧНАЯ НАСАДКА**
363 082		Нет	Нет
363 075	Трансмиссионное масло	110° жесткий шарнирный (369 217)	Ручная
363 077	Трансмиссионная жидкость, смазочные материалы	Прямой гибкий (369 200)	Ручная
363 078	Все типы смазочных материалов	Гибкий 90°, шарнирный (369 218)	Полуавтоматическая
363 079	Моторное масло	60° жесткий (369 215)	Полуавтоматическая

363 051

ДВУХРЕЖИМНЫЙ ПИСТОЛЕТ ДЛЯ РАЗДАЧИ МАСЛА

363 051: Двухрежимный пистолет для раздачи масла
Алюминиевый двухрежимный пистолет для раздачи масла. Двойной клапанный механизм обеспечивает малый расход при частичном нажатии курка и максимальный расход при полном нажатии. Курок с блокировкой, впускной шарнир с шарикоподшипником. Этот пистолет поставляется с жестким наконечником под углом 60° и полуавтоматической герметичной насадкой. Максимальное рабочее давление: 105 бар (1500 фунт/кв. дюйм). Максимальная производительность: до 45 л/мин (11,7 галлона США/мин). Резьба на входе жидкости: 3/4" BSP (F).

Информацию об аксессуарах см. на стр. 61

ПИСТОЛЕТ ДЛЯ РАЗДАЧИ РАБОЧИХ ЖИДКОСТЕЙ, СТОЙКА ДЛЯ РАЗДАЧИ МАСЛА

186 300

ПИСТОЛЕТ ДЛЯ РАЗДАЧИ РАБОЧИХ ЖИДКОСТЕЙ

186 300: Пистолет для раздачи рабочих жидкостей
Раздаточный пистолет с упрочненным полиамидным корпусом и клапанным механизмом из нержавеющей стали для жидкости для омывателя ветрового стекла, раствора гликоля (антифриз) и других жидкостей на водной основе. Оборудован латунным впускным шарниром и гибкой выпускной трубкой с наконечником 90º. Максимальное рабочее давление: 40 бар (570 фунт/кв. дюйм). Максимальная производительность: 15 л/мин (4 галлона США/мин). Резьба на входе: 1/2" BSP (F).

361 200

СТОЙКА ДЛЯ РАЗДАЧИ МАСЛА

361 200: Стойка для раздачи масла
Стойка для раздачи масла (четыре продукта). Поставляется с одним клапаном, дополнительно можно монтировать 1, 2 или 3 клапана.
361 110: Дополнительный выпускной клапан для раздаточных стоек.

366 550: Комплект линейных счетчиков для раздаточной стойки.
Линейный счетчик может быть монтирован по заказу.

Информацию об аксессуарах см. на стр. 61

413 077

ПИСТОЛЕТЫ ДЛЯ РАЗДАЧИ КОНСТСТЕНТНОЙ СМАЗКИ

Высоконапорные пистолеты для раздачи консистентной смазки с эргономичной рукояткой и курком, снижающим усталость руки оператора. Материал изготовления: алюминий, секция давления – из нержавеющей стали.
Максимальное рабочее давление: 500 бар (7150 фунт/кв. дюйм). Резьба на входе: 1/4" BSP (F), резьба на выходе: 1/8" BSP (F).

413 077: Пистолет для раздачи консистентной смазки
Пистолет для раздачи консистентной смазки с жесткой выпускной трубкой с 3-лепестковым соединителем (номер детали 121 050).

413 080: Пистолет для раздачи консистентной смазки с Z-образным шарниром
Пистолет для раздачи консистентной смазки с Z-образным шарниром (номер детали 414 300), жесткой выпускной трубкой и 3-лепестковым соединителем (PN 741 300).

413 081: Пистолет для раздачи консистентной смазки
Пистолет для раздачи консистентной смазки с резиновым шлангом длиной 450 мм с двойной стальной оплеткой (номер детали 140 050) с 3-лепестковым соединителем (номер детали 121 050).

413 082: Пистолет для раздачи консистентной смазки с Z-образным шарниром
Пистолет для раздачи консистентной смазки с Z-образным шарниром (номер детали 414 300) и резиновым шлангом длиной 450 мм с двойной стальной оплеткой (номер детали 140 050) с 3-лепестковым соединителем (номер детали 121 050).

Информацию об аксессуарах см. на стр. 61

365 853

ЭЛЕКТРОННЫЕ СЧЕТЧИКИ МАСЛА

Счетчик с овальными шестернями с механическим одометром для смазочных материалов до SAE 140. Сбрасываемый подсчет до 999,9 л и не сбрасываемый сумматор. Счетчики калиброваны на заводе и заключены в резиновый защитный кожух.
Счетчик прифланцовывается к прочному и легкому пистолету для раздачи масла, оборудованному надежным шарниром с шариковым подшипником и фильтром.
Максимальное рабочее давление: 70 бар (1000 фунт/кв. дюйм). Расход масла: от 1 до 27 л/мин. (от 0,26 до 7,1 галлона США/мин). Резьба на входе жидкости: 1/2" BSP(F).

365 853: Счетчик с механическим регистратором, литры
С наконечником 369 218.
365 851: Счетчик с механическим регистратором, литры
Без наконечника.
365 854: Счетчик с механическим регистратором, кварты/галлоны США
С наконечником 369 218.
365 852: Счетчик с механическим регистратором, кварты/галлоны США
Без наконечника.

365 603

СЧЕТЧИК С ЭЛЕКТРОННЫМ ДИСПЛЕЕМ

Счетчик с овальными шестернями с электронным цифровым ЖК-дисплеем 366 750, устанавливаемый на прочный и легкий пистолет для раздачи масла, оборудованный надежным шарниром с шариковым подшипником и впускным фильтром. Счетчик заключен в резиновый защитный кожух.
Счетчики калиброваны на заводе и могут быть перекалиброваны на месте с целью повышения точности.
Единицы измерения: литры, кварты, пинты, галлоны США.
Максимальное рабочее давление: 70 бар (1000 фунт/кв. дюйм). Расход масла: от 1 до 25 л/мин. (от 0,25 до 7 галлонов США). Резьба на входе жидкости: 1/2" BSP (F).

МОДЕЛИ		
НОМЕР МОДЕЛИ	**ПРИМЕНЕНИЕ**	**ТИП НАКОНЕЧНИКА**
365 601		Нет
365 602	Моторное масло	Жесткий наконечник 60° с полуавтоматической герметичной насадкой.
365 603	Все типы смазочных материалов	Гибкий наконечник с жесткой трубкой 90°, шарниром и полуавтоматической герметичной насадкой.
365 604	Трансмиссионная жидкость	Прямой гибкий наконечник с ручной герметичной насадкой.
365 605	Трансмиссионное масло	Жесткий наконечник 110° с шарниром и ручной герметичной насадкой.

Информацию об аксессуарах см. на стр. 61

SAMOA

ЭЛЕКТРОННЫЕ СЧЕТЧИКИ МАСЛА

365 652

ЭЛЕКТРОННЫЙ СЧЕТЧИК ДЛЯ БОЛЬШОГО РАСХОДА

365 652: Электронный счетчик для большого расхода
Счетчик с овальными шестернями с электронным цифровым ЖК-дисплеем для дозированной раздачи смазочных материалов до SAE 140. Дисплей работает от двух сменных батареек AAA 1,5 В.
Счетчик устанавливается на пистолет для раздачи масла с высоким расходом, оборудованный надежным впускным шарниром с шариковым подшипником с впускным фильтром и жестким наконечником под углом 60 °C полуавтоматической герметичной насадкой. Все шланговые счетчики заключены в резиновый защитный кожух.
Максимальное рабочее давление: 70 бар (1000 фунт/кв. дюйм). Макс. расход масла: до 25 л/мин (до 7 галлона США/мин). Резьба на входе жидкости: 3/4" BSP (F).

365 300

ЭЛЕКТРОННЫЙ СЧЕТЧИК С ФУНКЦИЕЙ ЗАДАННОГО ОБЪЕМА

365 300: Электронный счетчик с функцией заданного объема
Электронный счетчик с овальными шестернями с функцией заданного объема – раздача автоматически прекращается при достижении заданного объема.
Счетчик с цифровым дисплеем, который работает от четырех легко заменяемых батареек 1,5 AA. В комплект поставки входит жесткий наконечник под углом 60 °C герметичной насадкой и выпускной шарнир.

365 710

СЕРТИФИЦИРОВАННЫЙ ЭЛЕКТРОННЫЙ СЧЕТЧИК

365 710: Электронный счетчик, сертифицированный Федеральным физико-техническим ведомством (ФРГ).
Электронный счетчик с овальными шестернями с цифровым дисплеем, сертифицированный Федеральным физико-техническим ведомством (ФРГ).
В комплект поставки входит сертификат калибровки, защитный кожух, впускной шарнир и смотровое окошко. Аксессуары для выпуска заказываются отдельно.

Информацию об аксессуарах см. на стр. 61

Спецификация изделия изменяется без уведомления

365 675

ЭЛЕКТРОННЫЙ СЧЕТЧИК ДЛЯ ДРУГИХ РАБОЧИХ ЖИДКОСТЕЙ

365 675: Электронный счетчик для других рабочих жидкостей
Электронный счетчик с овальными шестернями с электронным цифровым ЖК-дисплеем для дозированной раздачи жидкости для омывателя ветрового стекла, раствора гликоля (антифриз) и других жидкостей на водной основе. Дисплей работает от двух сменных батареек AAA 1,5 В. Счетчик имеет два отдельных дисплея в литрах: сбрасываемый 4-разрядный дозировочный дисплей и не сбрасываемый сумматор.
Счетчики калиброваны на заводе и могут быть перекалиброваны на месте с целью повышения точности. Единицы измерения: литры, кварты, пинты, галлоны США.
Счетчик устанавливается на пистолет для раздачи рабочих жидкостей (номер детали 186 300).
Максимальное рабочее давление: 40 бар (570 фунт/кв. дюйм). Расход: от 5 до 15 л/мин (от 1,3 до 4 галлонов США/мин). Резьба на входе жидкости: 1/2" BSP (F).

415 002

ЭЛЕКТРОННЫЙ СЧЕТЧИК ДЛЯ КОНСИСТЕНТНОЙ СМАЗКИ

Счетчик с овальными шестернями с электронным цифровым ЖК-дисплеем для точной раздачи консистентной смазки. Дисплей, который работает от двух легко заменяемых щелочных батареек AAA 1,5В, индицирует закачанное количество смазки в граммах (до 9999 граммов) и суммарное количество в килограммах (до 999999 кг). Показания дозировочного дисплея сбрасываются нажатием кнопки. Счетчики калиброваны на заводе и могут быть перекалиброваны на месте с целью повышения точности. Счетчик устанавливается на пистолет для раздачи консистентной смазки под высоким давлением с эргономичным корпусом и курком, снижающими усталость руки оператора. Максимальное рабочее давление 500 бар (7150 фунт/кв. дюйм).

415 002: Электронный счетчик для консистентной смазки под высоким давлением
Включает:
Резиновый шланг с двойной стальной оплеткой (400 мм) с гидравлическим соединителем для консистентной смазки и Z-образным шарниром.

415 000: Электронный счетчик для консистентной смазки под высоким давлением
Включает:
Z-образный шарнир, без аксессуаров для выпуска.

Информацию об аксессуарах см. на стр. 61

SAMOA

ЛИНЕЙНЫЕ СЧЕТЧИКИ

411 100

ЛИНЕЙНЫЙ СЧЕТЧИК С ОВАЛЬНЫМИ ШЕСТЕРНЯМИ С ЭЛЕКТРОННЫМ ЦИФРОВЫМ ДИСПЛЕЕМ ДЛЯ КОНСИСТЕНТНОЙ СМАЗКИ

411 100: Линейный счетчик для консистентной смазки
Счетчик с овальными шестернями с электронным цифровым ЖК-дисплеем для раздачи консистентной смазки под высоким давлением. Индикация закачанного количества смазки в граммах (до 9999 граммов) и суммарного количества в килограммах (до 999999 кг). Показания дозировочного дисплея сбрасываются нажатием кнопки. Счетчики калиброваны на заводе и могут быть перекалиброваны на месте с целью повышения точности.
Работает от двух щелочных батареек AAA 1,5В. Максимальное давление: 500 бар (7140 фунт/кв. дюйм). Макс. расход: до 1 кг/мин (2,2 фунт/мин). Погрешность: ± 3,0 %. Соединения на входе и выходе: 1/8" BSP (F).

366 750 - 836 504

ЛИНЕЙНЫЙ СЧЕТЧИК С ОВАЛЬНЫМИ ШЕСТЕРНЯМИ С ЭЛЕКТРОННЫМ ЦИФРОВЫМ ДИСПЛЕЕМ ДЛЯ МАСЛА

366 750: Линейный счетчик для масла с электронным цифровым дисплеем
Счетчик с овальными шестернями с электронным цифровым ЖК-дисплеем для раздачи смазочных материалов до SAE 140. Работает от двух легко заменяемых щелочных батареек AAA 1,5В. Счетчик имеет многофункциональный 4-разрядный дисплей с большими знаками, индицирующий объем, розданный при каждой передаче, и два суммарных объема (сбрасываемый и постоянный), которые могут использоваться для регистрации объема, розданного за одну смену, объема, оставшегося в бочке или баке и т.д. Счетчики калиброваны на заводе и могут быть перекалиброваны на месте с целью повышения точности. Единицы измерения: литры, кварты, пинты, галлоны США.
Максимальное рабочее давление: 70 бар (1000 фунт/кв. дюйм). Макс. расход масла: от 1 до 25 л/мин (от 0,25 до 7 галлонов США). Соединения на входе и выходе: 1/2" BSP (F). Погрешность: ±0,5 %.
Аксессуары:
• 836 504: Защитный резиновый кожух для счетчика 366750.

366 850

ЛИНЕЙНЫЙ СЧЕТЧИК С ОВАЛЬНЫМИ ШЕСТЕРНЯМИ С МЕХАНИЧЕСКИМ РЕГИСТРАТОРОМ ДЛЯ МАСЛА

Счетчик с овальными шестернями с механическим одометром для смазочных материалов до SAE 140. Сбрасываемый подсчет до 999,9 л и не сбрасываемый сумматор. Счетчики калиброваны на заводе и заключены в резиновый защитный кожух.
Максимальное рабочее давление: 70 бар (1000 фунт/кв. дюйм). Расход масла: от 1 до 27 л/мин (от 0,26 до 7,1 галлона США/мин). Резьба на входе жидкости: 1/2" BSP(F). В комплект поставки входит Защитный резиновый кожух. Погрешность: ±1 %.
366 850: Линейный счетчик с овальными шестернями
С механическим регистратором в литрах.
366 851: Линейный счетчик с овальными шестернями
С механическим регистратором в квартах/ галлонах США.

366 725 - 366 726

ЛИНЕЙНЫЙ СЧЕТЧИК С ЭЛЕКТРОННЫМ ЦИФРОВЫМ ДИСПЛЕЕМ ДЛЯ БОЛЬШОГО РАСХОДА

Линейные счетчики с овальными шестернями с электронным цифровым ЖК-дисплеем. Счетчик имеет два отдельных дисплея: сбрасываемый 4-разрядный дозировочный дисплей 6-разрядный постоянный сумматор. Счетчики калиброваны на заводе и могут быть перекалиброваны на месте с целью повышения точности. Единицы измерения: литры, кварты, пинты, галлоны США. Счетчики совместимы со смазочными материалами до SAE 240, дизельным топливом и раствором гликоля.
366 725: Линейный счетчик для расхода 50 л/мин
Работает от двух щелочных батареек AAA.
Максимальное рабочее давление: 70 бар (1000 фунт/кв. дюйм).
Максимальная рабочая температура: 60 ºC (140 ºF).
Расход: от 5,5 л/мин (1,45 галлона США) до 50 л/мин (13,2 галлона США).
Погрешность: ±0.5 %.
Перепад давления: 0,5 бар (7 фунт/кв. дюйм).
Соединения на входе и выходе: 1/2" BSP (F).
366 726: Линейный счетчик для расхода 100 л/мин
Работает от двух щелочных батареек AAA.
Максимальное рабочее давление: 30 бар (430 фунт/кв. дюйм).
Максимальная рабочая температура: 60 ºC (140 ºF).
Расход: от 9,5 л/мин (2,5 галлона США) до 100 л/мин (26,4 галлона США).
Погрешность: ±0.5 %.
Перепад давления: 0,5 бар (7 фунт/кв. дюйм).
Соединения на входе и выходе: 1" BSP (F).

Спецификация изделия изменяется без уведомления

ШАРНИРЫ ДЛЯ ПИСТОЛЕТОВ ДЛЯ КОНСИСТЕНТНОЙ СМАЗКИ — 414 100 - 414 300

Шариковые подшипники обеспечивают легкое вращение даже при высоком давлении. Для получения оптимального результата рекомендуется использовать прямой шарнир между насосом и раздаточным шлангом и Z-образный шарнир между шлангом и пистолетом для раздачи консистентной смазки. Максимальное рабочее давление: 500 бар (7150 фунт/кв. дюйм).

414 100: Прямой шарнир для консистентной смазки. 1/4" BSP (MF).
414 200: L-образный шарнир для консистентной смазки. 1/4" BSP (MF).
414 300: Z-образный шарнир для консистентной смазки. 1/4" BSP (MF).

НАКОНЕЧНИКИ ДЛЯ ПИСТОЛЕТОВ ДЛЯ КОНСИСТЕНТНОЙ СМАЗКИ — 140 050 - 741 300

741 306: Жесткая выпускная труба с 3-лепестковым гидравлическим соединителем для консистентной смазки (121 001).
741 300: Жесткая выпускная труба с 3-лепестковым гидравлическим соединителем для консистентной смазки (121 050).

140 050: Шланг с двойной стальной оплеткой, 450 мм.

741 304: Жесткая выпускная труба.

АКСЕССУАРЫ ДЛЯ ПИСТОЛЕТОВ И ЭЛЕКТРОННЫХ СЧЕТЧИКОВ МАСЛА

НОМЕР МОДЕЛИ	ПРИМЕНЕНИЕ	ТИП НАКОНЕЧНИКА	ГЕРМЕТИЧНАЯ НАСАДКА
НАКОНЕЧНИКИ ДЛЯ ШЛАНГОВОГО СЧЕТЧИКА 365 601			
369 217	Трансмиссионное масло	110° жесткий шарнирный	Ручная
369 200	Трансмиссионная жидкость	Прямой гибкий	Ручная
369 218	Все типы смазочных материалов	Гибкий 90°, шарнирный	Полуавтоматическая
369 216	Все типы смазочных материалов	Гибкий 90°, шарнирный	Ручная
369 215	Моторное масло	60° жесткий	Полуавтоматическая
НАКОНЕЧНИКИ ДЛЯ СЧЕТЧИКА ДЛЯ БОЛЬШОГО РАСХОДА 365 652 И 365 652.300			
369 219	Смазочные материалы, большой расход	60° жесткий	Полуавтоматическая
ГЕРМЕТИЧНЫЕ НАСАДКИ			
736 511	Полуавтоматическая герметичная насадка.		
736 502	Ручная герметичная насадка.		
736 522	Полуавтоматическая герметичная насадка. Для шлангового счетчика для большого расхода 365 652.		
369 205	Переходник 90°. Для ручных герметичных насадок.		
ШАРНИРЫ			
364 021	Впускной шарнир для масла 3/4" BsP (F). Для шлангового счетчика для большого расхода 365 652.		
736 601	Впускной шарнир для масла 1/2" BsP (F). Для стандартных шланговых счетчиков.		
836 404	Масляный фильтр. Для установки между шлангом и шарниром 1/2".		

УСОВЕРШЕНСТВОВАННАЯ СИСТЕМА КОНТРОЛЯ

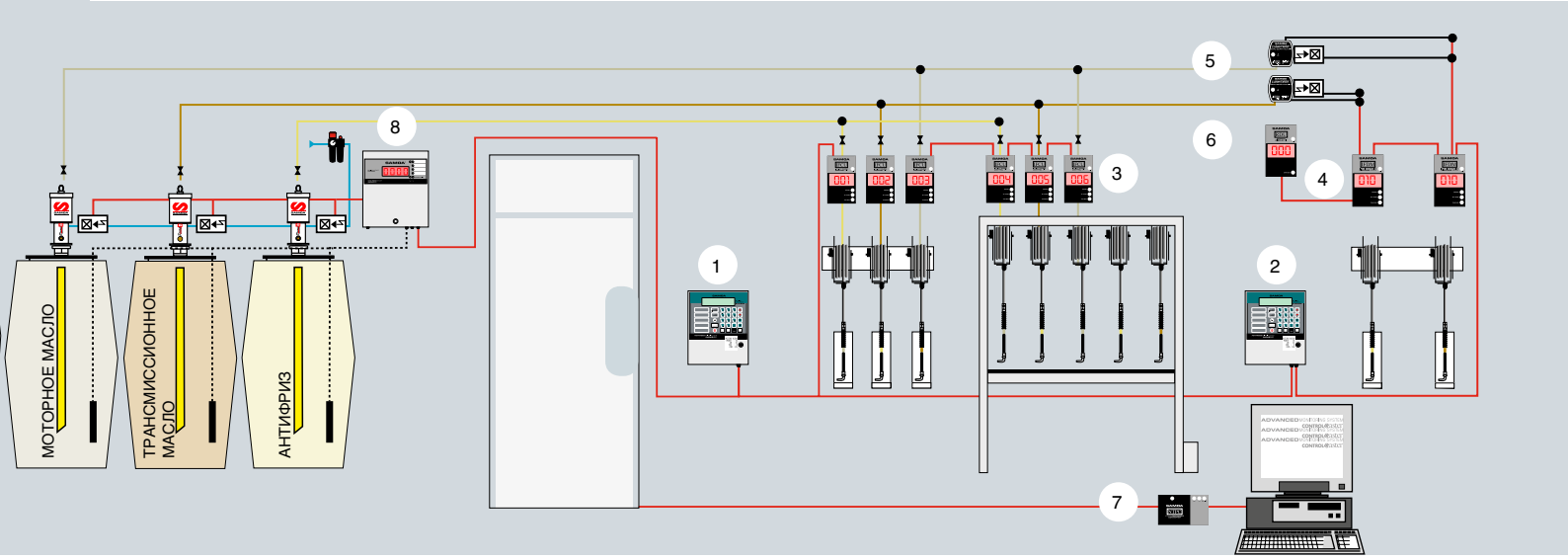

1. КЛАВИАТУРА ДОСТУПА К AMS С МОДУЛЕМ ПАМЯТИ ПРИКЛАДНОЙ ПРОГРАММЫ (381 001 + 381 600)
2. КЛАВИАТУРА ДОСТУПА К AMS (381 001)
3. ПРОГРАММИРУЕМЫЙ РЕГУЛЯТОР РАСХОДА (381 500)
4. ПРОГРАММИРУЕМОЕ УСТРОЙСТВО УПРАВЛЕНИЯ РАЗДАЧЕЙ (381550)
5. ПУЛЬСОМЕТР И ЭЛЕКТРОМАГНИТНЫЙ КЛАПАН (600 281+ 389 001)
6. БЛОК ДИСТАНЦИОННОГО УПРАВЛЕНИЯ (381 700)
7. ПРЕОБРАЗОВАТЕЛЬ СЕТЕВОГО ПРОТОКОЛА (381 300)
8. СИСТЕМА УПРАВЛЕНИЯ ЗАПАСАМИ В БАКЕ (382 100)

Управление раздачей жидкостей в современной мастерской становится все более сложной задачей. Размеры мастерских увеличиваются и старые системы и оборудование уже не справляются с раздачей и контролем жидкостей. Кроме того, рост цен на современные смазочные материалы и популярность синтетических смазочных материалов требуют ужесточения отчетности их использования. Компания Samoa является лидером на рынке систем для инвентаризации и управления раздачей жидкостей. Мы поставляем оборудование для контроля свежих и отработанных жидкостей любой сложности – от простейших пультов управления до сложных компьютеризированных систем.
Усовершенствованная система мониторинга (AMS) – программное обеспечение, на котором базируется наша передовая система для инвентаризации и управления раздачей жидкостей - используется на тысячах предприятий по всему миру. На основании нашего опыта по конструированию систем мониторинга жидкостей и управления работой мастерских мы по-настоящему обновили старый принцип. Мы создали систему, предназначенную для повышения рентабельности путем контроля отчетности раздачи жидкости при выполнении заказа на работу. Простота интеграции системы позволяет проектировать установку любого размера с использованием минимального количества компонентов, от системы раздачи в одной точке до крупнейших систем, включающих более 100 раздаточных кранов. Такая универсальность также позволяет интегрировать дополнительные функции, такие как дистанционное отображение, детекторы уровня запаса, волюметрические измерительные щупы, точки контроля доступа и автоматическое планирование любой функции включения-выключения, и гарантирует возможность последующего изменения при необходимости. Система AMS использует топологию сети шины CAN, которая разрабатывалась для управления всеми функциями автомобиля через один кабель. Эта технология обеспечивает системе легкость установки, и в то же время высочайшую надежность, точность и скорость связи. Шина CAN используется в промышленности, если требуется обеспечить высокую надежность сети.

Система AMS предназначена для:

A. Пользователя, который контролирует раздачу, прокручивая меню и пользуется новыми функциями: автоматическая идентификация по кодовому ключу, раздача нескольких жидкостей во время выполнения одной задачи и опция заливки по требованию.

B. Контролера, который имеет доступ к широкому ряду параметров позволяющих настраивать критерии управления системой в соответствии с конкретными требованиями. С помощью понятных прокручиваемых меню контролер может изменять авторизацию оператора, регулировать уровень в баках и просматривать разнообразную статистику.

C. Монтажника для установки и наладки системы.

Клавиатура системы AMS подключается к электросети (115 / 230 В) и имеет внутренний источник питания 24 В~, обеспечивающий энергию для 1-8 выходов. Количество клавиатур в системе не ограничено и определяется особенностями помещения мастерской. Клавиатура системы AMS может управлять 110 выходами, каждый из которых оборудован программируемым регулятором расхода.

Вся система управляется с помощью ПК через интерфейс компьютера, адаптера связи и специальной программы. Также осуществляется связь с системой управления данными мастерской с помощью дополнительного программного модуля.

Система AMS может также интегрировать усовершенствованную систему управления запасами в баке. Это позволяет точно контролировать запасы масла и автоматически проводить инвентаризацию при поступлении новых смазочных материалов, а также останавливать насос, когда уровень в баке снижается до критического, предотвращая попадание воздуха в систему раздачи жидкости.

Спецификация изделия изменяется без уведомления

УСОВЕРШЕНСТВОВАННАЯ СИСТЕМА КОНТРОЛЯ

381 501

ПРОГРАММИРУЕМЫЙ РЕГУЛЯТОР РАСХОДА (IFCU)

Контролирует все параметры, относящиеся к раздаче жидкости, интегрируя в одном модуле следующие элементы:
• Мощный фильтр, который легко очищается.
• Двухканальный импульсный датчик – точное и надежное измерение.
• Электромагнитный клапан – контроль линии жидкости.
• Центральный микропроцессор для управления расходом жидкости.
• Большой 3-разрядный яркий дисплей, отображающий розданный объем во время перекачки и номер точки раздачи, когда эта точка не используется. В большинстве случаев шланговый счетчик не требуется.
• Три светодиода, указывающих состояние IFCU.

Соединение IFCU с линией раздачи имеет резьбу 1/2". Присоединение к электронной сети – через 2 стандартных контакта в электрических соединителях (ВКЛ / ВЫКЛ).

381 501: Программируемый регулятор расхода с контроллером CAN 100 PPI
Соединительная резьба: 1/2" BSP (F).

381 500: Программируемый регулятор расхода с контроллером CAN 100 PPI и аксессуары для установки
Включает электрические соединители и два фитинга 90° для присоединения к линии раздачи. Соединительная резьба: 1/2" BSP (F).

381 903: Комплект электрических соединителей

381 953: Соединительный кабель IFCU
Кабель 500 мм с соединителями на обоих концах для подключения IFCU при установке группы регуляторов.

381 001

КЛАВИАТУРА ДОСТУПА

Монтируется в мастерской и обеспечивает дистанционный доступ к точкам раздачи или катушкам. Клавиатура доступа включает устройство считывания кодового ключа для идентификации пользователя. В качестве опции к клавиатуре доступа может быть подключен считыватель штрихового кода для идентификации пользователя, регистрации наряда на работу или описания работы. В клавиатуре также имеется слот для модуля памяти прикладной программы (381 600 - один модуль памяти требуется для каждой установки).
Прочный металлический корпус, 25-кнопочная алфавитно-цифровая клавиатура, ЖК-дисплей с подсветкой (2 строки по 16 символов).

381 001: Клавиатура доступа к системе AMS с принтером
Включает термальный принтер для печати отчета после каждой операции, содержащего следующую информацию:
• Дата и время операции.
• Номер заказа на работу.
• Розданный продукт.
• Розданный объем.
• Катушка / точка раздачи.
• Идентификатор / имя пользователя
• Регистрационный номер транспортного средства (опция).
• Показания одометра транспортного средства (опция).
• Запас розданного продукта после операции.
Кроме того, отображается предупреждающее сообщение, когда запас жидкости достигает уровня, заданного контролером.

381 000: Клавиатура доступа к системе AMS без принтера

381 600: Модуль памяти прикладной программы
Вставляется в слот в клавиатуре доступа, содержит системное программное обеспечение. Один модуль памяти для каждой системы.

381 905: Комплект кодовых ключей, 5 шт.

SAMOA

УСОВЕРШЕНСТВОВАННАЯ СИСТЕМА КОНТРОЛЯ

381 300 — ПРЕОБРАЗОВАТЕЛЬ СЕТЕВОГО ПРОТОКОЛА И ПРОГРАММА (NTPC)

381 300:
Шина CAN использует систему связи, которой обычно не имеется на ПК. Преобразователь сетевого протокола обеспечивает надежную связь с ПК через последовательный порт RS232.
Программа для ПК, поставляемая с NTPC ориентирована на пользователя и обеспечивает полный доступ ко всем функциям AMS. Программа производит обработку каждодневных операций и статистический анализ, который может использоваться для роста продаж и повышения рентабельности. Программа работает на ПК в среде WINDOWS и пользуется базой данных ACCESS.

381 550 — ПРОГРАММИРУЕМОЕ УСТРОЙСТВО УПРАВЛЕНИЯ РАЗДАЧЕЙ (IFDM)

381 550:
IFDM управляет блоками контроля расхода, если система требует наличия пульсометра или электромагнитного клапана (тип жидкости, расход, давление и т.д.). Это устройство осуществляет те же функции управления, что и IFCU. Подключается к шине CAN через 2 стандартных контакта в электрических соединителях (ВКЛ / ВЫКЛ). Устройство также обеспечивает питание электромагнитного клапана для контроля линии жидкости и принимает входной сигнал от пульсометра.

381 700 — БЛОК ДИСТАНЦИОННОГО УПРАВЛЕНИЯ (RDU)

381 700:
Хорошо различимый 3-разрядный дисплей повышенной яркости, идентичный дисплею IFCU.
В реальном времени отображает данные по раздаче, относящиеся к операции, выполняемой дистанционно. Это особенно практично, когда катушка монтирована на раму, и может использоваться с обеих сторон. Один RDU может отображать раздачу любого IFCU в сети.

381 913 - 381 912
381 910 - 381 911 — АКСЕССУАРЫ

381 102: Дополнительный блок питания
Каждая клавиатура доступа имеет блок питания достаточный для открытия и закрытия восьми электромагнитных клапанов. Дополнительный блок питания требуется, если одна клавиатура управляет более чем восемью катушками.

381 904: Внешний преобразователь RS-422/RS-232

381 200: Термальный принтер
Термальный принтер для установки в клавиатуру доступа.

381 950: Кабель для шины CAN
Кабель связи для подключения элементов системы, подходящий в большинстве случаев.

381 951: Кабель для шины CAN
Для подключения очень удаленных элементов или в случае очень большого количества элементов в системе.

736 353: Настенный кронштейн для клавиатур 381 000 или 381 001

381 913: Кронштейн для IFCU для закрытых катушек (серия 502)
381 912: Кронштейн для IFCU для открытых катушек (серии 501 и 504)

736 349: Кронштейн для монтажа до шести IFCU (381 500) на шестикатушечный стенд.
Требуются кронштейны 381 911 и 381 910 и крышка 736 377

381 911: Кронштейн для IFCU. Используется вместе с 736 349.

381 910: Кронштейн для IFDM или блока дистанционного управления (RDU).
Используется вместе с 736 349.

736 377: Крышка
Закрывает открытую часть кронштейна 381 911, если IFCU не монтирован.

Спецификация изделия изменяется без уведомления

ПУЛЬТ УПРАВЛЕНИЯ СИСТЕМОЙ

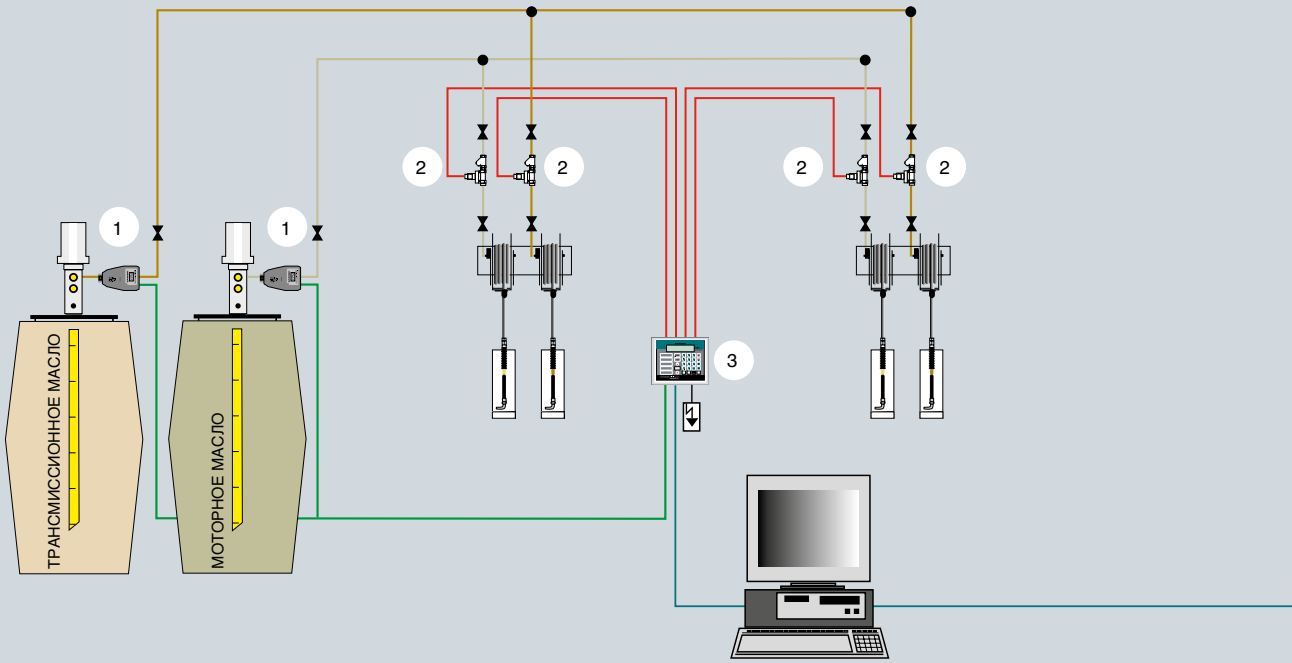

1 ПУЛЬСОМЕТР (МАКС. 2)

2 ЭЛЕКТРОМАГНИТНЫЙ КЛАПАН (МАКС. 10)

3 КЛАВИАТУРА

Этот высокоэффективный пульт управления запасом (IMC) разработан специально для мастерских, в которых требуется упростить контроль рабочих жидкостей. IMC прост в обращении, быстро окупается, а также имеет некоторые функции, которые не доступны в системах управления начального уровня. IMC работает с одним пульсометром на каждом насосе (максимум два пульсометра) и электромагнитным клапаном на каждой точке раздачи (макс. 10 клапанов). Система не допускает одновременной раздачи одной жидкости в разных точках; однако разные жидкости могут раздаваться одновременно.
Имеется также усовершенствованный пульт управления запасом, который может подключаться к ПК. Подключение к ПК упрощает настройку и поддержание системных параметров и представляет собой мощный инструмент управления запасом, обеспечивающим мониторинг уровня в баке и оповещение поставщика масла или закупочного отдела мастерской о низком уровне масла путем отправки электронного сообщения.

Стандартные характеристики IMC:
• Контроль одной или двух жидкостей и макс. 10 точек раздачи. Одновременная раздача двух разных жидкостей.
• Макс. 200 пользователей, система доступа по пин-коду или кодовому ключу.
• Контроль одного воздушного клапана, так чтобы воздух подавался только в часы технического обслуживания.
• Управление запасом по принципу снижающегося остатка: вводится начальный запас, из которого вычитается объем после каждой раздачи. Менеджер вводит информацию о пополнении запаса; пульт извещает о низком уровне запаса.
• Два рабочих уровня: пользователь и менеджер. Пользователь может только дать сигнал на раздачу. Менеджер может регулировать запас, задавать уровни для подачи предупреждающего сигнала и осуществлять другие операции управления.
• Источник питания 115-240 В~.
• Метрические и американские единицы измерения.

ПУЛЬТ УПРАВЛЕНИЯ СИСТЕМОЙ

381 002

КОМПОНЕНТЫ IMC

381 002: Пульт управления системой
Клавиатура доступа для мониторинга и контроля раздачи в мастерских из одного места или центрального пульта. Контроль макс. 10 точек раздачи двух различных жидкостей. Пульт отслеживает раздачу жидкости по каждому заказу на работу и предоставляет дополнительную информацию по каждой жидкости: текущий запас, уровень запаса, при котором подаётся заказ и уровень автоматической остановки раздачи. IMC также управляет электромагнитным клапаном для контроля подачи воздуха в насосы, в соответствии с регламентом обслуживания или по команде, вводимой менеджером с клавиатуры. Четыре поплавковых реле уровня подают сигналы управления уровнем отработанной жидкости в двух емкостях и предотвращают их переполнение, выключая насос для откачки отработанного масла.

381 003: Пульт управления системой с подключением к ПК
Аналогичен модели 381 002, но имеет дополнительно чип для авторизации и программу для ПК, позволяющие настраивать и поддерживать системные параметры с помощью ПК. ПК также может отправлять электронное сообщение поставщику масла или закупочному отделу мастерской о низком уровне масла.

600 281

ПУЛЬСОМЕТР

600 281: Линейный пульсометр
Линейный счетчик с выходом передатчика 328 импульс/литр. Для подключения к выходу каждого насоса или к усовершенствованной системе мониторинга в случае использования Программируемого устройства управления раздачей (номер детали 381 550). Счетчик без дисплея и без функциональных кнопок. Имеет соединительный зажим и световой индикатор открывания катушки. Для работы со смазочными материалами.

Вход-выход: 1/2" BSP (M) с конусным уплотнением 60º.
Мин. расход: 1,5 л/мин (0,4 галлона США).
Макс. расход: 15 л/мин (4 галлона США).
Максимальное рабочее давление: 50 бар (715 фунт/кв. дюйм).

600 600

ПУЛЬСОМЕТР

600 600: Линейный пульсометр для стеклоомывателя и антифриза
Линейный счетчик с выходом передатчика 328 импульс/литр. Для подключения к выходу каждого насоса или к усовершенствованной системе мониторинга в случае использования Программируемого устройства управления раздачей (номер детали 381 550). Счетчик без дисплея и без функциональных кнопок.
Выполнен из нержавеющей стали, уплотнения из витона.
Имеет соединительный зажим и фильтр на выходе. Для работы с жидкостью для омывателя ветрового стекла, моющими средствами и водным раствором антифриза.

Вход-выход: 1/2" BSP (M) с конусным уплотнением 60º.
Мин. расход: 1,5 л/мин (0,4 галлона США).
Макс. расход: 30 л/мин (8 галлонов США).
Максимальное рабочее давление: 150 бар (2150 фунт/кв. дюйм).

389 001

ЭЛЕКТРОМАГНИТНЫЙ КЛАПАН

389 001: Электромагнитный клапан
Электромагнитный клапан 24В= для масла, раствора гликоля и жидкости для омывателя ветрового стекла.
Вход-выход: 1/2" BSP (F).
Максимальное рабочее давление: 50 бар (715 фунт/кв. дюйм).

Спецификация изделия изменяется без уведомления

СИСТЕМЫ КОНТРОЛЯ ОБЪЕМА И СИГНАЛИЗАЦИИ ОБ УРОВНЕ ЖИДКОСТИ В ЕМКОСТИ

СИСТЕМА СИГНАЛИЗАЦИИ О ПРЕДЕЛЬНОМ УРОВНЕ В ЕМКОСТИ — 382 001 - 382 010

Предотвращает работу насоса всухую и переполнение емкостей для отработанного масла. Модуль принимает сигналы от макс. четырех датчиков уровня (например, три датчика в емкостях со свежим маслом и один – в емкости для отработанного масла). На модуле имеется четыре световых индикатора и устройство звукового предупреждения о достижении предельного уровня. Питание: 230 В~ 50 Гц. Если система сигнализации подключена к усовершенствованной системе мониторинга (AMS) она подает сигналы о высоком уровне в емкости для отработанного масла (предотвращая переполнение) и о низком уровне в емкости со свежим маслом для автоматического закрывания электромагнитного клапана источника воздуха для насоса (предотвращая попадание воздуха в линию жидкости и работу насоса всухую).

382 001: Модуль системы сигнализации о предельном уровне в емкости

382 050: Модуль системы сигнализации о предельном уровне в емкости для AMS
Подключается к системе AMS. Если система сигнализации подключена к усовершенствованной системе мониторинга (AMS) она подает сигналы о высоком уровне в емкости для отработанного масла (предотвращая переполнение) и о низком уровне в емкости со свежим маслом (предотвращая попадание воздуха в линию жидкости и работу насоса всухую).

382 010: Датчик высокого уровня
Для моделей 382 050 и 382 001. Монтируется в отверстие в емкости 2".
382 012: Датчик низкого уровня
Для моделей 382 050 и 382 001. Монтируется в отверстие в емкости 2".
382 005: Сигнальная лампа
Для моделей 382 050 и 382 001.

СИСТЕМА КОНТРОЛЯ ОБЪЕМА В ЕМКОСТИ — 382 100 - 382 120

Модуль для контроля объема в макс. 4 емкостях с помощью барометрических датчиков уровня. Датчики уровня точно измеряют объем в каждом баке, при этом можно задать пороговые уровни, при достижении которых система контроля объема прекратит подачу воздуха в насос (с помощью электромагнитного клапана 389 001). Система может работать как автономно, так и в составе усовершенствованной системы мониторинга (AMS) .
В автономном режиме система настраивается с помощью клавиатуры доступа (382 110). Эта клавиатура используется для настройки параметров емкости и пороговых уровней, а также действий, которые будет выполнять система (например, закрытие электромагнитного клапана, контролирующего подачу воздуха в насос). В качестве опции система может контролироваться и настраиваться через ПК с помощью программного пакета, включающего чип для авторизации, который необходимо установить в клавиатуру.
В случае работы в составе системы AMS система контроля объема подключается непосредственно к любой клавиатуре в системе (версия AMM не ранее 3.1.3) и передает в реальном времени точную информацию о запасе масла в емкостях, повышая безопасность системы и уверенность в наличии запаса. Таким образом, ручная регулировка запаса – например при добавлении масла в емкость – больше не требуется. Если AMS подключена к ПК с помощью версии AMS-WIN не ранее 2.1, система контроля объема контролируется и настраивается с помощью программы AMS.

382 100: Модуль системы контроля объема в емкости

382 110: Клавиатура доступа к системе контроля объема в емкости
Для настройки системы при работе в автономном режиме.

382 115: Комплект программ для ПК для управления системой контроля объема в емкости
Включает программу и чип для авторизации.

382 120: Датчик уровня для системы контроля объема в емкости
Максимальная глубина емкости 400 см.

06

МОБИЛЬНЫЕ УСТАНОВКИ

МОБИЛЬНЫЕ СОЛИДОЛОНАГНЕТАТЕЛИ ДЛЯ БОЧЕК 12,5, 18 И 20 КГ С НАСОСОМ PUMPMASTER 3 70
МОБИЛЬНЫЕ СОЛИДОЛОНАГНЕТАТЕЛИ ДЛЯ БОЧЕК 50 И 185 КГ С НАСОСОМ PUMPMASTER 3+3 73
МОБИЛЬНЫЕ ЭКСТРУЗИОННЫЕ УСТАНОВКИ ДЛЯ БОЧЕК 12-20 КГ 75
АВТОНОМНЫЕ МАСЛОРАЗДАТЧИКИ, 25 ЛИТРОВ 76
МОБИЛЬНЫЕ МАСЛОРАЗДАТЧИКИ ДЛЯ БОЧЕК 205 лИТРОВ 78
МОБИЛЬНЫЕ РАЗДАТЧИКИ ДРУГИХ РАБОЧИХ ЖИДКОСТЕЙ 79
ТЕЛЕЖКИ ДЛЯ БОЧЕК 80

МОБИЛЬНОЕ И ПЕРЕНОСНОЕ ОБОРУДОВАНИЕ – ПРОСТОЕ И ЭКОНОМИЧНОЕ РЕШЕНИЕ ДЛЯ ПЕРЕКАЧКИ И РАЗДАЧИ СМАЗОЧНЫХ МАТЕРИАЛОВ, ПРИМЕНЯЕМЫХ НЕБОЛЬШИМИ ПОРЦИЯМИ, А ТАКЖЕ В СИТУАЦИЯХ, КОГДА НЕВОЗМОЖНО ОБРАТИТЬСЯ В ЦЕНТР ОБСЛУЖИВАНИЯ.

SAMOA

МОБИЛЬНЫЕ СОЛИДОЛОНАГНЕТАТЕЛИ ДЛЯ БОЧЕК 12,5, 18 И 20 КГ С НАСОСОМ PUMPMASTER 3

424 172.030

424 152

424 172

ПНЕВМАТИЧЕСКИЕ СОЛИДОЛОНАГНЕТАТЕЛИ С НАСОСОМ PUMPMASTER 3

424 172.030: Пневматический солидолонагнетатель с насосом PM3 с тележкой с опорой для бочек 20 кг

Включает:
- 404 100: Насос Pump Master 3 для консистентной смазки – коэффициент сжатия 55:1, высота 410 мм с переходником.
- 418 002: Крышка 330 мм для бочек 20 кг.
- 741 602: Ручка для переноски
- 412 102: Шланг высокого давления 2 м x 1/4" для консистентной смазки.
- 413 080: Пистолет для раздачи консистентной смазки под высоким давлением с Z-образным шарниром.
- 431 001: Двухколесная тележка с опорой для бочки.

424 170.030: Пневматический солидолонагнетатель с насосом PM3 с тележкой с опорой для бочек 12,5 и 18 кг
Аналогично модели 424 172.030, но включает крышку 310 мм (номер детали 418 013) вместо крышки 330 мм (номер детали 418 002).
424 152: Пневматический солидолонагнетатель с насосом PM3 с тележкой для бочек 20 кг
Аналогично модели 424 172.030, но включает двухколесную тележку (номер детали 430 000) вместо тележки с опорой (номер детали 431 001).
424 150: Пневматический солидолонагнетатель с насосом PM3 с тележкой для бочек 12,5 и 18 кг
Аналогично модели 424 170.030, но включает двухколесную тележку (номер детали 430 000) вместо тележки с опорой (номер детали 431 001).

СОЛИДОЛОНАГНЕТАТЕЛИ С НАСОСОМ PUMPMASTER 3

424 172: Пневматический солидолонагнетатель с насосом PM3 для бочек 20 кг

Включает:
- 404 100: Насос Pump Master 3 для консистентной смазки – коэффициент сжатия 55:1, высота 410 мм с переходником.
- 418 002: Крышка 330 мм для бочек 20 кг.
- 741 602: Ручка для переноски.
- 412 102: Шланг высокого давления 2 м x 1/4" для консистентной смазки.
- 413 080: Пистолет для раздачи консистентной смазки под высоким давлением с Z-образным шарниром.

424 170: Пневматический солидолонагнетатель с насосом PM3 для бочек 12,5 и 18 кг
Аналогично модели 424 172, но включает крышку 310 мм (номер детали 418 013) вместо крышки 330 мм (номер детали 418 002).

Изделия, не входящие в комплект поставки:
417 001: Следящая пластина 298 - 260 мм. Для бочек 12,5 и 18 кг.
417 005: Следящая пластина 340 - 300 мм. Для бочек 20 кг.
411 100: Линейный счетчик консистентной смазки для пистолета для консистентной смазки.

Спецификация изделия изменяется без уведомления

МОБИЛЬНЫЕ СОЛИДОЛОНАГНЕТАТЕЛИ ДЛЯ БОЧЕК 50 КГ С НАСОСОМ PUMPMASTER 3

425 290

Поставляется без следящей пластины

СОЛИДОЛОНАГНЕТАТЕЛЬ С НАСОСОМ PUMPMASTER 3

425 290: Пневматический солидолонагнетатель с насосом PM3 для бочек 50 кг

Включает:
- 407 200: Насос Pump Master 3 для консистентной смазки – коэффициент сжатия 55:1, высота 720 мм с переходником.
- 418 004: Крышка 405 мм для бочек 50 кг.
- 412 102: Шланг высокого давления 2 м x 1/4" для консистентной смазки.
- 413 080: Пистолет для раздачи консистентной смазки под высоким давлением с Z-образным шарниром.
- 430 000: Двухколесная тележка.

425 150

Поставляется без следящей пластины

МОБИЛЬНЫЙ ПНЕВМАТИЧЕСКИЙ СОЛИДОЛОНАГНЕТАТЕЛЬ С НАСОСОМ PUMPMASTER 3

425 150: Пневматический солидолонагнетатель с насосом PM3 с тележкой с опорой для бочек 50 кг

Включает:
- 407 200: Насос Pump Master 3 для консистентной смазки – коэффициент сжатия 55:1, высота 720 мм с переходником.
- 418 004: Крышка 405 мм для бочек 50 кг.
- 412 103: Шланг высокого давления 3 м x 1/4" для консистентной смазки.
- 413 080: Пистолет для раздачи консистентной смазки под высоким давлением с Z-образным шарниром.
- 431 000: Четырехколесная тележка с опорой.

425 150.006: Пневматический солидолонагнетатель с насосом PM3 с тележкой с опорой для бочек 50 кг
Аналогично модели 425 150, но со шлангом для консистентной смазки длиной 6 метров, вместо шланга длиной 3 метра.

Изделия, не входящие в комплект поставки:
417 003: Следящая пластина 405 - 360 мм. Для бочек 50 кг большого диаметра.
417 002: Следящая пластина 370 - 330 мм. Для бочек 50 кг стандартного диаметра.
411 100: Линейный счетчик консистентной смазки для пистолета для консистентной смазки.

МОБИЛЬНЫЕ СОЛИДОЛОНАГНЕТАТЕЛИ ДЛЯ БОЧЕК 185 КГ С НАСОСОМ PUMPMASTER 3

428 243

СОЛИДОЛОНАГНЕТАТЕЛЬ С НАСОСОМ PUMPMASTER 3 – 185 кг

428 243: Мобильный пневматический солидолонагнетатель с насосом PM3 для бочек 185 кг

Включает:
- 409 200: Насос Pump Master 3 для консистентной смазки – коэффициент сжатия 55:1, высота 920 мм с переходником.
- 418 006: Крышка 610 мм для бочек 185 кг.
- 417 004: Следящая пластина 590 - 550 мм для бочек 185 кг.
- 412 104: Шланг высокого давления 4 м x 1/4" для консистентной смазки.
- 413 080: Пистолет для раздачи консистентной смазки под высоким давлением с Z-образным шарниром.
- 432 000: Тележка для бочек 185 кг.

428 200

ПНЕВМАТИЧЕСКИЙ СОЛИДОЛОНАГНЕТАТЕЛЬ С НАСОСОМ PUMPMASTER 3 – 185 кг

428 200: Мобильный пневматический солидолонагнетатель с насосом PM3 с катушкой для бочек 185 кг

Включает:
- 409 200: Насос Pump Master 3 для консистентной смазки – коэффициент сжатия 55:1, высота 920 мм с переходником.
- 418 006: Крышка 610 мм для бочек 185 кг.
- 417 004: Следящая пластина 590 - 550 мм для бочек 185 кг.
- 412 190: Шланг высокого давления 1,5 м × 1/4".
- 501 300: Открытая катушка со шлангом 10 м × 1/4".
- 413 080: Пистолет для раздачи консистентной смазки под высоким давлением с Z-образным шарниром.
- 432 814: Упрочненная тележка для бочек 185 кг.
- 360 113: Кронштейн для крепления катушки на тележку 432 814.

Изделия, не входящие в комплект поставки:
411 100: Линейный счетчик консистентной смазки для пистолета для консистентной смазки.

Спецификация изделия изменяется без уведомления

МОБИЛЬНЫЕ СОЛИДОЛОНАГНЕТАТЕЛИ ДЛЯ БОЧЕК 50 И 185 КГ С НАСОСОМ PUMPMASTER 3+3

SAMOA

423 150	426 243	426 200

Поставляется без следящей пластины

СОЛИДОЛОНАГНЕТАТЕЛЬ С НАСОСОМ PUMPMASTER 3+3 – 50 кг

423 150: Мобильный пневматический солидолонагнетатель с насосом PM3+3 для бочек 50 кг

Включает:
- 402 000: Насос Pump Master 3+3 для консистентной смазки – коэффициент сжатия 60:1, высота 730 мм с переходником.
- 418 004: Крышка 405 мм для бочек 50 кг.
- 412 103: Шланг высокого давления 3 м x 1/4" для консистентной смазки.
- 431 000: Четырехколесная тележка с опорой.
- 413 080: Пистолет для раздачи консистентной смазки под высоким давлением с Z-образным шарниром.
- 945 591: Соединительный переходник 3/8" BSP (M) x 1/4" BSP (M)

Изделия, не входящие в комплект поставки:
417 003: Следящая пластина 405 - 360 мм. Для бочек 50 кг большого диаметра.
417 002: Следящая пластина 370 - 330 мм. Для бочек 50 кг стандартного диаметра.
411 100: Линейный счетчик консистентной смазки для пистолета для консистентной смазки.

СОЛИДОЛОНАГНЕТАТЕЛЬ С НАСОСОМ PUMPMASTER 3+3 – 185 кг

426 243: Мобильный пневматический солидолонагнетатель с насосом PM3+3 для бочек 185 кг

Включает:
- 402 025: Насос Pump Master 3+3 для консистентной смазки – коэффициент сжатия 60:1, высота 925 мм с переходником.
- 418 006: Крышка 610 мм для бочек 185 кг.
- 417 004: Следящая пластина 590 - 550 мм для бочек 185 кг.
- 412 104: Шланг высокого давления 4 м x 1/4" для консистентной смазки.
- 413 080: Пистолет для раздачи консистентной смазки под высоким давлением с Z-образным шарниром.
- 432 000: Тележка для бочек 185 кг.
- 945 591: Соединительный переходник 3/8" BSP (M) x1/4" BSP (M)

Изделия, не входящие в комплект поставки:
411 100: Линейный счетчик консистентной смазки для пистолета для консистентной смазки.

СОЛИДОЛОНАГНЕТАТЕЛЬ С НАСОСОМ PUMPMASTER 3+3 – С КАТУШКОЙ

426 200: Мобильный пневматический солидолонагнетатель с насосом PM3+3 с катушкой для бочек 185 кг

Включает:
- 402 025: Насос Pump Master 3+3 для консистентной смазки – коэффициент сжатия 60:1, высота 925 мм с переходником.
- 418 006: Крышка 610 мм для бочек 185 кг.
- 417 004: Следящая пластина 590 - 550 мм для бочек 185 кг.
- 412 392: Шланг высокого давления 1,5 м x 3/8" для консистентной смазки.
- 504 301: Открытая катушка со шлангом 15 м x 3/8".
- 413 080: Пистолет для раздачи консистентной смазки под высоким давлением с Z-образным шарниром.
- 432 814: Упрочненная тележка для бочек 185 кг.
- 360 113: Кронштейн для крепления катушки на тележку 432 814.
- 945 592: Соединительный переходник 3/8" BSP (MM)

МОБИЛЬНЫЕ СОЛИДОЛОНАГНЕТАТЕЛИ С НАСОСАМИ PUMPMASTER 3 И PUMPMASTER 3+3

482 200

СОЛИДОЛОНАГНЕТАТЕЛЬ С НАСОСОМ PUMPMASTER 3 – С ПОДСТАВКОЙ

Насос Pump Master 3 для консистентной смазки – коэффициент сжатия 55:1 с защитной подставкой. Для бочек до 20 кг и 50 кг, которые ставятся в подставку.

482 200: Мобильный пневматический солидолонагнетатель с насосом PM3 с подставкой для бочек макс. 20 кг

Включает:
- 404 100: Насос Pump Master 3 для консистентной смазки – коэффициент сжатия 55:1.
- 480 021: Защитная подставка с 4 роликами.
- 412 102: Шланг высокого давления 2 м x 1/4".
- 413 080: Пистолет для раздачи консистентной смазки с Z-образным шарниром.

482 500: Мобильный пневматический солидолонагнетатель с насосом PM3 с подставкой для бочек 50 кг

Аналогично модели 482 200, но для бочек 50 кг. Включает насос Pump Master 3 для консистентной смазки – коэффициент сжатия 55:1 (номер детали 407 200), защитную подставку с двумя колесами, двумя роликами и ручкой для бочек 50 кг (480 050) и шланг высокого давления 3 м x 1/4" для консистентной смазки (номер детали 412 103).

486 500

МОБИЛЬНЫЙ ПНЕВМАТИЧЕСКИЙ СОЛИДОЛОНАГНЕТАТЕЛЬ С НАСОСОМ PUMPMASTER 3+3 – С ПОДСТАВКОЙ

Насос Pump Master 3+3 для консистентной смазки – коэффициент сжатия 60:1 с защитной подставкой. Для бочек до 20 кг и 50 кг, которые ставятся в подставку.

486 200: Мобильный пневматический солидолонагнетатель с насосом PM3+3 с подставкой для бочек макс. 20 кг

Включает:
- 402 050: Насос Pump Master 3+3 для консистентной смазки – коэффициент сжатия 60:1.
- 480 021: Защитная подставка с 4 роликами.
- 412 102: Шланг высокого давления 2 м x 1/4".
- 413 080: Пистолет для раздачи консистентной смазки с Z-образным шарниром.
- 945 591: Соединительный переходник 3/8" BSP(M) x 1/4" BSP(F).

486 500: Мобильный пневматический солидолонагнетатель с насосом PM3+3 с подставкой для бочек 50 кг

Аналогично модели 486 200, но для бочек 50 кг.
Включает насос Pump Master 3+3 для консистентной смазки – коэффициент сжатия 60:1 (номер детали 402 000), защитную подставку с двумя колесами, двумя роликами и ручкой для бочек 50 кг (480 050) и шланг высокого давления 3 м x 1/4" для консистентной смазки (номер детали 412 103).

Изделия, не входящие в комплект поставки:
417 001: Следящая пластина 298 - 260 мм. Для бочек 12,5 и 18 кг.
417 005: Следящая пластина 340 - 300 мм. Для бочек 20 кг.
417 002: Следящая пластина 370 - 330 мм. Для бочек 50 кг стандартного диаметра.
417 003: Следящая пластина 405 - 360 мм. Для бочек 50 кг большого диаметра.
411 100: Линейный счетчик консистентной смазки для пистолета для консистентной смазки.

Спецификация изделия изменяется без уведомления

МОБИЛЬНЫЕ ЭКСТРУЗИОННЫЕ УСТАНОВКИ ДЛЯ БОЧЕК 12-20 КГ

МОБИЛЬНЫЕ ЭКСТРУЗИОННЫЕ УСТАНОВКИ ДЛЯ БОЧЕК 12-20 КГ

424 060

Мобильные установки, специально разработанные для раздачи клейкой, высоковязкой консистентной смазки (NLGI 3) и герметика.

Нижний конец насоса прикреплен к индукционной пластине, а сам насос монтирован на поршень пневмоцилиндра, который поднимает насос для замены пустой бочки. Поршень пневмоцилиндра работает также во время работы насоса, вталкивая насос в емкость с консистентной смазкой, способствуя всасыванию насоса. Таким образом, возможна перекачка жидкостей с очень высокой вязкостью.

Установка подходит для бочек 12-20 кг, минимальный внутренний диаметр 260 мм, максимальный внутренний диаметр 298 мм), максимальная высота 370 мм.

Установка включает в себя насос для консистентной смазки PumpMaster 3+3 с коэффициентом сжатия 60:1 и монтируется на передвижную опору с 4 колесами, на двух из которых имеется тормоз. Насос поставляется со шлангом высокого давления длиной 3 м и раздаточным пистолетом с Z-образным шарниром и гидравлической насадкой (номер детали 413 080).

Пневмоцилиндр управляется клапаном, расположенным на индукционной стойке, и оборудован регулятором давления сверху вниз.

424 060: Мобильная экструзионная установка
Поставляется со шлангом высокого давления длиной 3 м и раздаточным пистолетом с Z-образным шарниром и гидравлической насадкой.

424 061: Мобильная экструзионная установка
Аналогично модели 424 060, но без подающего шланга, пистолета и насадки.

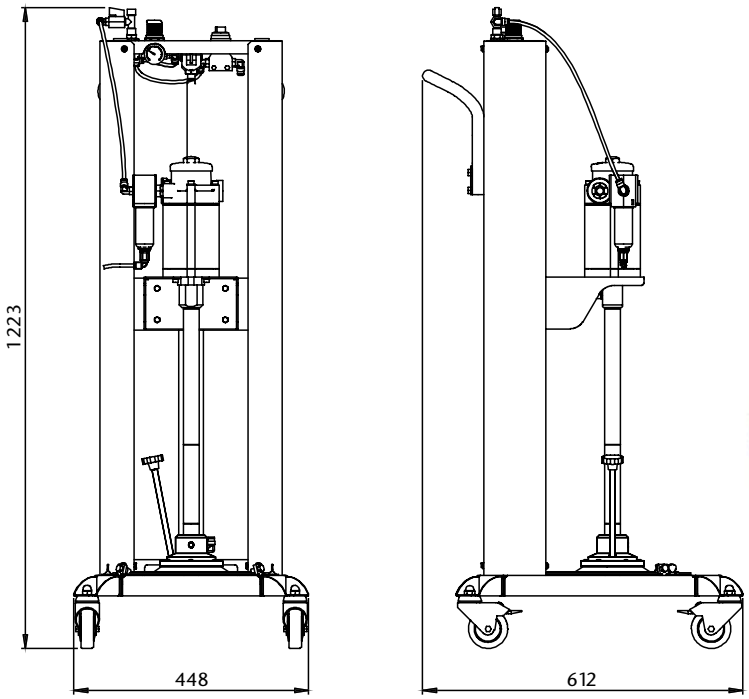

Воздушный фильтр и регулятор
(номер детали 240 500) заказывается отдельно

SAMOA

АВТОНОМНЫЕ МАСЛОРАЗДАТЧИКИ, 25 ЛИТРОВ

324 000

НАКАЧИВАЕМЫЕ МАСЛОРАЗДАТЧИКИ 25 ЛИТРОВ

324 010: Накачиваемый маслораздатчик с расходомером, 25 литров
Мобильная установка для раздачи вязких смазочных материалов со стальной емкостью 25 л (6,6 галлона США) и датчиком уровня. Установка накачивается с помощью насоса для шин (макс. давление 7 бар (100 фунт/кв. Дюйм), предохранительный клапан входит в комплект поставки). Поставляется с подающим шлангом длиной 1,5 м и раздаточным пистолетом для масла, электронным расходомером для пистолета, гибкой трубкой и ручной герметичной насадкой.

324 000: Накачиваемый маслораздатчик, 25 литров
Аналогично модели 324 010, но без расходомера.

325 000

РУЧНЫЕ МАСЛОРАЗДАТЧИКИ 25 ЛИТРОВ

325 010: Ручной маслораздатчик с расходомером, 25 литров
Автономная установка со стальной емкостью 25 л (6,6 галлона США) и датчиком уровня. Установка включает в себя насос с рычажным принципом действия, цифровой расходомер на выходе насоса и подающий шланг длиной 1,5 м с клапаном и насадкой 135º.

325 000: Ручной маслораздатчик с расходомером, 25 литров
Аналогично модели 325 010, но без расходомера.

327 020

МАСЛОРАЗДАТЧИКИ НА 25 ЛИТРОВ С ПНЕВМОПРИВОДОМ

327 020: Маслораздатчик с пневматическим приводом с расходомером, 25 литров
Автономная установка со стальной емкостью 25 л (6,6 галлона США) и датчиком уровня. Установка включает в себя пневмонасос с коэффициентом сжатия 2:1, специально разработанный для раздачи высоковязких смазочных материалов, цифровой расходомер на выходе насоса и подающий шланг длиной 1,5 м с пистолетом для раздачи масла с трубкой, изогнутой под углом 110º и ручной герметичной насадкой.

Спецификация изделия изменяется без уведомления

АВТОНОМНЫЕ МАСЛОРАЗДАТЧИКИ, 70 ЛИТРОВ И МОБИЛЬНЫЕ УСТАНОВКИ ДЛЯ БОЧЕК 50 ЛИТРОВ

326 000

328 010

370 400

АВТОНОМНЫЕ МАСЛОРАЗДАТЧИКИ, 70 ЛИТРОВ

326 010: Ручные маслораздатчики со счетчиком, 70 литров
Автономная установка с емкостью 70 л (17 галлонов США) с датчиком уровня. Установка включает насос с рычажным принципом действия, счетчик масла с цифровым дисплеем на выходе насоса и подающий шланг 1,5 м с клапаном и насадкой, изогнутой под углом 135º.

326 000: Ручные маслораздатчики, 70 литров
Аналогично модели 326 010, но без счетчика.

328 010: Пневматические маслораздатчики со счетчиком, 70 литров
Автономная установка с емкостью 70 л (17 галлонов США) с датчиком уровня. Установка включает пневмонасос с коэффициентом сжатия 3:1 для раздачи всех типов смазочных материалов, подающий шланг 3 м и шланговый счетчик с полуавтоматической герметичной насадкой.

МОБИЛЬНЫЕ МАСЛОРАЗДАТЧИКИ ДЛЯ БОЧЕК 50 ЛИТРОВ

370 400: Мобильный маслораздатчик для бочек 50 л и шланговым счетчиком

Включает:
- 358 120: насос для масла с коэффициентом сжатия 3:1.
- 418 010: крышку для бочки 405 мм с двумя отверстиями.
- 362 103: шланг для масла 3 м.
- 431 000: 4-колесная тележка для бочки 50 л (16 галлонов США).
- 365 603: Электронный счетчик.

370 500: Мобильный маслораздатчик для бочек 50 л
Аналогично модели 370 400, но без счетчика.

SAMOA

МОБИЛЬНЫЕ МАСЛОРАЗДАТЧИКИ ДЛЯ БОЧЕК 205 ЛИТРОВ

376 300

МОБИЛЬНЫЕ МАСЛОРАЗДАТЧИКИ ДЛЯ БОЧЕК 205 лИТРОВ С ДЛИНЫМ НАСОСОМ

376 300: Мобильные маслораздатчики для бочек 205 л

Включает:
• 354 120: Насос для масла с коэффициентом сжатия 3:1 для бочек
205 л.
• 362 103: Шланг для масла 3 м x 1/2".
• 365 603: Электронный счетчик с полуавтоматической герметичной насадкой.
• 432 000: Тележка для бочек 205 л.

376 610

МОБИЛЬНЫЕ МАСЛОРАЗДАТЧИКИ ДЛЯ БОЧЕК 205 лИТРОВ

376 610: Мобильные маслораздатчики для бочек 205 л
Насос, монтированный на тележке, упрощает замену пустой бочки.

Включает:
• 353 120: Насос для масла с коэффициентом сжатия 3:1.
• 360 102: Настенный кронштейн для насоса.
• 367 011: Всасывающий шланг для бочек 205 л.
• 362 103: Шланг для масла 3 м x 1/2".
• 365 603: Электронный счетчик с полуавтоматической герметичной насадкой.
• 432 814: Упрочненная тележка для бочки 205 л.

378 110

МОБИЛЬНЫЕ МАСЛОРАЗДАТЧИКИ ДЛЯ БОЧЕК 205 лИТРОВ С КАТУШКОЙ

378 110: Мобильные маслораздатчики для бочек 205 л с катушкой
Насос, монтированный на тележке, упрощает замену пустой бочки.

Включает:
• 353 120: Насос для масла с коэффициентом сжатия 3:1.
• 360 102: Настенный кронштейн для насоса.
• 367 011: Всасывающий шланг для бочек 205 л.
• 502 204: Закрытая катушка со шлангом 10 м x 1/2".
• 360 113: Кронштейн для крепления катушки на тележку.
• 365 603: Электронный счетчик с полуавтоматической герметичной насадкой.
• 432 814: Упрочненная тележка для бочки 205 л.

Спецификация изделия изменяется без уведомления

557 011

МОБИЛЬНЫЕ РАЗДАТЧИКИ РАБОЧИХ ЖИДКОСТЕЙ С МЕМБРАННЫМ НАСОСОМ

557 011: Мобильные раздатчики рабочих жидкостей с мембранным насосом для бочек 205 л со счетчиком
Мобильная установка для раздачи антифриза и жидкости для омывателя ветрового стекла с помощью мембранного пневмонасоса Directflo DF50 (детали проточной части и шарики из Полипропилен, Следящая пластина из хайтрела). Для антифриза, трансмиссионной жидкости, жидкости для омывателя ветрового стекла и растворителей.

Включает:
• 552 015: Мембранный насос DF50 (детали проточной части и шарики из Полипропилен, мембрана из хайтрела).
• 362 103: Подающий шланг 3 м x 1/2".
• 360 100: Кронштейн для насоса.
• 365 675: Электронный счетчик.
• 432 000: Тележка для бочек 205 л.
• 360 134: Кронштейн для насоса.
• 367 011: Всасывающий шланг для бочек для бочки 205 л.
• 945 554: Соединительный переходник 3/4"-1/2" BSP (MM).

557 012: Мобильные раздатчики рабочих жидкостей с мембранным насосом для бочек 205 л
Аналогично модели 557 011, но с пистолетом для рабочих жидкостей без счетчика (номер детали 186 300) вместо электронного счетчика (номер детали 365 675).

376 750

МОБИЛЬНЫЕ РАЗДАТЧИКИ РАБОЧИХ ЖИДКОСТЕЙ С ПОРШНЕВЫМ НАСОСОМ

376 750: Мобильные раздатчики рабочих жидкостей с поршневым насосом для бочек 205 л со счетчиком
Мобильная установка для раздачи растворов с помощью никелированного поршневого насоса с коэффициентом сжатия 1:1, монтированного на бочку 205 л.

Включает:
• 601 202: Никелированный насос Pump Master 2, коэффициент сжатия 1:1.
• 733 218: Всасывающая трубка из ПВХ
• 945 554: Соединительный переходник M3/4" x M 1/2"
• 362 103: Подающий шланг 3 м x 1/2"
• 365 603: Шланговый счетчик.
• 432 000: Тележка для бочек 205 л
• 360 134: Кронштейн для насоса

376 751: Мобильные раздатчики рабочих жидкостей с поршневым насосом для бочек 205 л
Аналогично модели 376 750, но с пистолетом для рабочих жидкостей без счетчика (номер детали 186 300) вместо электронного счетчика (номер детали 365 603).

ТЕЛЕЖКИ ДЛЯ БОЧЕК

431 000

ТЕЛЕЖКА ДЛЯ БОЧЕК 50 КГ (120 ФУНТОВ)

431 000: Тележка для бочек 50 и 20 кг
Четырехколесная тележка с трубчатой рамой для бочек 50 и 20 кг. Бочка крепится к тележке с помощью двух крюков, регулируемых по высоте.

431 001: Тележка для бочек 50 и 20 кг
Аналогично модели 431 000, но с двумя резиновыми пластинами вместо двух передних колес.

432 000

ТЕЛЕЖКА ДЛЯ БОЧЕК 185 КГ (440 ФУНТОВ)

432 000: Тележка для бочек 185 кг
Тележка с двумя колесами из монолитной резины и одним шарнирным колесом с тормозом. Катушка или насос могут крепиться с помощью дополнительных кронштейнов.

360 134: Кронштейн для насоса
Для тележки 432 000. Для крепления пневмонасоса требуется настенный кронштейн 360 102.

360 135: Кронштейн для катушки
Для тележки 432 000.

432 814

УПРОЧНЕННАЯ ТЕЛЕЖКА ДЛЯ БОЧЕК 185 КГ (440 ФУНТОВ)

432 814: Упрочненная тележка для бочек 185 кг
Упрочненная тележка с двумя колесами с шиной Ø 260 мм и одним шарнирным колесом из монолитной резины с тормозом. Включает регулируемую цепь для крепления бочки и кронштейн, монтированный на ручке, для крепления пневмонасоса (требуется кронштейн 360 102). Катушка также может крепиться с помощью дополнительного кронштейна (360 113).

360 113: Кронштейн для катушки
Для тележки 432 814.

430 000

ТЕЛЕЖКА ДЛЯ БОЧЕК 20 КГ (44 ФУНТА)

430 000: тележка для бочек 20 кг
Двухколесная тележка с трубчатой рамой для бочек 50 и 20 кг. Бочка крепится к тележке с помощью одного крюка, регулируемого по высоте.

485 120

ТРЕХКОЛЕСНАЯ ТЕЛЕЖКА ДЛЯ БОЧЕК

485 120: Регулируемая тележка для бочек, 205 л
Подставка Ø 400 - 600 мм с тремя регулируемыми зажимами для бочек и тремя шарнирными роликами (Ø 75 м), на одном ролике имеется тормоз.

485 000: Тележка для бочек 50 л
Тележка для бочек 50 л, с тремя регулируемыми зажимами для бочек и четырьмя шарнирными роликами (Ø 60 мм).

480 021

МОБИЛЬНАЯ ЗАЩИТНАЯ ПОДСТАВКА ДЛЯ БОЧЕК

480 050: Мобильная защитная подставка для бочек, 50 л

480 021: Мобильная защитная подставка для бочек, 20 л

Спецификация изделия изменяется без уведомления

07

СТАЦИОНАРНЫЕ КОМПЛЕКТЫ С НАСОСОМ ДЛЯ МАСЛА И КОНСИСТЕНТНОЙ СМАЗКИ

КОМПЛЕКТЫ С НАСОСОМ ДЛЯ КОНСИСТЕНТНОЙ СМАЗКИ PUMPMASTER 3. 82
КОМПЛЕКТЫ С НАСОСОМ ДЛЯ КОНСИСТЕНТНОЙ СМАЗКИ PUMPMASTER 3+3. 83
КОМПЛЕКТЫ С НАСОСОМ PUMPMASTER 2, КОЭФФИЦИЕНТ СЖАТИЯ 1:1 84
КОМПЛЕКТЫ С НАСОСОМ PUMPMASTER 2, КОЭФФИЦИЕНТ СЖАТИЯ 3:1 85
СТЕНДЫ ДЛЯ РАЗДАЧИ СМАЗОЧНЫХ МАТЕРИАЛОВ 88
УСТАНОВКИ ДЛЯ ПОЛЕВОГО ОБСЛУЖИВАНИЯ 89

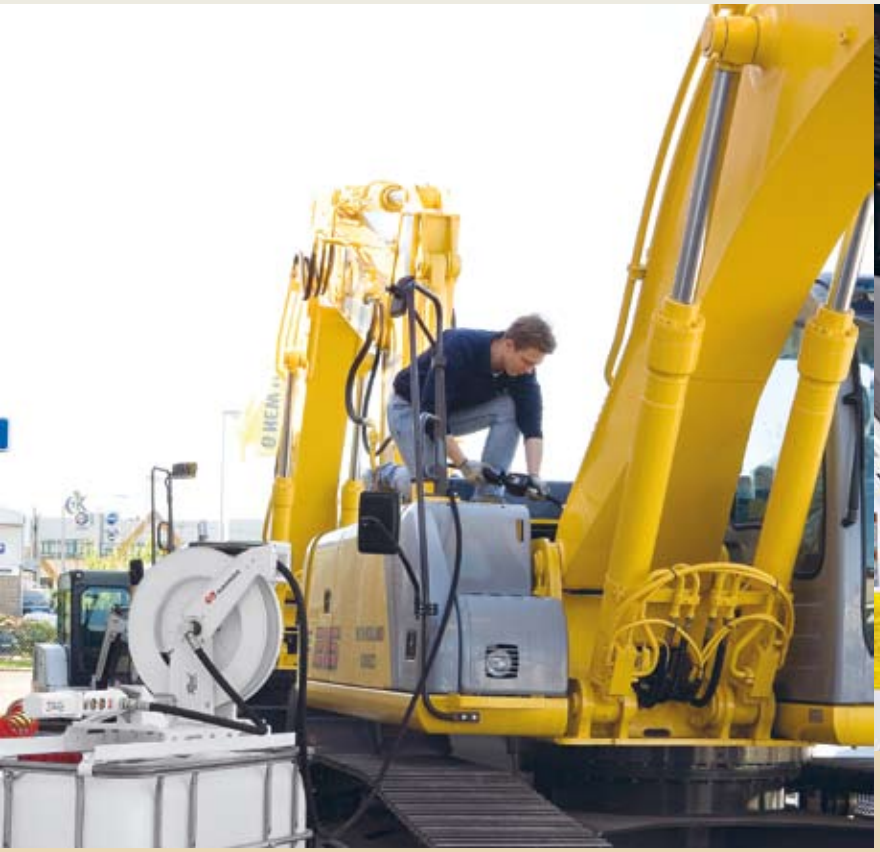

КОМПЛЕКТЫ С НАСОСОМ ДЛЯ КОНСИСТЕНТНОЙ СМАЗКИ PUMPMASTER 3

Для раздачи и перекачки смазочных материалов недостаточно одного только насоса. Компания Samoa предлагает ряд комплектов с насосами, включающих все аксессуары, требующиеся для эффективной раздачи и перекачки смазочных материалов. Эти комплекты могут использоваться для бочек для консистентной смазки 185 кг, бочек для масла 205 л и контейнеров средней вместимости 1000 л. Это простое решение каждодневных задач.

428 262

КОМПЛЕКТ С НАСОСОМ PUMP MASTER 3/55:1

428 262: Комплект с насосом PumpMaster 3, коэффициент сжатия 55:1, для бочек 185 кг
Комплект для раздачи консистентной смазки под высоким давлением с насосом PumpMaster 3, коэффициент сжатия 55:1, для бочек 185 кг.

Включает:
- 409 200: Насос для консистентной смазки PumpMaster 3 с коэффициентом сжатия 55:1, высота 920 мм, с переходником.
- 418 006: Крышка 610 мм для бочек 185 кг.
- 417 004: Следящая пластина 590 - 550 мм для бочек 185 кг.
- 412 104: Шланг высокого давления 4 м × Ø 1/4".
- 413 080: Пистолет для раздачи консистентной смазки под высоким давлением с Z-образным шарниром.
- 360 125: Держатель для раздаточного пистолета.

Изделия, не входящие в комплект поставки
- **239 000:** Соединительный переходник 1/4" BSP (MM).
- **240 500:** Воздушный фильтр и регулятор давления, 0-12 бар, 1/4" BSP (FF).
- **411 100:** Линейный счетчик консистентной смазки для пистолета для консистентной смазки.

Спецификация изделия изменяется без уведомления

КОМПЛЕКТЫ С НАСОСОМ ДЛЯ КОНСИСТЕНТНОЙ СМАЗКИ PUMPMASTER 3+3

453 602

КОМПЛЕКТ С НАСОСОМ PUMP MASTER 3+3/60:1 С КАТУШКОЙ

453 603: Комплект с насосом PumpMaster 3+3, коэффициент сжатия 60:1, с катушкой со шлангом длиной 15 м для бочек 185 кг
Комплект для раздачи консистентной смазки под высоким давлением с насосом PumpMaster 3+3, коэффициент сжатия 60:1, для бочек 185 кг. В комплект входит катушка со шлангом 3/8" для повышенного давления.

Включает:
- 429 800: Насос для консистентной смазки PumpMaster 3+3 с коэффициентом сжатия 60:1 для бочек 185 кг.
- 506 321: Открытая одноопорная катушка со шлангом 15 м × 3/8".
- 413 080: Пистолет для раздачи консистентной смазки под высоким давлением с Z-образным шарниром.

453 602: Комплект с насосом PumpMaster 3+3, коэффициент сжатия 60:1, с катушкой со шлангом длиной 15 м для бочек 185 кг
Аналогично модели 453 603 но с двухопорной катушкой со шлангом 15 м × 3/8" (номер детали 504 301) вместо катушки (номер детали 506 321).

Изделия, не входящие в комплект поставки
- **239 001:** Соединительный переходник 1/4" BSP (M) - 3/8" BSP (M).
- **240 500:** Воздушный фильтр и регулятор давления, 1/4" BSP (FF).
- **360 111:** Шарнирный кронштейн для катушки.
- **360 127:** Держатель для раздаточного пистолета и каплеуловитель.
- **411 100:** Линейный счетчик консистентной смазки для пистолета для консистентной смазки.

426 262

КОМПЛЕКТ С НАСОСОМ PUMP MASTER 3+3/60:1

426 262: Комплект с насосом PumpMaster 3+3, коэффициент сжатия 60:1, для бочек 185 кг
Комплект для раздачи консистентной смазки под высоким давлением с насосом PumpMaster 3+3, коэффициент сжатия 60:1, для бочек 185 кг.

Включает:
- 402 025: Насос для консистентной смазки PumpMaster 3+3 с коэффициентом сжатия 60:1, высота 920 мм, с переходником.
- 418 006: Крышка 610 мм для бочек 185 кг.
- 417 004: Следящая пластина 590 - 550 мм для бочек 185 кг.
- 412 104: Шланг высокого давления 4 м × 1/4".
- 413 080: Пистолет для раздачи консистентной смазки под высоким давлением с Z-образным шарниром.
- 360 125: Держатель для раздаточного пистолета.
- 945 591: Соединительный переходник M 3/8" BSP (M) - 1/4" BSP (M).

КОМПЛЕКТЫ С НАСОСОМ PUMPMASTER 2, КОЭФФИЦИЕНТ СЖАТИЯ 1:1

КОМПЛЕКТЫ С НАСОСОМ PUMPMASTER 2, КОЭФФИЦИЕНТ СЖАТИЯ 1:1, ДЛЯ БОЧЕК 205 Л

Комплекты с пневмонасосом для перекачки под низким давлением с высокой скоростью. Насос вставляется в отверстие 2" в бочках для масла 50 и 205 л или монтируется на крышку для открытой бочки.
Насосы с коэффициентом сжатия 1:1 используются для чистой и эффективной перекачки смазочных материалов из бочек для хранения в различные переносные насосы для масла и консистентной смазки, погрузочные емкости, вспомогательные баки и т.д. без риска их загрязнения.
Насос быстро переставляется с одной бочки на другую. Регулируемый переходник подходит для любых бочек или крышек с отверстием 2" BSP. Вес насоса всего 4,8 кг.
Воздушный клапан или дополнительный регулятор давления позволяет регулировать расход смазочного материала. Это полезно при заполнении открытых бочек для предотвращения расплескивания или переполнения емкости.

454 002

454 003

454 010

454 009

НОМЕР ДЕТАЛИ	ОПИСАНИЕ	НАСОС	ШЛАНГ	РАЗДАТОЧНЫЙ ПИСТОЛЕТ	АКСЕССУАР НА ВХОДЕ ВОЗДУХА	ПРИМЕНЕНИЕ	РАСХОД, ПРИБЛ.
454 002	Комплект с насосом 1:1 для высокого расхода	352 120	3 м x 3/4" 362 303	С насадкой для высокого расхода 361 000	Игольчатый воздушный клапан 950 302	Бочки 205 л	30 л/мин (1)
454 003	Комплект с насосом 1:1	352 120	3 м x 1/2" 362 103	Раздаточный пистолет для масла 363 078		Бочки 205 л	15 л/мин (1)
454 010	Комплект с насосом 1:1 со счетчиком	352 120	3 м x 1/2" 362 103	Шланговый счетчик 365 603		Бочки 205 л	10 л/мин (1)
454 009 (3)	Комплект с насосом 1:1 для консистентной смазки	352 120	3 м x 3/4" 362 303	Шаровой клапан с изогнутой насадкой	Игольчатый воздушный клапан 950 302	Бочки 185 кг	3,2 кг/мин (2)

(1) Производительность с маслом SAE30 при давлении на входе 7 бар и температуре 20°C.
(2) Производительность с консистентно смазкой NLGI2 при давлении на входе 7 бар и температуре 20°C.
(3) В комплект поставки модели 454 009 входит крышка 418 006 и мембрана 417 004 для бочек для консистентной смазки 185 кг.

Изделия, не входящие в комплект поставки

- **239 000**: Соединительный переходник 1/4" BSP (MM).
- **240 200:** Регулятор давления воздуха, 0-12 бар, 1/4" BSP (FF).
- **240 500:** Воздушный фильтр и регулятор давления, 0-12 бар, 1/4" BSP (FF).

Спецификация изделия изменяется без уведомления

КОМПЛЕКТЫ С НАСОСОМ PUMPMASTER 2, КОЭФФИЦИЕНТ СЖАТИЯ 3:1

КОМПЛЕКТЫ С НАСОСОМ PUMPMASTER 2, КОЭФФИЦИЕНТ СЖАТИЯ 3:1

Комплекты с пневмонасосом для перекачки под средним давлением с высокой скоростью. Насос вставляется в отверстие 2" в бочках для масла 50 и 205 л или монтируется на крышку для открытой бочки.
Насосы с коэффициентом сжатия 3:1 используются для чистой и эффективной перекачки смазочных материалов из бочек для хранения в различные резервуары, двигатели, картеры, коробки передач и т.д. без риска их загрязнения. Рекомендуется для перекачки высоковязких смазочных материалов или в том случае, когда рабочие характеристики насоса снижаются из-за холодной погоды.
Насос быстро переставляется с одной бочки на другую. Регулируемый переходник подходит для любых бочек или крышек с отверстием 2" BSP. Вес насоса всего 4,2 кг.
Расход регулируется с помощью дополнительного воздушного клапана на входе воздуха, а давление на выходе регулируется с помощью дополнительного регулятора давления.

454 150

454 110

454 111

454 100

НОМЕР ДЕТАЛИ	ОПИСАНИЕ	НАСОС	ШЛАНГ	РАЗДАТОЧНЫЙ ПИСТОЛЕТ	ПРИМЕНЕНИЕ	РАСХОД, ПРИБЛ.
454 110	Комплект с насосом 3:1 со счетчиком	354 120	3 м × 1/2" 362 103	Шланговый счетчик 365 603	Бочки 205 л	12 л/мин (1)
454 111	Комплект с насосом 3:1	354 120	3 м × 1/2" 362 103	Раздаточный пистолет для масла 363 078	Бочки 205 л	15 л/мин (1)
454 100	Насос 2:1 с выпускным клапаном	352 220	Нет	Масляный клапан 361 100 с каплеуловителем 736 462	Бочки 205 л	23 л/мин (1)
454 150	Насос 3:1	353 120	6 м × 1/2" 362 306	Шланговый счетчик 365 603	Контейнеры 1000 л	12 л/мин (1)

(1) Производительность с маслом SAE30 при давлении на входе 7 бар и температуре 20 °C.

Изделия, не входящие в комплект поставки
- **239 000:** Соединительный переходник 1/4" BSP (MM).
- **240 200:** Регулятор давления воздуха, 0-12 бар, 1/4" BSP (FF).
- **240 500:** Воздушный фильтр и регулятор давления, 0-12 бар, 1/4" BSP (FF).

SAMOA

КОМПЛЕКТЫ С НАСОСОМ PUMPMASTER 2, 3:1 С КАТУШКОЙ СО ШЛАНГОМ

454 605

КОМПЛЕКТЫ С НАСОСОМ ДЛЯ МАСЛА 3:1 С КАТУШКОЙ, МОНТАЖ НА БОЧКУ

454 605: Насос для масла 3:1 с катушкой и электронным счетчиком, монтаж на бочку
Полный комплект для бочек 205 л. Включает все аксессуары для установки и подключения источника сжатого воздуха.

Включает:
- 379 300: Комплект с насосом 3:1 для бочек 205 л.
- 506 202: Открытая одноопорная катушка со шлангом 10 м × 1/2".
- 365 603: Электронный счетчик с полуавтоматической герметичной насадкой.

454 600: Насос для масла 3:1 с катушкой и электронным счетчиком, монтаж на бочку
Аналогично модели 454 605, но с двухопорной катушкой со шлангом 10 м (номер детали 501 200) вместо катушки 506 202.

454 651

КОМПЛЕКТЫ С НАСОСОМ ДЛЯ МАСЛА 3:1 С ОТКРЫТОЙКАТУШКОЙ, НА СТЕНУ

454 651: Насос для масла 3:1 с открытой катушкой и электронным счетчиком, монтаж на стену
Полный комплект для бочек 205 л. Включает все аксессуары для установки и подключения источника сжатого воздуха.

Включает:
- 379 000: Комплект для откачки масла из бочки 205 л с коэффициентом сжатия 3:1 с монтажом на стену.
- 506 202: Открытая одноопорная катушка со шлангом 10 м × 1/2".
- 365 603: Электронный счетчик с полуавтоматической герметичной насадкой.
- 360 127: Держатель для раздаточного пистолета с каплеуловителем.

454 653: Насос для масла 3:1 с катушкой и электронным счетчиком, монтаж на стену
Аналогично модели 454 651, но с двухопорной катушкой со шлангом 10 м (номер детали 501 200) вместо катушки 506 202.

454 659

КОМПЛЕКТЫ С НАСОСОМ ДЛЯ МАСЛА 3:1 С КАТУШКОЙ ДЛЯ КОНТЕЙНЕРОВ

454 659: Насос для масла 3:1 с закрытой катушкой и электронным счетчиком, монтаж на стену
Полный комплект для бочек 205 л. Включает все аксессуары для установки и подключения источника сжатого воздуха.

Включает:
- 379 000: Комплект для откачки масла из бочки 205 л с коэффициентом сжатия 3:1 с монтажом на стену.
- 506 204: Закрытая катушка со шлангом 10 м × 1/2".
- 365 603: Электронный счетчик с полуавтоматической герметичной насадкой.
- 360 127: Держатель для раздаточного пистолета с каплеуловителем.

Изделия, не входящие в комплект поставки:
- **239 000:** Соединительный переходник 1/4" BSP (MM).
- **240 200:** Регулятор давления воздуха, 0-12 бар, 1/4" BSP (FF).
- **240 500:** Воздушный фильтр и регулятор давления, 0-12 бар, 1/4" BSP (FF).
- **360 111:** Шарнирный кронштейн для катушки.
- **360 127:** Держатель для раздаточного пистолета с каплеуловителем.

Спецификация изделия изменяется без уведомления

КОМПЛЕКТЫ С НАСОСОМ PUMPMASTER 2, КОЭФФИЦИЕНТ СЖАТИЯ 3:1, ДЛЯ КОНТЕЙНЕРОВ 1000 Л

454 694

КОМПЛЕКТЫ С НАСОСОМ ДЛЯ МАСЛА 3:1 С КАТУШКОЙ ДЛЯ КОНТЕЙНЕРОВ 1000 Л

454 694: Комплект с насосом для масла 3:1 с катушкой для контейнеров 1000 л, монтаж сверху
Насос для масла 3:1 с катушкой со шлангом для масла 10 м и электронным счетчиком на кронштейне сверху контейнера. В комплект входит всасывающий шланг для нижнего выходного отверстия контейнера.

Включает:
- 353 120: Насос для масла 3:1.
- 360 106: Кронштейн для контейнера.
- 745 306: Всасывающий шланг с переходником для присоединения к нижнему выходному отверстию контейнера.
- 506 202: Открытая одноопорная катушка со шлангом 10 м × 1/2".
- 360 126: Кронштейн шлангового счетчика для катушек.
- 360 102: Кронштейн для насоса.
- 365 603: Электронный счетчик.

454 695: Комплект с насосом для масла 3:1 с катушкой и счетчиком для контейнеров 1000 л, монтаж сверху
Аналогично модели 454 694, но с двухопорной катушкой со шлангом 10 м (номер детали 501 200) вместо катушки 506 202.

454 699

КОМПЛЕКТЫ С НАСОСОМ ДЛЯ МАСЛА 3:1 С КАТУШКОЙ ДЛЯ КОНТЕЙНЕРОВ 1000 Л

454 699: Комплект с насосом для масла 3:1 с катушкой для контейнеров 1000 л, монтаж сбоку
Насос для масла 3:1 с катушкой со шлангом для масла 10 м и электронным счетчиком на кронштейне сбоку контейнера. В комплект входит всасывающий шланг для нижнего выходного отверстия контейнера.

Включает:
- 353 120: Насос для масла 3:1.
- 360 107: Кронштейн для контейнера.
- 745 304: Всасывающий шланг с переходником для присоединения к нижнему выходному отверстию контейнера.
- 506 202: Открытая одноопорная катушка со шлангом 10 м × 1/2".
- 360 126: Кронштейн шлангового счетчика для катушек.
- 360 102: Кронштейн для насоса.
- 365 603: Электронный счетчик.
- 360 111: Шарнирный кронштейн для катушки.

454 697: Комплект с насосом для масла 3:1 с катушкой и счетчиком для контейнеров 1000 л, монтаж сбоку
Аналогично модели 454 699, но с двухопорной катушкой со шлангом 10 м (номер детали 501 200) вместо катушки 506 202.

Изделия, не входящие в комплект поставки:
- **239 000:** Соединительный переходник 1/4" BSP (MM).
- **240 200:** Регулятор давления воздуха, 0-12 бар, 1/4" BSP (FF).
- **240 500:** Воздушный фильтр и регулятор давления, 0-12 бар, 1/4" BSP (FF).

450 000

Инструментальный шкаф поставляется по заказу.

СТЕНД ДЛЯ РАЗДАЧИ СМАЗОЧНЫХ МАТЕРИАЛОВ ДЛЯ ДВУХ БОЧЕК 205 Л

450 000: Стенд для раздачи смазочных материалов для двух бочек
Готовый к работе стенд – все компоненты монтируются на заводе. Компактный стенд для двух бочек 205 л. Установку можно разместить на любой площадке для обслуживания и перевезти на новое место без разборки. Металлическая верхняя поверхность может использоваться в качестве верстака. По заказу поставляется инструментальный шкаф с запирающейся дверцей.

Установка включает два пневмонасоса с коэффициентом сжатия 3:1, две закрытых катушки со шлангом 10 м с электронными счетчиками и два шланга подачи воздуха с быстросъемным соединением, шинный манометр и штуцер.

450 010

СТЕНД ДЛЯ РАЗДАЧИ СМАЗОЧНЫХ МАТЕРИАЛОВ ДЛЯ ОДНОЙ БОЧКИ 205 Л

450 010: Стенд для раздачи смазочных материалов для одной бочки
Аналогично модели 450 000, но для одной бочки 205 л. Установка включает один пневмонасос с коэффициентом сжатия 3:1, одну закрытую катушку со шлангом 10 м с электронными счетчиками и один шланг подачи воздуха с быстросъемным соединением и штуцер.

Изделия, не входящие в комплект поставки:
- **281 501:** Инструментальный шкаф для стенда (номер детали 450 000).

УСТАНОВКИ ДЛЯ ПОЛЕВОГО ОБСЛУЖИВАНИЯ

УСТАНОВКИ ДЛЯ ПОЛЕВОГО ОБСЛУЖИВАНИЯ

Установки для полевого обслуживания предназначены для обслуживания крупных или находящихся на большом расстоянии друг от друга транспортных средств, если обслуживание на базе нецелесообразно.

Обычно эти установки используются для обслуживания строительного, горнодобывающего и сельскохозяйственного оборудования. Они также с успехом используются для обслуживания транспортных средств при карьерных или открытых горных работах, энергоблоков, аэродромного оборудования, а также в качестве временных центров обслуживания грузовиков или автомобилей коммунального пользования.

Установки для полевого обслуживания обеспечивают раздачу любых масел и консистентных смазок, а также сжатого воздуха и, при необходимости, других рабочих жидкостей. Установки для полевого обслуживания оборудованы собственным независимым компрессором с бензиновым двигателем (дизельный двигатель устанавливается по заказу – кроме модели 450 200), что позволяет выполнять все работы по регулярному техобслуживанию в самых отдаленных местах. Установки полностью оборудованы всеми насосами, катушками, счетчиками, воздушными компрессорами и другими аксессуарами необходимыми для работы – все они надежно крепятся к прочному шасси.

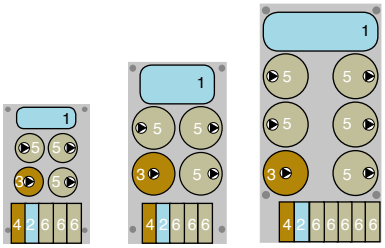

Подача воздуха	1 воздушный компрессор 2 катушка для воздуха
Подача смазки	3 пневмонасос для смазки 4 катушка для смазки
Подача масла	*5 пневмонасос для масла* *6 катушка для масла*

ТЕХНИЧЕСКИЕ ДАННЫЕ И МОДЕЛИ	450 200	451 000	452 000
Размеры (длина × глубина × высота), мм	1800 x 965 x 1100	2400 x 1300 x 1360	3200 x 1600 x 1360
Прибл. вес (пустые/полные бочки), кг	469 / 649	700 / 1420	863 / 1943
Воздушный компрессор (бензиновый двигатель, ручной запуск) мощность / расход / объем	3 л.с. / 350 л/мин / 50 л	3 л.с. / 350 л/мин / 150 л	5,5 л.с. / 570 л/мин / 300 л
Количество точек подачи сжатого воздуха	1	1	1
Количество точек раздачи консистентной смазки	1 (бочки 50 кг)	1 (бочки 185 кг)	1 (бочки 185 кг)
Количество точек раздачи масла	3 (бочки 50 л)	3 (бочки 205 л)	5 (бочки 205 л)
Кран для подъема бочек	-	1	1
Размеры инструментального ящика, мм (находится под катушками)	880 x 510 x 200	500 x 600 x 200	1260 x 510 x 200

Каждая установка оборудована:

Выход сжатого воздуха: Одна цельнометаллическая двухопорная катушка со шлангом 15 м × 1/2" с пневматической муфтой, соединителем и штуцером, распылителем и насосом для накачивания шин.
Выход консистентной смазки: Одна цельнометаллическая двухопорная катушка со шлангом 15 м × 3/8“, комплект с насосом для консистентной смазки PumpMaster 3+3 – коэффициент сжатия 60:1, ручка управления и Z-образный шарнир.
Выход масла: Одна цельнометаллическая двухопорная катушка со шлангом 15 м ×, цифровой электронный шланговый счетчик и один комплект с насосом для масла PumpMaster 4 – коэффициент сжатия 5:1.

Альтернативные насосы и катушки со шлангом могут быть установлены по запросу.

08

ОБОРУДОВАНИЕ ДЛЯ СБОРА ОТРАБОТАННОГО МАСЛА

САМОТЕЧНЫЕ МАСЛОСБОРНИКИ, 100 Л. 92
САМОТЕЧНЫЕ МАСЛОСБОРНИКИ, 70 Л.. 93
ВСАСЫВАЮЩИЕ МАСЛОСБОРНИКИ, 100 Л. 94
ВСАСЫВАЮЩИЕ МАСЛОСБОРНИКИ, 24 Л И 70 Л. 95
КОМБИНИРОВАННЫЕ УСТАНОВКИ ДЛЯ ОТКАЧКИ/СЛИВА, 100 Л. 96
КОМБИНИРОВАННЫЕ УСТАНОВКИ ДЛЯ ОТКАЧКИ/СЛИВА, 70 Л. 97
СПЕЦИАЛЬНОЕ ОБОРУДОВАНИЕ ДЛЯ СБОРА САМОТЕКОМ. 98
КОМПЛЕКТ С НАСОСОМ ДЛЯ ОТКАЧКИ МАСЛА И АКСЕССУАРЫ. 99
УСТАНОВКИ ДЛЯ ОТКАЧКИ ОТРАБОТАННОГО МАСЛА. 100
СИСТЕМА ДЛЯ ОТКАЧКИ ОТРАБОТАННОГО МАСЛА 101
АКСЕССУАРЫ ДЛЯ ОБОРУДОВАНИЯ ДЛЯ СБОРА ОТРАБОТАННОГО МАСЛА. 102
АКСЕССУАРЫ ДЛЯ УСТАНОВОК EVACUMASTER И AUTOVAC. 103

САМОТЕЧНЫЕ МАСЛОСБОРНИКИ, 100 Л

372 200

МОБИЛЬНЫЙ МАСЛОСБОРНИК ОБЪЕМОМ 100 Л, ОПОРОЖНЕНИЕ НАСОСОМ

372 200: Мобильный маслосборник объемом 100 л, опорожнение насосом
Опорожнение с помощью насоса с коэффициентом сжатия 1:1, расположенного в задней части установки, через сливной шланг 1,5 м с сухоразъемным быстросъёмным соединителем.

372 300: Мобильный маслосборник объемом 100 л, слив дистанционным насосом
Опорожнение с помощью комплекта с насосом для слива с настенным монтажом (номер детали 559 100, не входит в комплект поставки) через гидравлическую сухоразъемную муфту, расположенную в нижней части бака. В комплект поставки входит гидравлическая муфта (номер детали 950 352).

372 400

МОБИЛЬНЫЙ МАСЛОСБОРНИК ОБЪЕМОМ 100 Л

372 400: Мобильный маслосборник объемом 100 л, опорожнение под давлением
Опорожнение через сливной шланг путем создания давления 0,5 бар (3,5 фунт/кв. дюйм) с помощью насоса для шин. В комплект поставки входит предохранительный клапан, защищающий от сверхдавления, и сливной шланг 1,5 м.

Мобильные установки для сбора самотеком моторного и трансмиссионного масла, а также других неагрессивных автомобильных жидкостей класса A-III. Маслосборники могут стоять под подъемниками и в смотровых ямах.

Основные характеристики

- Объем 100 л (26 галлонов США), с смотровым указателем уровня.
- Большой поддон для инструментов, шайб, фильтров и т.п. на баке.
- Цельная прессованная накладка для крепления выпускного шланга в моделях с опорожнением под давлением.
- Два усиленных ролика и два усиленных колеса.
- Подъемная сливная емкость из композита и стали с удлинением, которое поворачивается на 360º. Бортик для предохранения от разбрызгивания, на который можно складывать фильтры.
- Стальной бак и сливная емкость с покрытием на основе порошковой эпоксидной смолы.

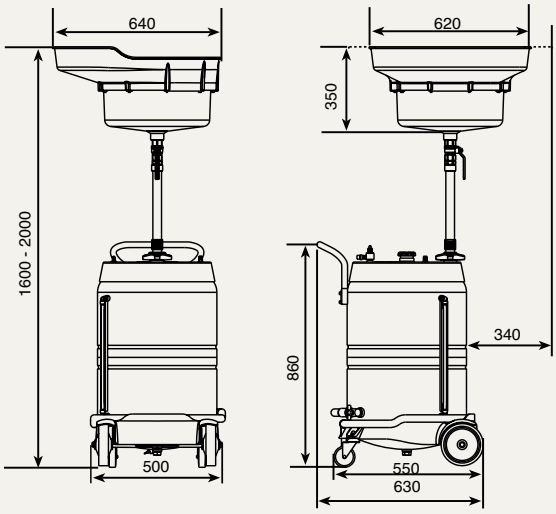

Спецификация изделия изменяется без уведомления

САМОТЕЧНЫЕ МАСЛОСБОРНИКИ, 70 Л

373 200

МОБИЛЬНЫЙ МАСЛОСБОРНИК ОБЪЕМОМ 70 Л, ОПОРОЖНЕНИЕ НАСОСОМ

373 200: Мобильный маслосборник объемом 70 л, опорожнение насосом
Опорожнение с помощью насоса с коэффициентом сжатия 1:1, расположенного в задней части установки, через сливной шланг 1,5 м с сухоразъемным быстросъёмным соединителем.

373 300: Мобильный маслосборник объемом 70 л, слив дистанционным насосом
Опорожнение с помощью комплекта с насосом для слива с настенным монтажом (номер детали 559 100, не входит в комплект поставки) через гидравлическую сухоразъемную муфту, расположенную в нижней части бака. В комплект поставки входит гидравлическая муфта (номер детали 950 352).

373 400

МОБИЛЬНЫЙ МАСЛОСБОРНИК ОБЪЕМОМ 70 Л

373 400: Мобильный маслосборник объемом 70 л, опорожнение под давлением
Опорожнение через сливной шланг путем создания давления 0,5 бар (3,5 фунт/кв. дюйм) с помощью насоса для шин. В комплект поставки входит предохранительный клапан, защищающий от сверхдавления, и сливной шланг 1,5 м.

Мобильные установки для сбора самотеком моторного и трансмиссионного масла, а также других неагрессивных автомобильных жидкостей класса A-III. Маслосборники могут стоять под подъемниками.

Основные характеристики

- Объем 70 л (17 галлонов США), с смотровым указателем уровня.
- Два усиленных ролика и два усиленных колеса.
- Цилиндрическая подъемная сливная емкость с фильтром.
- Стальной бак и сливная емкость с покрытием на основе порошковой эпоксидной смолы.

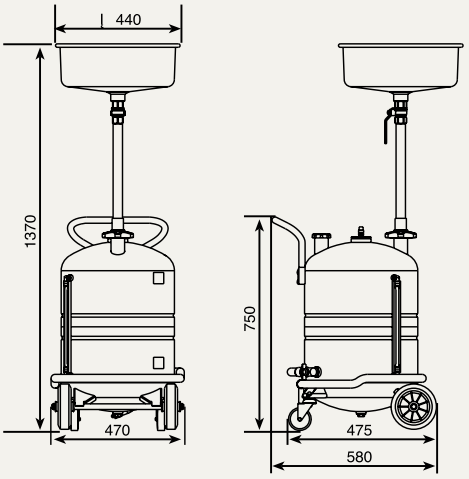

SAMOA

ВСАСЫВАЮЩИЕ МАСЛОСБОРНИКИ, 100 Л

372 100

МОБИЛЬНЫЙ ВСАСЫВАЮЩИЙ МАСЛОСБОРНИК 100 Л

372 100: Мобильный всасывающий маслосборник объемом 100 л, с прозрачной мерной колбой
Включает 10-литровую прозрачную колбу, которая может использоваться как вакуумный резервуар и позволяет немедленно выполнить осмотр откачанного отработанного масла.

372 600

МОБИЛЬНЫЙ ВСАСЫВАЮЩИЙ МАСЛОСБОРНИК 100 Л

372 600: Мобильный всасывающий маслосборник объемом 100 л
Мобильная установка для откачки отработанного масла, объем 100 л. Идеально подходит для всех типов пассажирских автомобилей, грузовиков, тракторов, самолетов, судов и т.п.

Мобильные установки для откачки отработанного масла. Отработанное масло всасывается пневматическим вакуумным насосом без движения и износа каких-либо деталей с помощью заборного щупа или переходника, вставленного в масляный щуп двигателя. В комплект поставки всех установок входит 2-метровый всасывающий шланг с резиновой ручкой и набор переходников, заборные щупы и держатель (номер детали 737 972).

После создания вакуума в баке эти установки можно использовать автономно, отсоединив их от источника воздуха. Опорожнение выполняется через выпускной шланг 1,5 м путем создания давления 0,5 бар (3,5 фунт/кв. дюйм) с помощью насоса для шин. В комплект поставки этих установок входит предохранительный клапан, защищающий от сверхдавления.

Основные характеристики

- Объем 100 л (26 галлонов США), с смотровым указателем уровня.
- Большой поддон для инструментов, шайб, фильтров и т.п. на баке со специальными держателями для всасывающих соединителей.
- Цельная прессованная накладка для крепления выпускного шланга.
- Два усиленных ролика и два усиленных колеса.
- Высокопроизводительный, малошумный вакуумный насос.
- Полный комплект заборных щупов и переходников для всасывания с держателями. На время чистки держатели можно снять.
- Стальной бак с покрытием на основе порошковой эпоксидной смолы.

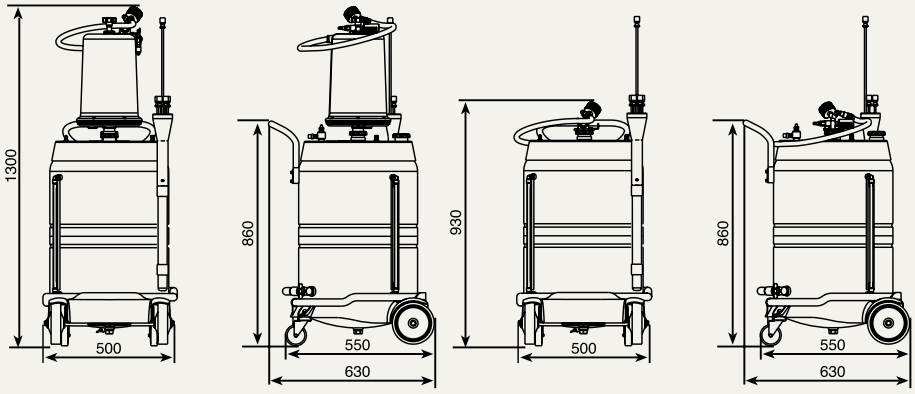

Спецификация изделия изменяется без уведомления

ВСАСЫВАЮЩИЕ МАСЛОСБОРНИКИ, 24 Л И 70 Л

371 600	373 600	373 100

МОБИЛЬНЫЕ ВСАСЫВАЮЩИЕ МАСЛОСБОРНИКИ ОБЪЕМОМ 70 Л И 24 Л

373 600: Мобильный всасывающий маслосборник объемом 70 л
Мобильная установка для откачки отработанного масла, объем 70 л. Идеально подходит для всех типов пассажирских автомобилей, грузовиков, тракторов, самолетов, судов и т.п.

371 600: Мобильный всасывающий маслосборник объемом 70 л
Мобильная установка для откачки отработанного масла, объем 70 л. Идеально подходит для всех типов пассажирских автомобилей, грузовиков, тракторов, самолетов, судов и т.п.

МОБИЛЬНЫЙ ВСАСЫВАЮЩИЙ МАСЛОСБОРНИК 70 Л

373 100: Мобильный всасывающий маслосборник объемом 70 л, с прозрачной мерной колбой
Включает 10 -литровую прозрачную колбу, которая может использоваться как вакуумный резервуар и позволяет немедленно выполнить осмотр откачанного отработанного масла.

Мобильные установки для откачки отработанного масла. Отработанное масло всасывается пневматическим вакуумным насосом без движения и износа каких-либо деталей с помощью заборного щупа или переходника, вставленного в масляный щуп двигателя. В комплект поставки всех установок входит 2-метровый всасывающий шланг с резиновой ручкой и набор переходников, заборные щупы и держатель 737 972.

После создания вакуума в баке эти установки можно использовать автономно, отсоединив их от источника воздуха.
Модель 371 600 опорожняется самотеком после снятия крышки с установки.
Опорожнение моделей 371 100 и 373 600 выполняется через выпускной шланг 1,5 м путем создания давления 0,5 бар с помощью насоса для шин. В комплект поставки этих установок входит предохранительный клапан, защищающий от сверхдавления.

Основные характеристики

- Объем 70 л (17 галлонов США), с смотровым указателем уровня.
- Два усиленных ролика и два усиленных колеса.
- Высокопроизводительный, малошумный вакуумный насос.
- Полный комплект заборных щупов и переходников для всасывания с держателем. На время чистки держатель можно снять.
- Стальной бак с покрытием на основе порошковой эпоксидной смолы.

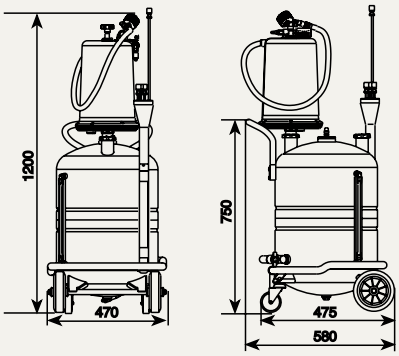

SAMOA

КОМБИНИРОВАННЫЕ УСТАНОВКИ ДЛЯ ОТКАЧКИ/СЛИВА, 100 Л

372 500

КОМБИНИРОВАННАЯ УСТАНОВКА ДЛЯ ОТКАЧКИ/СЛИВА 100 Л

372 500: Комбинированная установка для откачки/слива объемом 100 л
Мобильная установка для откачки отработанного масла, объем 100 л. Идеально подходит для всех типов пассажирских автомобилей, грузовиков, тракторов, самолетов, судов и т.п.

372 000

КОМБИНИРОВАННАЯ УСТАНОВКА ДЛЯ ОТКАЧКИ/СЛИВА 100 Л, С ПРОЗРАЧНОЙ МЕРНОЙ КОЛБОЙ

372 000: Комбинированная установка для откачки/слива объемом 100 л, с прозрачной мерной колбой
Включает 10-литровую прозрачную колбу, которая может использоваться как вакуумный резервуар и позволяет немедленно выполнить осмотр откачанного отработанного масла.

Мобильные установки сбора отработанного масла самотеком и всасыванием.
Отработанное масло всасывается пневматическим вакуумным насосом без движения и износа каких-либо деталей с помощью заборного щупа или переходника, вставленного в масляный щуп двигателя. В комплект поставки всех установок входит 2-метровый всасывающий шланг с резиновой ручкой и набор переходников, заборные щупы и держатель (номер детали 737 972).
Сбор самотеком выполняется в большую (объем 20 л), поворачивающуюся сливную емкость с бортиком, предотвращающим расплескивание.

После создания вакуума в баке эти установки можно использовать автономно, отсоединив их от источника воздуха.

Опорожнение выполняется через выпускной шланг 1,5 м путем создания давления 0,5 бар (3,5 фунт/кв. дюйм) с помощью насоса для шин. В комплект поставки этих установок входит предохранительный клапан, защищающий от сверхдавления.

Основные характеристики

- Объем 100 л (26 галлонов США), с смотровым указателем уровня.
- Большой поддон для инструментов, шайб, фильтров и т.п. на баке со специальными держателями для всасывающих соединителей.
- Высокопроизводительный, малошумный вакуумный насос.
- Цельная прессованная накладка для крепления выпускного шланга.
- Два усиленных ролика и два усиленных колеса.
- Подъемная сливная емкость из композита и стали с удлинением, которое поворачивается на 360°. Бортик для предохранения от разбрызгивания, на которую можно складывать фильтры.
- Полный комплект заборных щупов и переходников для всасывания с держателем. На время чистки держатель можно снять.
- Стальной бак с покрытием на основе порошковой эпоксидной смолы.

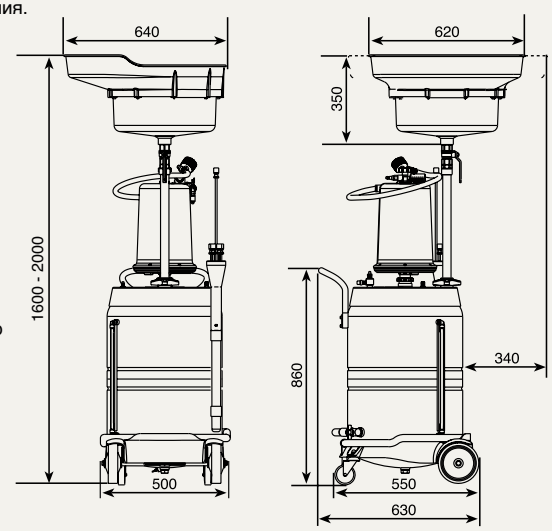

Спецификация изделия изменяется без уведомления

КОМБИНИРОВАННЫЕ УСТАНОВКИ ДЛЯ ОТКАЧКИ/СЛИВА, 70 Л

373 000

КОМБИНИРОВАННАЯ УСТАНОВКА ДЛЯ ОТКАЧКИ/СЛИВА 70 Л, С ПРОЗРАЧНОЙ МЕРНОЙ КОЛБОЙ

373 000: Комбинированная установка для откачки/слива объемом 70 л с прозрачной мерной колбой
Включает 10-литровую прозрачную колбу, которая может использоваться как вакуумный резервуар и позволяет немедленно выполнить осмотр откачанного отработанного масла.

373 500

КОМБИНИРОВАННАЯ УСТАНОВКА ДЛЯ ОТКАЧКИ/СЛИВА 70 Л

373 500: Комбинированная установка для откачки/слива объемом 70 л
Мобильная установка для откачки отработанного масла, объем 100 л. Идеально подходит для всех типов пассажирских автомобилей, грузовиков, тракторов и т.п.

Мобильные установки сбора отработанного масла самотеком и всасыванием.
Отработанное масло всасывается пневматическим вакуумным насосом без движения и износа каких-либо деталей с помощью заборного щупа или переходника, вставленного в масляный щуп двигателя. В комплект поставки всех установок входит 2-метровый всасывающий шланг с резиновой ручкой и набор переходников, заборные щупы и держатель (номер детали 737 972).

Сбор самотеком выполняется в большую (объем 20 л), поворачивающуюся сливную емкость с бортиком, предотвращающим расплескивание.

После создания вакуума в баке эти установки можно использовать автономно, отсоединив их от источника воздуха.

Опорожнение выполняется через выпускной шланг 1,5 м путем создания давления 0,5 бар (3,5 фунт/кв. дюйм) с помощью насоса для шин. В комплект поставки этих установок входит предохранительный клапан, защищающий от сверхдавления.

Основные характеристики

- Объем 70 л (17 галлонов США), с смотровым указателем уровня.
- Высокопроизводительный, малошумный вакуумный насос.
- Два усиленных ролика и два усиленных колеса.
- Цилиндрическая подъемная сливная емкость с бортиком.
- Полный комплект заборных щупов и переходников для всасывания с держателем. На время чистки держатель можно снять.
- Стальной бак с покрытием на основе порошковой эпоксидной смолы.

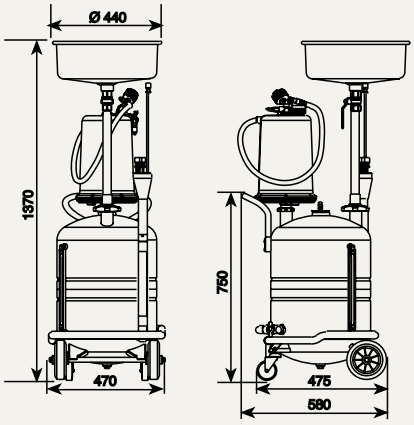

СПЕЦИАЛЬНОЕ ОБОРУДОВАНИЕ ДЛЯ СБОРА ОТРАБОТАННОГО МАСЛА И ОХЛАЖДАЮЩЕЙ ЖИДКОСТИ САМОТЕКОМ

439 100 ПЕРЕКАТНАЯ ВАННА НА ЯМУ ДЛЯ СБОРА ОТРАБОТАННОГО МАСЛА

439 100: Перекатная ванна на яму для сбора отработанного масла, 95 л
Ванна для слива масла с роликами для установки на направляющие смотровой ямы с мин. / макс. шириной 1040 / 1450 мм. Объем 95 л (25 галлонов США). Ванна имеет бортик, предотвращающий расплескивание, четыре вертикальных и четыре горизонтальных ролика для перекатки и выпускное отверстие с шаровым краном 11/4" BSP (F). Возможно присоединение сухоразъемного гидравлического соединителя (номер детали 950 352) и соединительных переходников (номер детали 945 513 + 945 551) для опорожнения с помощью комплекта с насосом для откачки (номер детали 559 100).

435 000 НИЗКОПРОФИЛЬНЫЕ ПОДКАТНЫЕ ВАННЫ

Опорожнение самотеком через спускной кран или с помощью комплекта с насосом для откачки (номер детали 559100) через сухоразъемный гидравлический соединитель (номер детали 950 352) (не входит в комплект поставки).

435 000: Низкопрофильная подкатная ванна, 20 л
Ванна объемом 20 л (5,2 галлона США) для пассажирских автомобилей и небольших фургонов.
Размеры: 770 x 470 x 130 мм.

436 000: Низкопрофильная подкатная ванна, 95 л
Ванна объемом 95 л (25 галлонов США) для пассажирских автомобилей, фургонов, тракторов, грузовиков и т.д.
Размеры: 1250 x 610 x 260 мм.

436 100 УСТАНОВКА ДЛЯ СЛИВА И ОБРАТНОЙ ЗАЛИВКИ ОХЛАЖДАЮЩЕЙ ЖИДКОСТИ

436 100: Установка для слива и обратной заливки охлаждающей жидкости
Низкопрофильная подкатная ванна объемом 95 л (номер детали 436 000), оборудованная мембранным насосом, шлангом 1,5 м и раздаточным пистолетом. Установка позволяет опорожнять контур охлаждающей жидкости транспортного средства без использования смотровой ямы или подъемника. Благодаря наличию насоса, охлаждающую жидкость можно залить обратно после ремонта контура.

Рекомендуется для транспортных машин промышленного назначения, строительных машин и сельхозтехники.

Спецификация изделия изменяется без уведомления

КОМПЛЕКТ С НАСОСОМ ДЛЯ ОТКАЧКИ МАСЛА И АКСЕССУАРЫ

КОМПЛЕКТ С НАСОСОМ ДЛЯ ОТКАЧКИ МАСЛА — 559 100

559 100: Комплект с насосом для откачки масла
Комплект с двухмембранным насосом DF100 для опорожнения ванн для отработанного масла через сухоразъемный гидравлический соединитель. В комплект входит настенный кронштейн, воздушный соединительный шланг с быстросъёмной муфтой и соединителем,
Шланг для слива масла 1,5 м и всасывающий шланг 1,5 м с сухоразъемным гидравлическим соединителем для соединителя 950 352.

ЗАБОРНЫЕ ЩУПЫ И ПЕРЕХОДНИКИ ДЛЯ СЛИВА ОТРАБОТАННОГО МАСЛА

НОМЕР ДЕТАЛИ	ТИП	ДИАМЕТР	ДЛИНА
737 952	Гибкий	6 x 4 мм	700 мм
737 953	Гибкий	8 x 6 мм	700 мм
737 954	Металлический	5 x 4 мм	700 мм
737 955	Металлический	6 x 5 мм	700 мм
737 949	Гибкий	7 x 5 мм	1000 мм
737 958	Гибкий	6 x 4 мм	1200 мм
737 959	Гибкий	8 x 6 мм	1200 мм
737 946	Гибкий	8 x 6 мм	1700 мм

Соединительные переходники
Все всасывающие шланги, используемые в оборудовании Samoa, снабжены специальным соединителем для транспортных средств Mercedes Benz. Переходники и щупы для других транспортных средств приведены ниже.

737 947: Переходник для транспортных средств VAG (Volkswagen)

737 948: Переходник для транспортных средств PSA (Peugeot Citroën)

Переходники и заборные щупы
737 950: Комплект переходников и заборных щупов
Включает щупы 737 952, 737 953, 737 954, 737 955 и 737 949 и переходники 737 947 и 737 948.
737 972: Комплект переходников и заборных щупов с держателем.
Аналогично комплекту 737 950, но с держателем для щупов.

SAMOA

УСТАНОВКИ ДЛЯ ОТКАЧКИ ОТРАБОТАННОГО МАСЛА

379 710

УСТАНОВКА ДЛЯ ОТКАЧКИ ОТРАБОТАНОГО МАСЛА EVACUMASTER

Одноточечная установка для откачки отработанного масла для сбора масла непосредственно из двигателя транспортного средства с помощью заборного щупа или переходника, вставленного в масляный щуп двигателя.
Установка монтируется вблизи площадки для обслуживания и обеспечивает самый чистый способ сбора отработанного масла.
Поршневой пневмонасос, специально разработанный для всасывания, откачивает отработанное масло и перекачивает его в удаленный резервуар.

Установка включает:
- Пневмонасос, оптимизированный для всасывания.
- Двухпозиционный клапан, воздушный фильтр с регулятором давления и регулируемый таймер для увеличения ресурса насоса.
- Вакуумный манометр для контроля рабочих характеристик установки.
- Всасывающий фильтр с очень большой пропускной способностью.
- Всасывающий шланг длиной 3 м, комплект переходников и заборных щупов с держателем.

Преимущества
- Перекачка непосредственно из двигателя в резервуар.
- Оператор не контактирует с отработанным маслом.
- Тележка не требуется.
- Заборные щупы с быстросъемными соединителями.
- Стационарная установка с катушками.
- Отработанное масло не попадает на пол.
- Отсутствие сливных пробок, которые могут протекать.

Применение
Сбор отработанного масла в ремонтных мастерских для:
- Легковых автомобилей.
- Грузовых и автобусных парков.
- Транспортных машин для землеройных работ и строительных машин.
- Горного оборудования.

379 711: Установка для откачки отработанного масла с монтажом на стену

379 710: Установка для откачки отработанного масла с монтажом на стойку

ТИПИЧНЫЙ МОНТАЖ
Чтобы обеспечить максимальную эффективность, насос следует устанавливать как можно ближе к точке всасывания на той же высоте, на которой расположен масляный отстойник двигателя. При установке в другом положении увеличивается время откачки отработанного масла. Соблюдайте следующие максимальные расстояния:

A Максимальное расстояние между насосом и точкой всасывания, включая шланг в катушке: 12 м.
B Максимальная высота всасывания между точкой всасывания и входом катушки: 2,5 м
C Максимальное расстояние между выходом насоса и уровнем масляного отстойника двигателя: 1,0 м.

Аксессуары для установки EVACUMASTER см. на стр. 103.

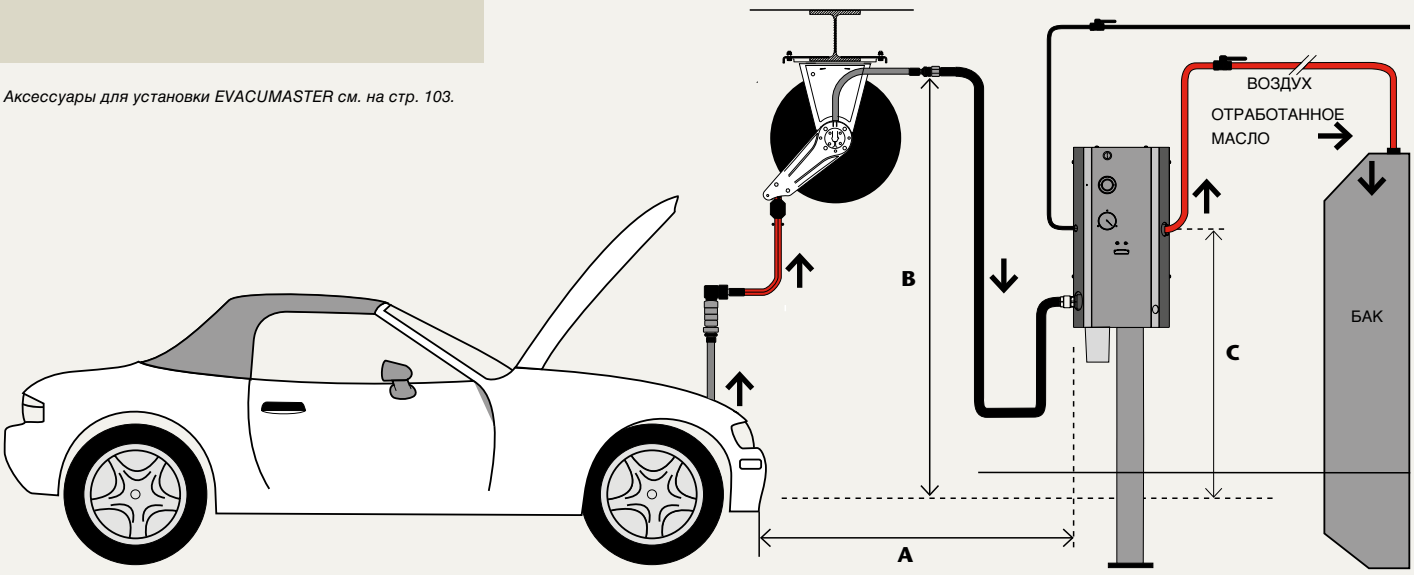

Спецификация изделия изменяется без уведомления

УСТАНОВКИ ДЛЯ ОТКАЧКИ ОТРАБОТАННОГО МАСЛА

АВТОМАТИЧЕСКИЕ УСТАНОВКИ ДЛЯ ОТКАЧКИ МАСЛА ПОД ВЫСОКИМ ВАКУУМОМ, AUTOVAC

393 101

Высоковакуумная автоматическая установка для централизованных систем откачки отработанного масла в центрах технического обслуживания транспортных средств. Установка легко монтируется и не требует какой-либо регулировки на месте; все, что требуется – подключить установку к источнику сжатого воздуха и источнику питания 230 В / 50 Гц, к трубопроводу для слива в резервуар для хранения отработанного масла и к вакуумпроводу к точкам всасывания.

Установка включает:

- Центробежный лопастной вакуумный электронасос, создающий вакуум до 95%. Высокая эффективность насоса позволяет одновременно обслуживать несколько точек всасывания. Вакуум распределяется по вакуумпроводу.
- Вакуумный бак, в котором автоматически создается давление для слива отработанного масла в резервуар для хранения. После опорожнения установка автоматически восстанавливает оптимальные вакуумные условия.
- Электронная плата, контролирующая автоматическую работу установки.
- Датчик высокого уровня в баке, подающий сигнал электронной плате на автоматическое опорожнение установки, которое продолжается до тех пор, пока датчик низкого уровня, также расположенный в баке, подает сигнал на регенерацию вакуума в установке.
- Установка также включает вакуумный выключатель, который останавливает насос that после создания оптимального вакуума и автоматически запускает насос, если требуется создать вакуум. Таким образом, вакуумный насос работает только тогда, когда это необходимо, сберегая энергию.
- Установка может принимать сигнал от дистанционного датчика уровня в резервуаре для хранения отработанного масла для предотвращения его переполнения.

Преимущества

- Работа в полностью автоматическом режиме.
- Перекачка непосредственно из двигателя в резервуар.
- Оператор не контактирует с отработанным маслом.
- Тележка не требуется.
- Заборные щупы с быстросъемными соединителями.
- Стационарная установка с катушками.
- Отработанное масло не попадает на пол.
- Отсутствие сливных пробок, которые могут протекать.

МОДЕЛИ

НОМЕР ДЕТАЛИ	ДАВЛЕНИЕ ВОЗДУХА / ИСТОЧНИК ПИТАНИЯ	МОЩНОСТЬ	РАСХОД ВОЗДУХА	ОБЪЕМ БАКА	МАКСИМАЛЬНЫЙ ВАКУУМ	РАЗМЕРЫ	ВЕС
393 100	6 бар / 230 В/50 Гц	450 Вт	200 л/мин	80 л	95%	550 x 750 x 1350 мм	180 кг
393 101	6 бар / 230 В/50 Гц	750 Вт	415 л/мин	430 л	95%	750 x 1150 x 1900 мм	400 кг

Модель 393 100 рекомендуется для небольших и средних мастерских, обеспечивает одновременное обслуживание макс. 3 точек всасывания.
Модель 393 101 рекомендуется для больших мастерских и для грузовых транспортных средств, обеспечивает одновременное обслуживание макс. 6 точек всасывания.

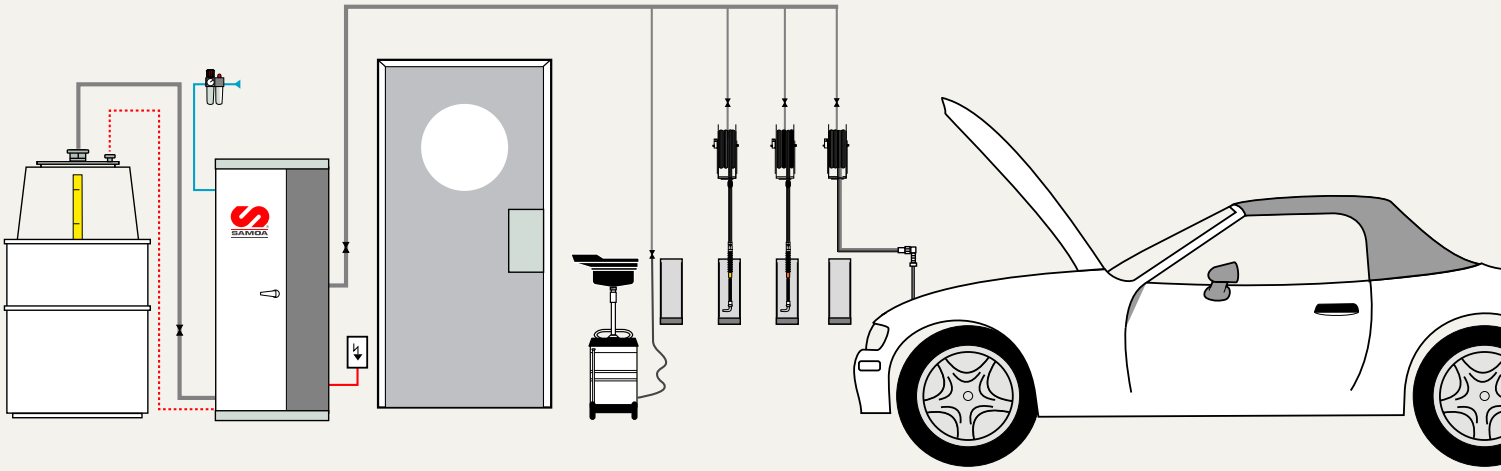

Аксессуары для установки AUTOVAC см. на стр. 103.

SAMOA

АКСЕССУАРЫ ДЛЯ ОБОРУДОВАНИЯ ДЛЯ СБОРА ОТРАБОТАННОГО МАСЛА

372 003 - 737 967

АКСЕССУАРЫ ДЛЯ МОБИЛЬНОГО МАСЛОСБОРНИКА

372 003: Комплект с прозрачной мерной колбо
10-литровая прозрачная мерная колба для мобильных установок для откачки отработанного масла объемом 70 и 100 л. Комплектная установка, включающая вакуумный пневмонасос с вакуумным манометром, всасывающий шланг 2 м с резиновой ручкой, отсечный кран и соединитель для транспортных средств Mercedes.

737 967: Комплект с всасывающим шлангом
Всасывающий шланг 2 м с резиновой ручкой, отсечный кран и соединитель для транспортных средств Mercedes.

372 002 - 373 002

АКСЕССУАРЫ ДЛЯ МАСЛОСБОРНИКА

372 002: Подъемная емкость для маслосборника 100 л
Подъемная емкость для маслосборника 100 л. Включает металлическую емкость объемом 20 л, расширитель, бортик, трубу для подъема, отсечный кран, шарнир и переходник для крепления трубы к маслосборнику.

373 002: Подъемная емкость для маслосборника 70 л
Подъемная емкость для маслосборника 70 л. Включает металлическую емкость объемом 20 л, трубу для подъема, отсечный кран и переходник для крепления трубы к маслосборнику.

743 305

ЕМКОСТЬ ДЛЯ СЛИВА ОТРАБОТАННОГО МАСЛА

743 305: Цилиндрическая емкость 20 л
Емкость для сбора отработанного масла Ø 440 мм, объем 20 л. Металлическая конструкция с покрытием на основе порошковой эпоксидной смолы; включает трубу и переходник 2" для бочек 50 и 205 л.

432 000

431 000

ТЕЛЕЖКИ ДЛЯ БОЧЕК

432 000: Тележка для бочек 185 кг
Тележка с двумя колесами из монолитной резины и одним шарнирным резиновым колесом с тормозом.

431 000: Тележка для бочек 50 кг
Четырехколесная тележка с трубчатой рамой для бочек 50 и 20 кг.

950 352 - 950 353

АКСЕССУАРЫ ДЛЯ КОМПЛЕКТОВ ДЛЯ ОТКАЧКИ ОТРАБОТАННОГО МАСЛА

Сухоразъемный гидравлический соединитель
950 352: 3/4" BSP (F).

Сухоразъемная гидравлическая муфта
950 353: 3/4" BSP (F).

Соединительные переходники
945 551: 3/4" BSP (MM).
945 513: 11/4" BSP (M) - 3/4" BSP (F).

Спецификация изделия изменяется без уведомления

АКСЕССУАРЫ ДЛЯ УСТАНОВОК EVACUMASTER И AUTOVAC

КАТУШКА ДЛЯ ОТКАЧКИ ОТРАБОТАННОГО МАСЛА — 506 503

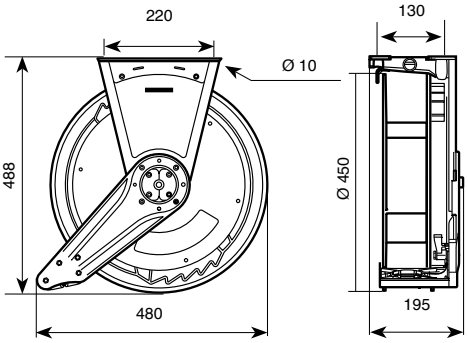

506 503: Катушка для откачки отработанного масла
Одноопорная катушка серии 506 для откачки отработанного масла, включает всасывающий шланг 6 м x 5/8" и подающий шланг 0,8 м x 5/8". Резьба на входе и выходе: 1/2" BSP (M).
Для установок EVACUMASTER и AUTOVAC.

737 974: Всасывающий шланг
Для присоединения к катушке, прозрачный шланг 0,7 м с резиновой ручкой, отсечным краном и соединителем для щупов, переходников и транспортных средств Mercedes Benz. Соединительная резьба: 1/2" BSP.

950 300

КРАН

950 300: Отсечный кран 1/2" BSP (FF).
950 303: Отсечный кран 3/4" BSP (FF).

737 972

КОМПЛЕКТ ЗАБОРНЫХ ЩУПОВ И ПЕРЕХОДНИКОВ

737 972: Комплект переходников и заборных щупов для всасывания с держателем
Установка EVACUMASTER поставляется с полным комплектом переходников и заборных щупов для всасывания с держателем.

В случае установки AUTOVAC переходники и заборные щупы заказываются отдельно. Рекомендуется иметь переходники и заборные щупы для каждой точки всасывания.

КОМПЛЕКТЫ ДЛЯ ПОДКЛЮЧЕНИЯ УСТАНОВКИ AUTOVAC

399 304: Комплект для подключения для установки AUTOVAC модели 393 100
Включает шланги для подключения установки AUTOVAC 393 100 к линиям всасывания и вакуумной откачки отработанного масла.

399 322: Комплект для подключения для установки AUTOVAC модели 393 101
Включает шланги для подключения установки AUTOVAC 393 101 к линиям всасывания и вакуумной откачки отработанного масла.

09

ЭЛЕКТРОНАСОСЫ ДЛЯ МАСЛА И ДИЗЕЛЬНОГО ТОПЛИВА

ЭЛЕКТРОНАСОСЫ С ДВИГАТЕЛЕМ ПОСТОЯННОГО ТОКА ДЛЯ ПЕРЕКАЧКИ ДИЗЕЛЬНОГО ТОПЛИВА. 106
ЭЛЕКТРОНАСОСЫ С ДВИГАТЕЛЕМ ПЕРЕМЕННОГО ТОКА ДЛЯ ПЕРЕКАЧКИ ДИЗЕЛЬНОГО ТОПЛИВА. 108
АКСЕССУАРЫ ДЛЯ НАСОСОВ ДЛЯ ПЕРЕКАЧКИ ДИЗЕЛЬНОГО ТОПЛИВА. 110
НАСОСЫ ДЛЯ МАСЛА С ДВИГАТЕЛЕМ ПОСТОЯННОГО ТОКА. 111
НАСОСЫ ДЛЯ МАСЛА С ДВИГАТЕЛЕМ ПЕРЕМЕННОГО ТОКА. 112
ЭЛЕКТРОНАСОСЫ ДЛЯ МАСЛА С ДВИГАТЕЛЕМ ПЕРЕМЕННОГО ТОКА С ЭЛЕКТРОННЫМ РЕЛЕ ДАВЛЕНИЯ 113
ВЫСОКОПРОИЗВОДИТЕЛЬНЫЕ ЭЛЕКТРОНАСОСЫ ДЛЯ МАСЛА 114
КОМПЛЕКТЫ С ЭЛЕКТРОНАСОСАМИ ДЛЯ МАСЛА. 115

SAMOA

ЭЛЕКТРОНАСОСЫ С ДВИГАТЕЛЕМ ПОСТОЯННОГО ТОКА ДЛЯ ПЕРЕКАЧКИ ДИЗЕЛЬНОГО ТОПЛИВА, ПРОИЗВОДИТЕЛЬНОСТЬ 40 Л/МИН

684 530 | **684 512** | **684 540**

POLUX

НАСОСЫ ДЛЯ ДИЗЕЛЬНОГО ТОПЛИВА, DC: 12 И 24 В=, 40 Л/МИН

Самозаливающиеся насосы для перекачки дизельного топлива с двигателем постоянного тока 12 или 24 В=. Насос оборудован байпасным клапаном, встроенным фильтром (легко извлекается для чистки) и ручкой для переноски. Электродвигатель (степень защиты от проникновения пыли и воды IP-55) имеет двухпозиционный переключатель и предохранитель. В комплект поставки входит 2-метровый кабель с зубчатыми зажимами. Соединение на входе/выходе: 1" BSP (F) или фланцевая муфта.

684 530: Насос для перекачки дизельного топлива, 12 В, 40 л /мин

684 531: Насос для перекачки дизельного топлива, 24 В, 40 л /мин

КОМПЛЕКТЫ С НАСОСОМ ДЛЯ ДИЗЕЛЬНОГО ТОПЛИВА, DC

Насосы для перекачки дизельного топлива 12 или 24 В с подающим шлангом 4 м x 19 мм, алюминиевой подающей насадкой и 2-метровым кабелем с зубчатыми зажимами.

684 512: Комплект с насосом для перекачки дизельного топлива, 12 В, 40 л /мин

684 524: Комплект с насосом для перекачки дизельного топлива, 24 В, 40 л /мин

НАСОСЫ ДЛЯ ДИЗЕЛЬНОГО ТОПЛИВА, СО СЧЕТЧИКОМ, DC

Насосы для перекачки дизельного топлива 12 или 24 В с трехразрядным счетчиком дизельного топлива и 2-метровым кабелем с зубчатыми зажимами. Счетчик с шарнирным патрубком 90º прифланцовывается к насосу.

684 540: Насос для перекачки дизельного топлива, 12 В, 40 л /мин, со счетчиком

684 541: Насос для перекачки дизельного топлива, 24 В, 40 л /мин, со счетчиком

Изделия, заказываемые отдельно (не входят в комплект поставки изделий 684 530 / 684 531, некоторые изделия включены в другие комплекты, см. выше):

- **689 030:** Всасывающий шланг с обратным клапаном 2 м × 25 мм.
- **689 035:** Телескопическая всасывающая труба для бочек 205 л.
- **689 021:** Подающий шланг 4 м × 19 мм. Соединительная резьба: 1" BSP (M).
- **361 000:** Алюминиевая подающая насадка. 1" BSP (F).
- **688 300:** Автоматическая подающая насадка, 60 л/мин. 1" BSP (F).
- **680 300:** Указатель объема дизельного топлива. Соединительная резьба: 1" BSP (F). Максимальное рабочее давление 10 бар.
- **689 044:** Шарнирное соединение 90º, 1" BSP (MF), для подключения подающего шланга к выходу счетчика.

Спецификация изделия изменяется без уведомления

ЭЛЕКТРОНАСОСЫ С ДВИГАТЕЛЕМ ПОСТОЯННОГО ТОКА ДЛЯ ПЕРЕКАЧКИ ДИЗЕЛЬНОГО ТОПЛИВА, ПРОИЗВОДИТЕЛЬНОСТЬ 60 Л/МИН

684 461

КОМПЛЕКТЫ С НАСОСОМ С ДВИГАТЕЛЕМ ПОСТОЯННОГО ТОКА ДЛЯ ПЕРЕКАЧКИ ДИЗЕЛЬНОГО ТОПЛИВА, 12 И 24 В=, 60 Л/МИН

Насосы для перекачки дизельного топлива 12 или 24 В с подающим шлангом 4 м x 19 мм, автоматически закрывающейся насадкой и 2-метровым кабелем с зубчатыми зажимами.

684 461: Комплект с насосом для перекачки дизельного топлива, 12 В, 60 л /мин

684 460: Комплект с насосом для перекачки дизельного топлива, 24 В, 60 л /мин

684 451

НАСОС ДЛЯ ДИЗЕЛЬНОГО ТОПЛИВА, DC: 12 И 24 В=, 60 Л/МИН

Самозаливающийся насос для перекачки дизельного топлива с двигателем постоянного тока 12 или 24 В=. Насос оборудован байпасным клапаном, встроенным фильтром (легко извлекается для чистки) и ручкой для переноски. Электродвигатель (степень защиты от проникновения пыли и воды IP-55) имеет двухпозиционный переключатель и предохранитель. В комплект поставки входит 2-метровый кабель с зубчатыми зажимами. Соединение на входе/выходе: 1" BSP (F) или фланцевая муфта.

684 451: Насос для перекачки дизельного топлива, 12 В, 60 л /мин

684 450: Насос для перекачки дизельного топлива, 24 В, 60 л /мин

Изделия, заказываемые отдельно (не входят в комплект поставки изделий 684 461 / 684 480, некоторые входят в состав 684 451 / 684 450, см. выше):

- **689 030:** Всасывающий шланг с обратным клапаном 2 м × 25 мм.
- **689 021:** Подающий шланг 4 м × 19 мм. Соединительная резьба: 1" BSP (M).
- **688 300:** Автоматическая подающая насадка, 60 л/мин. 1" BSP (F).
- **680 300:** Указатель объема дизельного топлива. Соединительная резьба: 1" BSP (F). Максимальное рабочее давление 10 бар.
- **689 044:** Шарнирное соединение 90º, 1" BSP (MF), для подключения подающего шланга к выходу счетчика.

SAMOA

ЭЛЕКТРОНАСОСЫ С ДВИГАТЕЛЕМ ПЕРЕМЕННОГО ТОКА ДЛЯ ПЕРЕКАЧКИ ДИЗЕЛЬНОГО ТОПЛИВА, ПРОИЗВОДИТЕЛЬНОСТЬ 50 И 70 Л/МИН

685 720

НАСОСЫ ДЛЯ ДИЗЕЛЬНОГО ТОПЛИВА, AC: 230 В~, 50 И 70 Л/МИН

Самозаливающиеся насосы для перекачки дизельного топлива с двигателем переменного тока 230 В~, 50 Гц. Насос оборудован байпасным клапаном и встроенным фильтром (легко извлекается для чистки. Электродвигатель (степень защиты от проникновения пыли и воды IP-55) имеет двухпозиционный переключатель и предохранитель. В комплект поставки входит кабель длиной 1,8 м.
Соединение на входе/выходе: 1" BSP (F) или фланцевая муфта.

685 720: Насос для перекачки дизельного топлива, 230 В~, 370 Вт, 50 л /мин

685 721: Насос для перекачки дизельного топлива, 230 В~, 500 Вт, 70 л /мин

685 741

КОМПЛЕКТЫ С НАСОСОМ ДЛЯ ДИЗЕЛЬНОГО ТОПЛИВА, AC

Насосы для перекачки дизельного топлива 230 В~, 50 Гц с подающим шлангом 4 м, алюминиевой подающей насадкой и 2-метровым кабелем.

685 741: Комплект с насосом для перекачки дизельного топлива, 230 В~, 370 Вт, 50 л /мин

685 771: Комплект с насосом для перекачки дизельного топлива, 230 В~, 500 Вт, 70 л /мин

685 730

НАСОСЫ ДЛЯ ДИЗЕЛЬНОГО ТОПЛИВА, СО СЧЕТЧИКОМ, AC

Насосы для перекачки дизельного топлива 230 В~, 50 Гц с трехразрядным счетчиком дизельного топлива и 2-метровым кабелем. Счетчик с шарнирным патрубком 90º прифланцовывается к насосу.
Счетчик предназначен только для некоммерческого применения.

685 730: Насос для перекачки дизельного топлива, 230 В~, 370 Вт, 50 л /мин, со счетчиком

685 731: Насос для перекачки дизельного топлива, 230 В~, 500 Вт, 70 л /мин, со счетчиком

Изделия, заказываемые отдельно (не входят в комплект поставки изделий 685 720 / 685 721, некоторые изделия включены в другие комплекты, см. выше):

- **689 030**: Всасывающий шланг с обратным клапаном 2 м x 25 мм.
- **689 036**: Телескопическая всасывающая труба для баков 1000/1800 мм.
- **689 021:** Подающий шланг 4 м x 19 мм. Соединительная резьба: 1" BSP (M). Для насосов с производительностью 50 л/мин.
- **689 022:** Подающий шланг 4 м x 25 мм. Соединительная резьба: 1" BSP (M). Для насосов с производительностью 70 л/мин.
- **361 000:** Алюминиевая подающая насадка. 1" BSP (F).
- **688 300:** Автоматическая подающая насадка, 60 л/мин. 1" BSP (F).
- **680 300:** Указатель объема дизельного топлива. Соединительная резьба: 1" BSP (F). Максимальное рабочее давление 10 бар.
- **689 044:** Шарнирное соединение 90º, 1" BSP (MF), для подключения подающего шланга к выходу счетчика.

Спецификация изделия изменяется без уведомления

ЭЛЕКТРОНАСОСЫ С ДВИГАТЕЛЕМ ПЕРЕМЕННОГО ТОКА ДЛЯ ПЕРЕКАЧКИ ДИЗЕЛЬНОГО ТОПЛИВА, ПРОИЗВОДИТЕЛЬНОСТЬ 50 И 70 Л/МИН

SAMOA

ARIS

685 750

КОМПЛЕКТЫ ДЛЯ ПЕРЕКАЧКИ ДИЗЕЛЬНОГО ТОПЛИВА СО СЧЕТЧИКОМ

Комплекты с насосом для перекачки дизельного топлива из бочек 205 л или баков. Комплект включает насос для перекачки дизельного топлива 230 В~, 50 Гц с кабелем 1,8 м, подающим шлангом 4 м с алюминиевой насадкой и трехразрядным счетчиком дизельного топлива с шарнирным угловым патрубком 90º. Соединение на входе жидкости 1" BSP (F).

Счетчик предназначен только для некоммерческого применения.

685 750: Комплект с насосом для перекачки дизельного топлива со счетчиком, 230 В~, 370 Вт, 50 л /мин

685 751: Комплект с насосом для перекачки дизельного топлива со счетчиком, 230 В~, 500 Вт, 70 л /мин

Изделия, не входящие в комплект поставки:
- **689 030:** Всасывающий шланг с обратным клапаном 2 м × 25 мм.
- **689 036:** Телескопическая всасывающая труба для баков 1000/1800 мм.
- **689 035:** Телескопическая всасывающая труба 1000 мм для бочек 205 л.

685 716

НАСТЕННЫЕ КОМПЛЕКТЫ С НАСОСОМ

Насос с производительностью 50 или 70 л/мин с крепежной пластиной для монтажа на стену или бак. Комплект включает насос для перекачки дизельного топлива 230 В~, 50 Гц с кабелем 1,8 м, крепежную пластину, подающий шланг 4 м, алюминиевую насадку и трехразрядный счетчик с шарнирным угловым патрубком 90º, который прифланцовывается к насосу. Соединение на входе жидкости 1" BSP (F).

Счетчик предназначен только для некоммерческого применения.

685 710: Комплект с насосом для настенного монтажа, 230 В~, 370 Вт, 50 л /мин

685 713: Комплект с насосом для настенного монтажа, 230 В~, 500 Вт, 70 л /мин

685 716: Комплект с насосом для настенного монтажа, 230 В~, 500 Вт, 70 л /мин
Включает автоматическую насадку.

685 717: Комплект с насосом для настенного монтажа, 230 В~, 370 Вт, 50 л /мин
Включает автоматическую насадку.

Изделия, не входящие в комплект поставки:
- **689 031:** Всасывающий шланг с обратным клапаном 4 м x 25 мм.
- **689 037:** Шланг 2 м × 25 мм для присоединения к телескопической всасывающей трубе 1000/1800 мм.

685 715

НАСТЕННЫЕ ШКАФЫ С НАСОСОМ

Насос с производительностью 50 или 70 л/мин в шкафе для монтажа на стену или бак. Комплект включает насос для перекачки дизельного топлива 230 В~, 50 Гц с кабелем 1,8 м, шкаф с держателем для насадки с автоматическим двухпозиционным переключателем, подающий шланг 4 м, автоматическую насадку и трехразрядный счетчик с шарнирным угловым патрубком 90º, который прифланцовывается к насосу. Соединение на входе жидкости 1" BSP (F).

Счетчик предназначен только для некоммерческого применения.

685 712: Шкаф с насосом для настенного монтажа, 230 В~, 370 Вт, 50 л /мин

685 715: Шкаф с насосом для настенного монтажа, 230 В~, 500 Вт, 70 л /мин

SAMOA

АКСЕССУАРЫ ДЛЯ НАСОСОВ ДЛЯ ПЕРЕКАЧКИ ДИЗЕЛЬНОГО ТОПЛИВА

680 300 - 366 726

СЧЕТЧИКИ ДИЗЕЛЬНОГО ТОПЛИВА

680 300: Счетчик дизельного топлива с механическим 3-разрядным регистратором, 100 л/мин
Дисковый счётчик для дизельного топлива с механическим регистратором. Отличается надежностью, простотой монтажа и калибровки. Очень низкий перепад давления; может использоваться при подаче самотеком. Сбрасываемый текущий счетчик до 999,9 л и постоянный 6-разрядный сумматор. Вход и выход 1" BSP (F) и фланец. Вход и выход могут находиться в четырех положениях по отношению к регистратору. Максимальное рабочее давление: 10 бар. Расход: 10-100 л/мин. Погрешность после калибровки: ± 1%.
Счетчик предназначен только для некоммерческого применения.

680 301: Счетчик дизельного топлива с механическим 4-разрядным регистратором, 100 л/мин
Аналогично модели 680 300, но с 4- разрядным регистратором.

366 726: Линейный указатель объема с электронным дисплеем, 100 л/мин
Счетчик с овальными шестернями с электронным цифровым дисплеем для дизельного топлива и смазочных материалов с маркой вязкости до SAE 240. Отличается надежностью, простотой монтажа и калибровки. Сбрасываемый текущий счетчик до 999,9 л и постоянный 6-разрядный сумматор. Вход/выход жидкости: 1" BSP (F). Максимальное рабочее давление: 70 бар. Расход: 9,5-100 л/min. Погрешность после калибровки: ± 0,5%. Работает от двух щелочных батареек AAA 1,5 В.

361 000 - 688 001

НАСАДКИ

361 000: Алюминиевая ручная насадка
Вход жидкости: 1" BSP (F). Максимальный расход: 100 л/мин. Включает впускной шарнир и блокирующийся курок.

688 300: Автоматическая насадка 60 л/мин
Вход жидкости: 1" BSP (F). Максимальный расход: 60 l/min.

688 001: Автоматическая насадка 80 л/мин
Вход жидкости: 1" BSP (F). Максимальный расход: 80 л/мин. Включает впускной шарнир.

364 030: Впускной шарнир
Для насадок 1" BSP (F). Резьба на входе/выходе: 1" BSP (FM).

ШЛАНГИ

Резиновые шланги с обжатыми концами, 1"BSP (M).

689 021: Подающий шланг 4 м x **19 мм**

689 022: Подающий шланг 4 м x 25 мм

689 036

АКСЕССУАРЫ ДЛЯ ВСАСЫВАНИЯ

Всасывающие шланги
Резиновые шланги с обратным клапаном. Соединительная резьба 1" BSP (M).

689 030: Всасывающий шланг 25 мм x 2 м
689 031: Всасывающий шланг 25 мм x 4 м

Телескопические всасывающие трубы
Телескопическое всасывающие трубы для подключения непосредствнно к входу насоса. Соединение 1" BSP (M), переходник 2" (M) и обратный клапан с фильтром.

689 035: Телескопическая всасывающая труба 1000 мм
Для бочек и баков с максимальной высотой 900 мм.

689 036: Телескопическая всасывающая труба 1800 мм
Для бочек и баков с максимальной высотой от 1000 до 1800 мм.

689 037: Вспомогательный всасывающий шланг
Шланг 2 м x 25 мм для присоединения к телескопической всасывающей трубе 1000 мм/1800 мм.

Спецификация изделия изменяется без уведомления

ЭЛЕКТРОНАСОСЫ С ДВИГАТЕЛЕМ ПОСТОЯННОГО ТОКА

SAMOA

561 012 **561 025** **561 026**

FLOWSTAR

ШЕСТЕРЕНЧАТЫЕ НАСОСЫ ДЛЯ МАСЛА, DC: 12 И 24 В

Шестеренчатые насосы для масла с вязкостью по ISO макс. 320 с двигателем 12 В= (35 А) или 24 В= (16 А), степень защиты IP-55. Шестерни насоса изготовлены из спеченной стали. В комплект поставки входит ручка для переноски и 2-метровый кабель с зубчатыми зажимами.
Максимальная производительность: 4,5 л/мин.
Максимальное давление: 9 бар.
Максимальная высота всасывания: 2,5 м.
Резьба на входе: 3/4" BSP (F).
Резьба на выходе: 1/2" BSP (F).

561 012: Шестеренчатый насос для масла, 12 В=, 5 л/мин

561 024: Шестеренчатый насос для масла, 24 В=, 5 л/мин

КОМПЛЕКТЫ С ШЕСТЕРЕНЧАТЫМ НАСОСОМ, СО СЧЕТЧИКОМ

Шестеренчатые насосы с двигателем 12 В или 24 В для масла с 3-метровым всасывающим шлангом с обратным клапаном, подающим шлангом 3 м x 1/2" и шланговым счетчиком 365 603.
Производительность: около 4 л/мин.

561 013: Комплект с шестеренчатым насосом для масла со счетчиком, 12 В=

561 025: Комплект с шестеренчатым насосом для масла со счетчиком, 24 В=

КОМПЛЕКТЫ С ШЕСТЕРЕНЧАТЫМ НАСОСОМ ДЛЯ МАСЛА, DC: 12 и 24 В

Шестеренчатые насосы с двигателем 12 В или 24 В для масла с 3-метровым всасывающим шлангом с обратным клапаном, подающим шлангом 3 м x 1/2" и раздаточным пистолетом 363 078.
Производительность: около 4 л/мин.

561 014: Комплект с шестеренчатым насосом для масла, 12 В=

561 026: Комплект с шестеренчатым насосом для масла, 24 В=

SAMOA

НАСОСЫ ДЛЯ МАСЛА С ДВИГАТЕЛЕМ ПЕРЕМЕННОГО ТОКА

561 300

ЭЛЕКТРОНАСОСЫ ДЛЯ МАСЛА

Шестеренчатый электронасос с внутренним зацеплением для смазочных материалов. Двигатель 230 В - 50 Гц (однофазный) или 380 В - 50 Гц (трехфазный), в зависимости от модели, степень защиты IP-55, двухпозиционный переключатель. Чугунный корпус, шестерни и байпасный клапан из спеченной стали. Двигатель с монтажной опорой, насос может монтироваться горизонтально на плоскую поверхность или вертикально на стену.

НАСОСЫ 600 ВТ - 9 Л/МИН - 10 БАР. Рекомендуются для небольших систем раздачи с одним выходом (подающий шланг или катушка со шлангом и счетчиком).

ТЕХНИЧЕСКИЕ ХАРАКТЕРИСТИКИ	
Мощность электродвигателя	600 Вт (3/4 л.с.)
Номинальная производительность при непрерывной работе	9 л/мин (2,4 галлона США)
Максимальное давление жидкости	10 бар (145 фунт/кв. дюйм)
Максимальная высота всасывания	2,5 м (8,3 фута)
Резьба на входе/выходе жидкости	3/4" BSP (F) или фланцевая муфта

561 100: Электронасос для масла 230 В - 50 Гц - 600 Вт - 9 л/мин - 10 бар
Включает электродвигатель 230 В - 600 Вт с 2-метровым кабелем.
561 101: Электронасос для масла 380 В (трехфазный двигатель) - 50 Гц - 600 Вт - 9 л/мин - 10 бар
Включает электродвигатель 380 В - 600 Вт.

НАСОСЫ 780 ВТ - 13 Л/МИН - 15 БАР. Рекомендуются для небольших систем раздачи с несколькими выходами (катушками), но без одновременного использования нескольких выходов.

ТЕХНИЧЕСКИЕ ХАРАКТЕРИСТИКИ	
Мощность электродвигателя	780 Вт (1 л.с.)
Номинальная производительность при непрерывной работе	13 л/мин (3,4 галлона США)
Максимальное давление жидкости	15 бар (215 фунт/кв. дюйм)
Максимальная высота всасывания	2,5 м (8,3 фута)
Резьба на входе/выходе жидкости	3/4" BSP (F) или фланцевая муфта

561 200: Электронасос для масла 230 В - 50 Гц - 780 Вт - 13 л/мин - 15 бар
Включает электродвигатель 230 В - 780 Вт с 2-метровым кабелем.
561 201: Электронасос для масла 380 В (трехфазный двигатель) - 50 Гц - 780 Вт - 13 л/мин - 15 бар
Включает электродвигатель 380 В - 780 Вт.

НАСОСЫ 780 ВТ - 10 Л/МИН - 24 БАР. Рекомендуются для средних систем раздачи с несколькими выходами (катушками), но без одновременного использования нескольких выходов.

ТЕХНИЧЕСКИЕ ХАРАКТЕРИСТИКИ	
Мощность электродвигателя	780 Вт (1 л.с.)
Номинальная производительность при непрерывной работе	10 л/мин (2,4 галлона США)
Максимальное давление жидкости	24 бар (340 фунт/кв. дюйм)
Максимальная высота всасывания	2,5 м (8,3 фута)
Резьба на входе/выходе жидкости	3/4" BSP (F) или фланцевая муфта

561 300: Электронасос для масла 230 В - 50 Гц - 780 Вт - 10 л/мин - 24 бар
Включает электродвигатель 230 В - 780 Вт с 2-метровым кабелем.
561 301: Электронасос для масла 380 В (трехфазный двигатель) - 50 Гц - 780 Вт - 10 л/мин - 24 бар
Включает электродвигатель 380 В - 780 Вт.

Спецификация изделия изменяется без уведомления

ЭЛЕКТРОНАСОСЫ ДЛЯ МАСЛА С ЭЛЕКТРОННЫМ РЕЛЕ ДАВЛЕНИЯ

561 210

Шестеренчатый электронасос с внутренним зацеплением для смазочных материалов. Двигатель 230 В - 50 Гц, степень защиты IP-55, двухпозиционный переключатель. Чугунный корпус, шестерни и байпасный клапан из спеченной стали. Двигатель с монтажной опорой, насос может монтироваться горизонтально на плоскую поверхность или вертикально на стену.

Насосы оснащены электрическим реле давления, которое автоматически включает насос при открытии раздаточного пистолета. После закрытия пистолета и восстановления давления в системе, реле давления автоматически выключает насос.

561 110: Электронасос для масла с электрическим реле давления 230 В - 50 Гц - 600 Вт - 9 л/мин - 9,5 бар

Включает электродвигатель 230 В - 50 Гц - 600 Вт с 2-метровым кабелем. Рекомендуется для небольших систем раздачи с одним выходом (подающий шланг или катушка со шлангом и счетчиком).

ТЕХНИЧЕСКИЕ ХАРАКТЕРИСТИКИ	
Мощность электродвигателя	600 Вт (3/4 л.с.)
Номинальная производительность при непрерывной работе	9 л/мин (2,4 галлона США)
Максимальное давление жидкости	9,5 бар (135 фунт/кв. дюйм)
Давление выключения	10 бар (145 фунт/кв. дюйм)
Давление включения	6 бар (85 фунт/кв. дюйм)
Максимальная высота всасывания	2,5 м (8,3 фута)
Резьба на входе жидкости	3/4" BSP (F) или фланцевая муфта
Резьба на выходе жидкости	1" BSP (F)

561 210: Электронасос для масла 230 В - 780 Вт - 13 л/мин - 15 бар

Включает электродвигатель 230 В - 50 Гц -780 Вт с 2-метровым кабелем. Рекомендуется для небольших систем раздачи с несколькими выходами (катушками), но без одновременного использования нескольких выходов.

ТЕХНИЧЕСКИЕ ХАРАКТЕРИСТИКИ	
Мощность электродвигателя	780 Вт (1 л.с.)
Номинальная производительность при непрерывной работе	13 л/мин (3,4 галлона США)
Максимальное давление жидкости	15 бар (215 фунт/кв. дюйм)
Давление выключения	15,5 бар (220 фунт/кв. дюйм)
Давление включения	6 бар (85 фунт/кв. дюйм)
Максимальная высота всасывания	2,5 м (8,3 фута)
Резьба на входе жидкости	3/4" BSP (F) или фланцевая муфта
Резьба на выходе жидкости	1" BSP (F)

561 310: Электронасос для масла 230 В - 780 Вт - 10 л/мин - 25 бар

Включает электродвигатель 230 В - 50 Гц -780 Вт с 2-метровым кабелем. Рекомендуется для средних систем раздачи с несколькими выходами (катушками), но без одновременного использования нескольких выходов.

ТЕХНИЧЕСКИЕ ХАРАКТЕРИСТИКИ	
Мощность электродвигателя	780 Вт (1 л.с.)
Номинальная производительность при непрерывной работе	9 л/мин (2,4 галлона США)
Максимальное давление жидкости	25 бар (360 фунт/кв. дюйм)
Давление выключения	15,5 бар (220 фунт/кв. дюйм)
Давление включения	6 бар (85 фунт/кв. дюйм)
Максимальная высота всасывания	2,5 м (8,3 фута)
Резьба на входе жидкости	3/4" BSP (F) или фланцевая муфта
Резьба на выходе жидкости	1" BSP (F)

561 615

ВЫСОКОПРОИЗВОДИТЕЛЬНЫЕ ЭЛЕКТРОНАСОСЫ ДЛЯ МАСЛА

Высокопроизводительные шестеренчатые электронасосы, непосредственно соединенные с электродвигателем с степенью защиты от проникновения пыли и воды IP-55, для перекачки и раздачи больших объемов смазочных материалов.

Шестерни из спеченной стали, чугунный корпус насоса. Насос непосредственно соединен с электродвигателем. В комплект поставки всех насосов входит регулируемый байпасный клапан.

НАСОСЫ С ОДНОФАЗНЫМ ДВИГАТЕЛЕМ 230 В - 50 ГЦ

МОЩНОСТЬ, Вт	ДАВЛЕНИЕ, бар	ПРОИЗВОДИТЕЛЬНОСТЬ, л/мин	МАКС. ВЯЗКОСТЬ, сСт	РЕЗЬБА НА ВХОДЕ - ВЫХОДЕ	ВЕС, кг	НОМЕР ДЕТАЛИ
750	8	25	< 270	3/4" BSP (F)	15	**561 615**
1500	8	50	< 850	1" BSP (F)	21	**561 614**
2000	8	70	< 1550	1" BSP (F)	23	**561 611**

НАСОСЫ С ТРЕХФАЗНЫМ ДВИГАТЕЛЕМ 400 В - 50 ГЦ

МОЩНОСТЬ, Вт	ДАВЛЕНИЕ, бар	ПРОИЗВОДИТЕЛЬНОСТЬ, л/мин	МАКС. ВЯЗКОСТЬ, сСт	РЕЗЬБА НА ВХОДЕ - ВЫХОДЕ	ВЕС, кг	НОМЕР ДЕТАЛИ
1500	10	50	< 850	1" BSP (F)	21	**561 613**
2000	10	70	< 1550	1" BSP (F)	23	**561 610**

КОМПЛЕКТЫ С ЭЛЕКТРОНАСОСАМИ ДЛЯ МАСЛА

562 000

ПЕРЕНОСНЫЕ ЭЛЕКТРОНАСОСЫ ДЛЯ МАСЛА СО ШЛАНГОМ И СЧЕТЧИКОМ

Электронасос для масла на монтажной пластине с ручкой для переноски и всасывающим шлангом для бочек 205 л и контейнеров 1000 л, подающим шлангом и счетчиком. Производительность: около 5 л/мин.

562 000: Переносной электронасос для масла со счетчиком

Включает:
- 561 100: Электронасос для масла 230 В - 600 Вт - 9 л/мин - 10 бар.
- 756 200: Ручка для переноски.
- 367 011: Всасывающий шланг, 3 м, с обратным клапаном.
- 945 554: Соединительный переходник 3/4" BSP (M) x 1/2" BSP (M).
- 362 103: Шланг для масла 3 м x 1/2".
- 365 603: Электронный счетчик с полуавтоматической герметичной насадкой.

562 001: Переносной электронасос для масла с реле давления и счетчиком
Аналогично комплекту 562 000, но вместо электронасоса 561 100 включает электронасос для масла 561 110, 230 В - 600 Вт - 9 л/мин - 10 бар с электрическим реле давления.

562 100

МОБИЛЬНЫЕ МАСЛОРАЗДАТЧИКИ ДЛЯ БОЧЕК 205 л С ЭЛЕКТРОНАСОСОМ

562 100: Мобильные маслораздатчики с электронасосом для бочек 205 л
Производительность: около 5 л/мин.

Включает:
- 561 100: Электронасос для масла 230 В - 600 Вт - 9 л/мин - 10 бар.
- 432 000: Тележка для бочек 205 л.
- 360 134: Монтажная пластина для насоса.
- 367 011: Всасывающий шланг, 3 м, с обратным клапаном.
- 945 554: Соединительный переходник 3/4" BSP (M) x 1/2" BSP (M).
- 362 103: Шланг для масла 3 м x 1/2".
- 365 603: Электронный счетчик с полуавтоматической герметичной насадкой.

562 101: Мобильные маслораздатчики с электронасосом для бочек 205 л с реле давления
Аналогично модели 562 100, но вместо электронасоса 561 100 включает электронасос для масла 561 110, 230 В - 600 Вт - 9 л/мин - 10 бар с электрическим реле давления.

SAMOA

КОМПЛЕКТЫ С ЭЛЕКТРОНАСОСАМИ ДЛЯ МАСЛА

562 105

КОМПЛЕКТ С ЭЛЕКТРОНАСОСОМ ДЛЯ МАСЛА ДЛЯ КОНТЕЙНЕРОВ 1000 Л

562 105: Комплект с электронасосом для масла для контейнеров 1000 л

Включает:
- 561 100: Электронасос для масла 230 В - 600 Вт - 9 л/мин - 10 бар.
- 360 108: Монтажная пластина для контейнеров 1000 l IBCs
- 735 304: Всасывающий шланг
- 945 554: Соединительный переходник 3/4" BSP (M) × 1/2" BSP (M)
- 362 106: Шланг для масла 6 м x 1/2".
- 365 603: Электронный счетчик с полуавтоматической герметичной насадкой.

562 106: Электрический насос с реле давления для 1000 л контейнеров
Аналог модели 562 105, но вместо электронасоса 561 100 включает электронасос 561 110 - 230 В – 600 Вт – 9л/мин – 10 бар насос для масла с электрическим реле давления.

562 206

КОМПЛЕКТ С ЭЛЕКТРОНАСОСОМ ДЛЯ МАСЛА И КАТУШКОЙ

Настенный насос с катушкой и электронным счетчиком. Комплекты могут использоваться для бочек 205 л и контейнеров 1000 л с соответствующим переходником для узла всасывания.
Производительность: около 6 л/мин.

562 205: Комплект: насос + катушка со шлангом + счетчик для бочек 205 л и контейнеров 1000 л

Включает:
- 561 200: Электронасос для масла 230 В - 780 Вт - 13 л/мин - 15 бар.
- 756 201: Пластина для настенного монтажа.
- 367 000: Узел всасывания для бочек 205 л и контейнеров 1000 л
- 945 554: Соединительный переходник 3/4" BSP (M) x 1/2" BSP (M)
- 501 200: Открытая катушка со шлангом 10 м x 1/2".
- 365 603: Электронный счетчик с полуавтоматической герметичной насадкой.
- 360 127: Каплеуловитель с держателем для раздаточного пистолета.

562 206: Комплект: насос + катушка со шлангом + счетчик для бочек 205 л и контейнеров 1000 л
Аналогично модели 562 205, но вместо электронасоса 561 200 включает электронасос для масла (номер детали 561 210), 230 В – 780 Вт - 13 л/ мин - 15 бар, с электрическим реле давления.

Спецификация изделия изменяется без уведомления

10

ИЗДЕЛИЯ И АКСЕССУАРЫ ДЛЯ СМАЗКИ И ПЕРЕКАЧКИ

НИППЕЛИ ДЛЯ КОНСИСТЕНТНОЙ СМАЗКИ 118
РЫЧАЖНЫЕ НАСОСЫ ДЛЯ КОНСИСТЕНТНОЙ СМАЗКИ 120
ПОРТАТИВНЫЕ НАСОСЫ ДЛЯ КОНСИСТЕНТНОЙ СМАЗКИ: ПНЕВМАТИЧЕСКИЕ, АККУМУЛЯТОРНЫЕ И РУЧНЫЕ 121
ЗАЛИВОЧНЫЕ НАСОСЫ И ФИТИНГИ 122
СОЕДИНИТЕЛИ И НАСАДКИ ДЛЯ КОНСИСТЕНТНОЙ СМАЗКИ 123
ШЛАНГИ И ТРУБЫ ДЛЯ КОНСИСТЕНТНОЙ СМАЗКИ 124
СОЛИДОЛОНАГНЕТАТЕЛИ И НАСОСЫ С ОВАЛЬНОЙ ЕМКОСТЬЮ 125
МАСЛЯНЫЕ НАСОСЫ ДЛЯ БОЧЕК 126
НАСОСЫ ДЛЯ БОЧЕК ДЛЯ РАЗЛИЧНЫХ РАБОЧИХ ЖИДКОСТЕЙ 127
ВОРОНКИ, МЕРНЫЕ ЕМКОСТИ, КАНИСТРЫ И САМОТЕЧНЫЕ КРАНЫ 128
ПИСТОЛЕТЫ ДЛЯ ОТСОСА, РАСПЫЛИТЕЛИ И ВОЗДУШНЫЕ ПУЛЬВЕРИЗАТОРЫ 129
ВОДЯНЫЕ ПИСТОЛЕТЫ И ШИННЫЕ МАНОМЕТРЫ 129
КОМПОНЕНТЫ ДЛЯ ПНЕВМАТИЧЕСКОЙ ЛИНИИ 130
ПНЕВМАТИЧЕСКИЕ МУФТЫ 131
СОЕДИНИТЕЛЬНЫЕ ПЕРЕХОДНИКИ ДЛЯ СЖАТОГО ВОЗДУХА 133

SAMOA

НИППЕЛИ ДЛЯ КОНСИСТЕНТНОЙ СМАЗКИ

MT 503 MT 506 MT 508

MT 503 ПРЯМЫЕ	MT 506 УГОЛ 45	MT 508 УГОЛ 90	РЕЗЬБА	ШАГ
011 060	013 060	015 060	Метрическая	M 6 x 1,00
011 100	013 100	015 100	Метрическая	M 7 x 1,00
011 140	013 140	015 140	Метрическая	M 8 x 1,00
011 160	013 160	015 160	Метрическая	M 8 x 1,25
011 180	013 180	015 180	Метрическая	M 9 x 1,00
011 220	013 220	015 220	Метрическая	M 10 x 1,00
011 240	013 240	015 240	Метрическая	M 10 x 1,25
011 260	013 260	015 260	Метрическая	M 10 x 1,50
011 280	013 280	015 280	Метрическая	M 12 x 1,00
011 300	013 300	015 300	Метрическая	M 12 x 1,25
011 320	013 320	015 320	Метрическая	M 12 x 1,50
011 340	013 340	015 340	Метрическая	M 12 x 1,75
011 600	013 600	015 600	BSP	1/8"
011 620	013 620	015 620	BSP	1/4"
011 500	013 500	015 500	SAE (UNF)	1/4" (× 28)
011 520	013 520	015 520	SAE (UNF)	5/16" (× 18)
011 540	013 540	015 540	SAE (UNF)	3/8" (× 16)
011 700	013 700	015 700	Резьба Витворта	1/4"
011 720	013 720	015 720	Резьба Витворта	5/16"
011 740	013 740	015 740	Резьба Витворта	3/8"
011 900	013 900	015 900	NPT	1/8"
011 910	013 910	015 910	NPT	1/4"
011 930	-	-	нет	P 6 мм
011 940	-	-	нет	P 8 мм
011 950	-	-	нет	P 10 мм

MT 506

ГИДРАВЛИЧЕСКИЕ НИППЕЛИ ДЛИННЫЕ

MT 505

012 020: Гидравлический ниппель, длинный – M 6 x 1,00

012 220: Гидравлический ниппель, длинный – 1/4" SAE

НАБОР ГИДРАВЛИЧЕСКИХ НИППЕЛЕЙ ДЛЯ КОНСИСТЕНТНОЙ СМАЗКИ

050 001: Набор из 140 гидравлических ниппелей для консистентной смазки. Включает прямые и изогнутые по углом 45º и 90º ниппели с наиболее используемыми резьбами.

ТИП НИППЕЛЯ	M 6 x 1,00	M 8 x 1,25	M 10 x 1,00	1/8" BsP
ПРЯМОЙ	25 шт.	25 шт.	15 шт.	15 шт.
УГОЛ 45º	10 шт.	10 шт.	5 шт.	5 шт.
УГОЛ 90º	10 шт.	10 шт.	5 шт.	5 шт.

ГИДРАВЛИЧЕСКИХ НИППЕЛЕЙ В БЛИСТЕРНОЙ УПАКОВКЕ

051 060: 20 прямых ниппелей M 6 x 1,00
051 160: 20 прямых ниппелей M 8 x 1,25
051 220: 10 прямых ниппелей M 10 x 1,00
051 260: 10 прямых ниппелей M 10 x 1,50
051 600: 10 прямых ниппелей 1/8" BSP
052 060: 10 изогнутых ниппелей M 6 x 1,00 (45º – 5 шт., 90º – 5 шт.)
052 160: 10 изогнутых ниппелей M 8 x 1,00 (45º – 5 шт., 90º – 5 шт.)
052 220: 10 изогнутых ниппелей M 10 x 1,00 (45º – 5 шт., 90º – 5 шт.)
052 260: 10 изогнутых ниппелей M 10 x 1,50 (45º – 5 шт., 90º – 5 шт.)
052 600: 10 изогнутых ниппелей 1/8" BSP (45º – 5 шт., 90º – 5 шт.)

Спецификация изделия изменяется без уведомления

НИППЕЛИ ДЛЯ КОНСИСТЕНТНОЙ СМАЗКИ

УТОПЛЕННЫЙ НИППЕЛЬ ДЛЯ МАСЛА

НОМЕР ДЕТАЛИ	ДИАМЕТР
031 939	6 мм
031 949	8 мм
031 950	10 мм
031 960	12 мм

НИППЕЛЬ С ВОГНУТОЙ ШЛЯПКОЙ

НОМЕР ДЕТАЛИ	РЕЗЬБА	ШАГ
032 060	Метрическая	M 6 x 1,00
032 160	Метрическая	M 8 x 1,20
032 220	Метрическая	M 10 x 1,00
032 260	Метрическая	M 10 x 1,50
032 600	BSP	1/8"
032 620	BSP	1/4"
032 740	Резьба Витворта	3/8"
032 939	нет	P 6 мм
032 949	нет	P 8 мм
032 959	нет	P 10 мм

НИППЕЛЬ С ШЕСТИГРАННОЙ ГОЛОВКОЙ 15 ММ

НОМЕР ДЕТАЛИ	РЕЗЬБА	ШАГ	НОМЕР ДЕТАЛИ	РЕЗЬБА	ШАГ
021 060	Метрическая	M 6 x 1,00	021 340	Метрическая	M 12 x 1,75
021 100	Метрическая	M 7 x 1,00	021 380	Метрическая	M 14 x 2,00
021 140	Метрическая	M 8 x 1,00	021 600	BSP	1/8"
021 160	Метрическая	M 8 x 1,25	021 620	BSP	1/4"
021 220	Метрическая	M 10 x 1,00	021 500	SAE (UNF)	1/4" (x 28)
021 240	Метрическая	M 10 x 1,25	021 520	SAE (UNF)	5/16" (x 18)
021 260	Метрическая	M 10 x 1,50	021 540	SAE (UNF)	3/8" (x 16)
021 280	Метрическая	M 12 x 1,00	021 700	Резьба Витворта	1/4"
021 300	Метрическая	M 12 x 1,25	021 720	Резьба Витворта	5/16"
021 320	Метрическая	M 12 x 1,50	021 740	Резьба Витворта	3/8"

НИППЕЛИ С ДВУМЯ ШЕСТИГРАННИКАМИ И КРУГЛОЙ ГОЛОВКОЙ

НОМЕР ДЕТАЛИ	ДИАМЕТР	РЕЗЬБА	ШАГ	ПРИМ.
022 160	16 мм	Метрическая	M 8 x 1,25	MT 153 – двойной шестигранник 15 мм
022 220	16 мм	Метрическая	M 10 x 1,00	MT 153 – двойной шестигранник 15 мм
022 260	16 мм	Метрическая	M 10 x 1,50	MT 153 – двойной шестигранник 15 мм
022 600	16 мм	BSP	1/8"	MT 153 – двойной шестигранник 15 мм
022 620	16 мм	BSP	1/4"	MT 153 – двойной шестигранник 15 мм
023 220	16 мм	Метрическая	M 10 x 1,00	MT 156 – круглая головка
023 600	16 мм	BSP	1/8"	MT 156 – круглая головка
023 620	16 мм	BSP	1/4"	MT 156 – круглая головка
023 640	16 мм	BSP	3/8"	MT 156 – круглая головка
024 620	22 мм	BSP	1/4"	MT 157 – круглая головка
024 640	22 мм	BSP	3/8"	MT 157 – круглая головка
025 620	22 мм	BSP	1/4"	MT 930 – круглая головка
025 640	22 мм	BSP	3/8"	MT 930 – круглая головка

SAMOA

РЫЧАЖНЫЕ НАСОСЫ ДЛЯ КОНСИСТЕНТНОЙ СМАЗКИ

ОБЩАЯ ИНФОРМАЦИЯ

Рычажные насосы для консистентной смазки
Все рычажные насосы для консистентной смазки Samoa отличаются следующими особенностями и преимуществами:

- Сверхпрочная чугунная крышка обеспечивает максимальную надежность, постоянство давления и расхода во время всего периода эксплуатации насоса.
- Обработанный на станке с особо высокой точностью поршень гарантирует работу под высоким давлением без утечек и не требует уплотнений.
- Прочный насеченный поршневой блок с большим шагом резьбы упрощает заправку.
- Блокирующийся стержень толкателя, скошенный толкатель и пружина повышенной прочности.
- Поставляется готовым к заливке разными способами (смазочный патрон, заливочный насос, всасывание).

101 200

РЫЧАЖНЫЕ НАСОСЫ ДЛЯ КОНСИСТЕНТНОЙ СМАЗКИ 500 СМ³

Универсальные рычажные насосы для смазочных патронов 400 г (14 унций) или консистентной смазки в емкостях. Заправка из емкостей путем всасывания или с помощью заливочного насоса. Максимальное рабочее давление: выше 300 бар (4400 фунт/кв. дюйм).

101 202: Рычажный насос для консистентной смазки объемом 500 см³
Отдельно упакованный насос для консистентной смазки с заливочным клапаном 128003.

101 200: Рычажный насос для консистентной смазки объемом 500 см³
Отдельно упакованный насос для консистентной смазки с заливочным клапаном 128 003 и трубой с четырехлепестковым гидравлическим соединителем (номер детали 710 214).

101 240: Рычажный насос для консистентной смазки объемом 500 см³
Отдельно упакованный насос для консистентной смазки с заливочным клапаном 128 003 и резиновым шлангом с одной металлической оплеткой длиной 300 мм с четырехлепестковым гидравлическим соединителем (номер детали 137 031).

101 211: Рычажный насос для консистентной смазки объемом 500 см³
Упакованный в отдельную пластиковую сумку насос для консистентной смазки с трубой с четырехлепестковым гидравлическим соединителем (номер детали 710 214).

100 900

РЫЧАЖНЫЕ НАСОСЫ ДЛЯ КОНСИСТЕНТНОЙ СМАЗКИ 500 СМ³

100 900: Рычажный насос для консистентной смазки объемом 500 см³ с переменным ходом
Высокопрочный рычажный насос для консистентной смазки из емкостей или смазочных патронов 400 г (14 унций). Насос с переменным ходом: высокое давление при коротком ходе, большой объем – при полном ходе. Сверхпрочная чугунная крышка с закаленным поршнем, воздуховыпускной клапан, заливочный ниппель, запорный клапан и крышка поршневого блока (снимаются для чистки) и вращающийся на 360° выпускная труба с четырехлепестковым гидравлическим соединителем.

100 940: Рычажный насос для консистентной смазки объемом 500 см³ с переменным ходом
Аналогично модели 100 900 но с резиновым шлангом с одной металлической оплеткой длиной 300 мм с четырехлепестковым гидравлическим соединителем (номер детали 137 031).

Спецификация изделия изменяется без уведомления

ПОРТАТИВНЫЕ НАСОСЫ ДЛЯ КОНСИСТЕНТНОЙ СМАЗКИ: ПНЕВМАТИЧЕСКИЕ, С ПИТАНИЕМ ОТ АККУМУЛЯТОРОВ И РУЧНЫЕ

SAMOA

106 200

НАСОСЫ ДЛЯ КОНСИСТЕНТНОЙ СМАЗКИ 500 СМ³

Насос для консистентной смазки с пистолетной ручкой для смазки в труднодоступных точках. Три способа заправки: смазочные патроны 400 г (14 унций), всасывание из емкостей, заливочный насос. Сверхпрочная чугунная крышка с поршнем с точной посадкой. Максимальное рабочее давление: выше 250 бар (3650 фунт/кв. дюйм).

106 200: Насос для консистентной смазки объемом 500 см³ с пистолетной ручкой
Отдельно упакованный насос для консистентной смазки с заливочным клапаном 128 003 и прямой трубой с четырехлепестковым гидравлическим соединителем (номер детали 710 710).

106 240: Насос для консистентной смазки объемом 500 см³ с пистолетной ручкой
Отдельно упакованный насос для консистентной смазки с заливочным клапаном 128 003 и выпускным шлангом с одной металлической оплеткой длиной 300 мм с четырехлепестковым гидравлическим соединителем (номер детали 137 031).

102 000 -109 900

НАСОСЫ ДЛЯ КОНСИСТЕНТНОЙ СМАЗКИ НАЖИМНОГО ДЕЙСТВИЯ

102 000: Насос для консистентной смазки нажимного действия, 130 см³
Срабатывает при нажатии на ниппель. Заправка из емкости, объем цилиндра 130 см³. В комплекте насадка Зерка и чашевидная насадка. Максимальное рабочее давление: 200 бар (2900 фунт/кв. дюйм).

Насос для консистентной смазки рычажного действия для емкостей
Все насосы отдельно упакованы и поставляются с заливочным ниппелем для заправки с помощью заливочного насоса и трубой с четырехлепестковым гидравлическим соединителем.

109 900: Насос для консистентной смазки рычажного действия объемом 300 см³
101 300: Насос для консистентной смазки рычажного действия объемом 600 см³
101 800: Насос для консистентной смазки рычажного действия объемом 1000 см³

167 500 - 168 600

ПОРТАТИВНЫЕ ПНЕВМАТИЧЕКИЕ НАСОСЫ ДЛЯ КОНСИСТЕНТНОЙ СМАЗКИ

Высоконапорные пневматические насосы для консистентной смазки с коэффициентом сжатия 60:1. Могут присоединяться к линии сжатого воздуха или контуру пневматического тормоза грузовика. Подача: 1 см³ при каждом нажатии курка. Максимальное давление воздуха: 10 бар, резьба соединения для воздуха 1/4" BSP (F).

167 500: Пневматический насос для консистентной смазки объемом 1000 см³
Поршневой блок объемом 1000 см³ с толкателем с пневматическим приводом. Рекомендуется для смазки высокой вязкости и при низкой температуре. Поставляется с выпускным шлангом с двойной металлической оплеткой длиной 400 мм с 4-лепестковым гидравлическим соединителем (номер детали 141 040) и заливочным ниппелем. Заправка из емкостей – с помощью заливочного насоса.

168 600: Пневматический насос для консистентной смазки объемом 500 см³
Поршневой блок объемом 500 см³ с толкателем с пружинным приводом.
Рекомендуется для смазки высокой вязкости и при низкой температуре. Поставляется с выпускным шлангом с двойной металлической оплеткой длиной 400 мм с четырехлепестковым гидравлическим соединителем (номер детали 141 040) и заливочным ниппелем. Три способа заправки: смазочные патроны 400 г (14 унций), всасывание из емкостей, заливочный насос. Поставляется с выпускным шлангом с двойной металлической оплеткой длиной 400 мм с 4-лепестковым гидравлическим соединителем (номер детали 141 040) и заливочным ниппелем.

168 601: Пневматический насос для консистентной смазки объемом 500 см³
Аналогично модели 168 600, с выпускной трубой с четырехлепестковым гидравлическим соединителем (номер детали 710 214).

160 000

НАСОСЫ ДЛЯ КОНСИСТЕНТНОЙ СМАЗКИ С ПИТАНИЕМ ОТ АККУМУЛЯТОРОВ

160 000: Насос для консистентной смазки с питанием от аккумуляторов 18 В
Для стандартных смазочных патронов или емкостей. Подача с высоким давлением макс. 500 бар (7200 фунт/кв. дюйм), расход 80 г/мин. Поставляется с двумя перезаряжаемыми аккумуляторами NiMH 18 В, зарядным устройством 230 В, выпускным шлангом 1 м с гидравлической муфтой, воздуховыпускным клапаном и ремнем для переноски. Насос поставляется в прочном футляре.

108 050

ЗАЛИВОЧНЫЕ НАСОСЫ ДЛЯ ШПРИЦОВ ДЛЯ КОНСИСТЕНТНОЙ СМАЗКИ

Для быстрой, чистой и простой заправки ручных, пневматических и аккумуляторных шприцов для консистентной смазки с заправочным клапаном. Каждый комплект включает рычажный насос среднего давления с двумя заправочными фитингами для наиболее используемых заливочных клапанов (Ø 9 мм и Ø 12,5 мм), крышку для бочки и мембрану.

108 000: Заливочный насос для шприцов для консистентной смазки для бочек 12, 18 кг
В комплекте – крышка для бочки 310 мм.

108 050: Заливочный насос для шприцов для консистентной смазки для бочек 20 кг
В комплекте – крышка для бочки 330 мм.

108 100: Заливочный насос для шприцов для консистентной смазки для бочек 50 кг
В комплекте – крышка для бочки 405 мм.

108 502

ЗАЛИВОЧНЫЕ НАСОСЫ ДЛЯ КОНСИСТЕНТНОЙ СМАЗКИ

Рычажный насос среднего давления с шлангом 1,5 м и гидравлическим соединителем 2-НК (1/4") для заправки резервуара централизованной системы смазки. В комплекте – насос, крышка, шланг, гидравлический соединитель.

108 501: Заливочный насос для централизованных установок для раздачи консистентной смазки для бочек 12, 18 кг
В комплекте – крышка для бочки 310 мм.

108 502: Заливочный насос для централизованных установок для раздачи консистентной смазки для бочек 20 кг
В комплекте – крышка для бочки 330 мм.

108 503: Заливочный насос для централизованных установок для раздачи консистентной смазки для бочек 50 кг
В комплекте – крышка для бочки 405 мм.

128 003 - 128 123

АЛИВОЧНЫЕ КЛАПАНЫ И ФИТИНГИ ДЛЯ ЗАПРАВКИ

128 003: Заливочный клапан для шприцов для консистентной смазки, Ø 9 мм.

128 033: Заливочный клапан для шприцов для консистентной смазки, Ø 12,5 мм.

128 123: Фитинг для заправки консистентной смазкой
Для клапана Ø 14,7 мм. 1/4" BSP (M)

128 004: Фитинг для заправки консистентной смазкой
Для клапана Ø 12,5 мм. 1/4" BSP (M)

Спецификация изделия изменяется без уведомления

СОЕДИНИТЕЛИ И НАСАДКИ ДЛЯ КОНСИСТЕНТНОЙ СМАЗКИ

121 050 - 121 000

СОЕДИНИТЕЛИ ДЛЯ КОНСИСТЕНТНОЙ СМАЗКИ

Для пневматических насосов или ручного смазочного оборудования с гидравлическими ниппелями для консистентной смазки (DIN 71412). Головка соединителя, контактная поверхность и лепестки из закаленной стали. Максимальное рабочее давление: 500 бар. Соединительная резьба: 1/8" BSP (F).

121 050: Трехлепестковый соединитель для консистентной смазки для высокого давления
Ø 18 мм, длина 43 мм.

121 000: Трехлепестковый соединитель для консистентной смазки для высокого давления, узкий
Ø 15 мм с запорным клапаном.

121 020 - 121 011

СОЕДИНИТЕЛИ ДЛЯ КОНСИСТЕНТНОЙ СМАЗКИ

Для смазочного оборудования с гидравлическими ниппелями для консистентной смазки (DIN 71412). Головка соединителя и лепестки из закаленной стали. Максимальное рабочее давление: 500 бар. Соединительная резьба: 1/8" BSP (F).

121 011: Четырехлепестковый соединитель для консистентной смазки для высокого давления
Ø 15 мм, длина 37 мм.

121 020: Четырехлепестковый соединитель для консистентной смазки для высокого давления, узкий
Ø 15 мм, длина 37 мм с запорным клапаном.

121 041: Трехлепестковый соединитель для высокого давления, узкий
Ø 15 мм, длина 37 мм.

122 011 - 122 001

СОЕДИНИТЕЛИ СО СФЕРИЧЕСКОЙ ГОЛОВКОЙ

Для ручного смазочного оборудования с ниппелями со сферической головкой. Рекомендуемое рабочее давление: 150 бар.

122 001: Навесной соединитель для консистентной смазки
Для ниппелей со сферической головкой Ø 15 - 16 мм.

122 011: Большой навесной соединитель для консистентной смазки
Для ниппелей со сферической головкой Ø 22 мм.

126 400

123 011

124 011

126 100

126 200

126 500

СОЕДИНИТЕЛИ И НАСАДКИ

Только для ручных шприцов для консистентной смазки. Соединительная резьба: 1/8" BSP (F).

124 011: Насадка Зерка для консистентной смазки
Для ниппелей Зерка для консистентной смазки DIN 3402.

123 011: Чашеобразные насадки для консистентной смазки
Для ниппелей с вогнутой шляпкой DIN 3405.

123 001: Большая чашеобразная насадка
Для подачи тонкой струей.

126 000: Игольчатая насадка для консистентной смазки
С втягивающейся защитной муфтой.

126 200: Герметичный переходник
Для смазочных отверстий, шпинделей, карданных шарниров.

126 500: Удлиненный игольчатый переходник
Для труднодоступных точек смазки.

126 400: Шарнирный переходник 90°
Для гибких шлангов 1/8" BSP (MF).

126 100: Быстроразъемный переходник
Для гидравлических соединителей Ø 15 mm.

SAMOA

ШЛАНГИ И ТРУБЫ ДЛЯ КОНСИСТЕНТНОЙ СМАЗКИ

ВЫПУСКНЫЕ ШЛАНГИ С ОДНОЙ СТАЛЬНОЙ ОПЛЕТКОЙ ДЛЯ РУЧНОГО СМАЗОЧНОГО ОБОРУДОВАНИЯ (Ø 13 ММ)

Выпускные шланги с одной стальной оплеткой для ручного смазочного оборудования. Максимальное рабочее давление: 360 бар (4350 фунт/кв. дюйм). Минимальное давление разрыва: 900 бар (12850 фунт/кв. дюйм). Резьба 1/8" BSP (M).

137 021	Выпускной шланг со стальной оплеткой с 4-лепестковым соединителем	250 мм
137 031	Выпускной шланг со стальной оплеткой с 4-лепестковым соединителем	300 мм
137 041	Выпускной шланг со стальной оплеткой с 4-лепестковым соединителем	400 мм
137 051	Выпускной шланг со стальной оплеткой с 4-лепестковым соединителем	450 мм
137 201	Выпускной шланг со стальной оплеткой с 4-лепестковым соединителем	2000 мм

136 021	Выпускной шланг со стальной оплеткой	250 мм
136 031	Выпускной шланг со стальной оплеткой	300 мм
136 041	Выпускной шланг со стальной оплеткой	400 мм
136 051	Выпускной шланг со стальной оплеткой	450 мм
136 201	Выпускной шланг со стальной оплеткой	2000 мм

ВЫПУСКНЫЕ ШЛАНГИ С ДВОЙНОЙ СТАЛЬНОЙ ОПЛЕТКОЙ ДЛЯ РУЧНОГО СМАЗОЧНОГО ОБОРУДОВАНИЯ (Ø 13 ММ)

Выпускные шланги с одной стальной оплеткой для ручного смазочного оборудования. Максимальное рабочее давление: 360 бар (4350 фунт/кв. дюйм). Минимальное давление разрыва: 900 бар (12850 фунт/кв. дюйм). Резьба 1/8" BSP (M).

141 020	Выпускной шланг с двойной стальной оплеткой с 4-лепестковым соединителем	250 мм
141 030	Выпускной шланг с двойной стальной оплеткой с 4-лепестковым соединителем	300 мм
141 040	Выпускной шланг с двойной стальной оплеткой с 4-лепестковым соединителем	400 мм
141 050	Выпускной шланг с двойной стальной оплеткой с 4-лепестковым соединителем	450 мм
141 200	Выпускной шланг с двойной стальной оплеткой с 4-лепестковым соединителем	2000 мм

140 020	Выпускной шланг с двойной стальной оплеткой	250 мм
140 030	Выпускной шланг с двойной стальной оплеткой	300 мм
140 040	Выпускной шланг с двойной стальной оплеткой	400 мм
140 050	Выпускной шланг с двойной стальной оплеткой	450 мм
140 200	Выпускной шланг с двойной стальной оплеткой	2000 мм

ТРУБЫ ДЛЯ КОНСИСТЕНТНОЙ СМАЗКИ

710 214	Изогнутая труба с 4-лепестковым соединителем
710 710	Прямая труба с 4-лепестковым соединителем
710 659	Регулируемая изогнутая труба с 4-лепестковым соединителем и запорным клапаном
710 297	Прямая труба с чашевидной насадкой
710 298	Прямая труба с насадкой Зерка
710 215	Изогнутая труба

Спецификация изделия изменяется без уведомления

СОЛИДОЛОНАГНЕТАТЕЛИ И НАСОСЫ С ОВАЛЬНОЙ ЕМКОСТЬЮ

151 102

150 000

320 400

ВЫСОКОНАПОРНЫЕ НАСОСЫ ДЛЯ КОНСИСТЕНТНОЙ СМАЗКИ

Высоконапорные стальные насосы монтируются непосредственно на бочки для консистентной смазки. Максимальное давление: 350 бар (5000 фунт/кв. дюйм).
Объем подачи за один ход: 2 см^3.
Насос с ручкой для переноски, крышкой с переходником для насоса, мембраной и шланг высокого давления 1,5 м с трубой и четырехлепестковым гидравлическим соединителем.

151 100: Высоконапорный насос для консистентной смазки для бочек 12,5 - 18 кг
В комплекте – крышка для бочки 310 мм.

151 102: Высоконапорный насос для консистентной смазки для бочек 20 кг
В комплекте – крышка для бочки 330 мм.

НАСОСЫ С ОВАЛЬНОЙ ЕМКОСТЬЮ

Насосы с цельнометаллической герметичной овальной емкостью объемом 16 л с ручкой для переноски и опорой для ноги, которая обеспечивает удобство работы и устойчивость насоса.

150 000: Насос с овальной емкостью для консистентной смазки объемом 16 л с регулируемым давлением
Вместительный насос для консистентной смазки для работы в тяжелых условиях с тремя положениями рычага для любых рабочих условий и всех типов смазочных материалов (зима / лето, консистентная смазка с высокой или низкой вязкостью, масло). Диапазон максимального давления: 175-350 бар (2500-5000 фунт/кв. дюйм) с производительностью 20, 15 или 10 грамм за один ход в зависимости от положения рычага.
В комплекте – шланг высокого давления 1,5 м с трехлепестковым гидравлическим (номер детали 715 429).

320 400: Насос с овальной емкостью для масла объемом 16 л
Для раздачи смазки высокой вязкости. В комплекте – рычажный насос среднего давления (объем подачи 100 см3 за один ход) с резиновым шлангом 1,5 м с запорным клапаном и изогнутой насадкой 135°.

ПЕДАЛЬНЫЙ НАСОС ДЛЯ КОНСИСТЕНТНОЙ СМАЗКИ, 5 КГ

157 000

157 000: Педальный насос для консистентной смазки

Педальный насос для консистентной смазки для работы в тяжелых условиях. Подпружиненная мембрана и чугунный насосный механизм гарантируют эффективность перекачки смазки самой высокой вязкости. Максимальное давление: 500 бар (7150 фунт/кв. дюйм).
Объем подачи за один ход педали: 2 г.

Стальной герметичный резервуар для консистентной смазки, объем макс.5 кг. В комплекте – клапан для выпуска воздуха и 2-метровый шланг высокого давления для консистентной.

SAMOA

МАСЛЯНЫЕ НАСОСЫ ДЛЯ БОЧЕК

605 000

ВЫСОКОПРОИЗВОДИТЕЛЬНЫЙ НАСОС ДЛЯ БОЧЕК

605 000: Высокопроизводительный насос для бочек
Рычажный насос для перекачки любых типов смазочных материалов, включая такие высоковязкие материалы как трансмиссионное масло. Рычаг может монтироваться в четырех положениях, от которых зависит объем подачи за один ход: 0,10, 0,15, 0,20 или 0,25 л за один ход. В комплекте – телескопическая всасывающая труба для бочек 60 и 205 л и переходник 2".
Поставляется по заказу:
• **314 540:** Резиновый подающий шланг, 1,5 м, с запорным клапаном и насадкой.

304 500

РЫЧАЖНЫЙ НАСОС ДЛЯ БОЧЕК

304 500: Рычажный насос для бочек
Рычажный насос для перекачки смазок низкой вязкости из бочек
60-205 л. Стальные корпус, подающий штуцер и телескопическая всасывающая труба. Стальной поршень с латунными кольцами и уплотнениями из NBR (бутадиен-нитрильный каучук).
Переходники 2" и M64 × 4.
Производительность 0,35 л за один ход.

308 000

ЦЕНТРОБЕЖНЫЙ НАСОС

308 000: Центробежный насос для бочек
Для непрерывной перекачки жидкостей на нефтяной основе низкой и средней вязкости из бочек 205 л.
Производительность 0,3 л/об. В комплекте – регулируемый по высоте переходник, всасывающая труба 1040 мм и подающий шланг 1,3 м.

320 300

НАСОСЫ ДЛЯ РАЗДАЧИ ТРАНСМИССИОННОГО МАСЛА

Рычажный насос среднего давления с монтажом на крышку для бочек. В комплекте – прозрачный шланг 1,5 м с насадкой 135º.
320 300: Насос для раздачи трансмиссионного масла В комплекте – крышка 330 мм для бочек 20 л.
320 310: Насос для раздачи трансмиссионного масла В комплекте – крышка 310 мм для бочек 12-18 л.
320 320: Насос для раздачи трансмиссионного масла для прямоугольных бочек С регулируемым кронштейном для прямоугольных емкостей (385 - 285 мм).
741 602: Ручка для переноскиДля крышек 310 и 330 мм.

306 100 + 314 540

НАСОСЫ СРЕДНЕГО ДАВЛЕНИЯ

Рычажные насосы для перекачки высоковязких смазочных материалов. В комплекте – регулируемый по высоте переходник 2" для монтажа непосредственно на бочки, крышки или контейнеры. Стальные всасывающая труба, обратный клапан и поршень, уплотнения из NBR (бутадиен-нитрильный каучук). Производительность: 100 см3 за один ход. Резьба на выходе: 3/4" BSP (M).

Насосы для перекачки со средним давлением
306 300: для бочек 20 л. Всасывающая труба 450 мм.
306 200: для бочек 20 и 60 л. Всасывающая труба 620 мм.
306 100: для бочек 60 л. Всасывающая труба 760 мм.
306 400: для бочек 205 л. Всасывающая труба 1100 мм.
Аксессуары:
• **730 603 Изогнутый стальной подающий штуцер**
Монтируется непосредственно на выход насоса.
• **314 530 Подающий шланг**
Прозрачный шланг 1,5 м с насадкой 135º.
• **314 540 Подающий шланг.** Резиновый шланг 1,5 м, с запорным клапаном и насадкой 135º.

Спецификация изделия изменяется без уведомления

НАСОСЫ ДЛЯ БОЧЕК ДЛЯ РАЗЛИЧНЫХ РАБОЧИХ ЖИДКОСТЕЙ

300 401

ПОДЪЕМНЫЙ НАСОС ДЛЯ ХИМИКАТОВ

300 500: Подъемный насос для химикатов для бочек 50 л
Подъемный насос с поршнем с нейлоновым покрытием и уплотнениями из ПТФЭ. Всасывающая труба 500 мм, переходник Ø 60 мм с тремя винтами и выпускной штуцер. Насос черного цвета с желтым переходником и гайкой штуцера. Рекомендуется для растворителей.

300 501: Подъемный насос для химикатов для бочек 205 л
Аналогично модели 300 500, но с всасывающей трубой 1000 мм для бочек 205 л.

300 401: Подъемный насос для химикатов для бочек 205 л
Подъемный насос с поршнем с нейлоновым покрытием и уплотнениями из ПТФЭ. Всасывающая труба 1000 мм, переходник 2" и выпускной штуцер. Насос черного цвета с красным переходником и гайкой штуцера. Рекомендуется для кислотных жидкостей. моющих средств и растворителей на основе керосина.

Прим.: *Убедитесь в совместимости жидкости с насосом до начала эксплуатации.*

302 001

СИФОННЫЙ НАСОС ДЛЯ ПЕРЕКАЧКИ

302 001: Сифонный насос для перекачки
Рычажный сифонный насос. Перекачка сифоном после заправки насоса с непрерывным расходом 8 л/мин. Пробочная резьба для бочек 50 и 205 л. Прозрачный шланг 1,5 м, металлическая насадка, всасывающая труба из ПВХ. Для антифриза, легких минеральных масел, дизельного топлива, моющих средств и других автомобильных жидкостей и жидкостей на основе петролейного эфира.

300 007

РЫЧАЖНЫЙ НАСОС

300 007: Полипропиленовый рычажный насос
Рычажный насос уникальной конструкции с коленно-рычажным механизмом в ручке для корректировки положения поршня относительно вала, обеспечивающим плавность работы.

Целиком из полипропилена, переходник 2" и регулируемая гайка для блокировки насоса в требуемом положении на бочке. Производительность: 500 см3/ход. Витоновые уплотнения обеспечивают мак4симальную совместимость.

304 509

НАСОСЫ ДЛЯ БОЧЕК ДЛЯ РАБОЧИХ ЖИДКОСТЕЙ

304 509: Насосы для бочек для рабочих жидкостей
Аналогично модели 304 500 но с витоновыми уплотнениями – экономичное решение для перекачки антифриза (гликоль), спирта, обезжиривателей, растворителей и смазочных материалов. Чтобы предотвратить коррозию (если насос используется для перекачки не смазочных материалов) настоятельно рекомендуется
Промывать насос дизельным топливом после использования.

670 019 - 671 030 - 675 002

ВОРОНКИ – МЕРНЫЕ ЕМКОСТИ

Воронки с гибким носиком
Воронки для быстрого и чистого слива.
С фильтром и гибким носиком для труднодоступных мест.

670 019: Воронка с фильтром и гибким носиком
Диаметр 190 мм. Объем 2 л.
670 023: Воронка с фильтром и гибким носиком
Диаметр 230 мм. Объем 3,5 л.

Промышленные воронки
Воронки большой вместительности, 5 л.
300 × 200 × 300 мм.

671 030: Промышленная воронка
С фильтром для дизельного топлива.
671 031: Промышленная воронка
С фильтром для смазочных материалов.
679 000: Гибкое удлинение для промышленных воронок.

Мерные емкости для жидкостей
Для смазочных материалов, антифриза, тормозной жидкости, бензина, дизельного топлива и т.д. Из полиэтилена высокой плотности, с гибким носиком.

675 001: Пластиковая мерная емкость
Градуированная, 0 - 1 л.
675 002: Пластиковая мерная емкость
Градуированная 0 - 2 л.
675 003: Пластиковая мерная емкость
Градуированная 0 - 3 л.
675 005: Пластиковая мерная емкость
Градуированная 0 - 5 л.
679 001: Малое гибкое удлинение
Для мерных емкостей 1, 2 и 3 л и воронок Ø 190 мм.
679 002: Большое гибкое удлинение
Для мерных емкостей 5 л и воронок 230 мм.

622 010 - 622 020

СТАЛЬНЫЕ КАНИСТРЫ

Канистры зеленого цвета с защитным покрытием внутри.
Без выпускного штуцера.

622 005: Канистра 5 л

622 010: Канистра 10 л

622 020: Канистра 20 л по стандарту U.N.

По заказу:
- **629 001: Окрашенный выпускной штуцер для канистр**
- **629 002: Оцинкованный выпускной штуцер для канистр.**

318 000 - 318 001

САМОТЕЧНЫЕ КРАНЫ

Для бочек 60 - 205 л, размещенных в горизонтальном положении.
С автоматическим запорным клапаном.

318 000: Самотечный кран
3/4" BSP (M).
318 001: Самотечный кран
2" BSP (M).

113 910

ЩПРИЦ ДЛЯ ОТСОСА МАСЛА

Для отсоса и слива смазочных материалов для заправки или дозаправки трансмиссий, коробок передач, фильтров и т.д.

113 710: Шприц для отсоса масла
500 см³ с шлангом 290 мм из ПВХ.

113 700: Шприц для отсоса масла
500 см³ с одним изогнутым и одним прямым выпускным патрубком.

113 910: Шприц для отсоса масла
800 см³ с шлангом 290 мм из ПВХ.

ПИСТОЛЕТЫ ДЛЯ ОТСОСА, РАСПЫЛИТЕЛИ И ВОЗДУШНЫЕ ПУЛЬВЕРИЗАТОРЫ. ВОДЯНЫЕ ПИСТОЛЕТЫ И ШИННЫЕ МАНОМЕТРЫ

SAMOA

184 100

ПИСТОЛЕТЫ ДЛЯ ОТСОСА

184 100: Пистолет для отсоса тормозной жидкости
Экономичный пистолет для отсоса жидкости из контура тормозной системы.
После присоединения прокачного ниппеля к пистолету для отсоса, вакуум, созданный сжатием воздуха, отсасывает тормозную жидкость через прозрачный шланг в емкость объемом 0,75 л. Резьба на входе: 1/4" BSP (F)
184 150: Пистолет для отсоса тормозной жидкости
Аналогично модели 184 100, но с шлангом без прокачного ниппеля для отсоса жидкостей из труднодоступных мест. Может использоваться для откачки отработанного масла в лодках, газонокосилках и т.д. Расход воздуха: 180 л/мин. В комплекте – емкость 0,75 л.

184 050

РАСПЫЛИТЕЛЬ

184 000: Распылитель из термопласта
Легкий распылитель из высококачественного химически стойкого термопласта с длинной металлической выпускной трубкой. Для чистки химикатами и распыления антикоррозионных жидкостей или смазочных материалов.
Регулируемая насадка. Объем 1 л. Макс. давление воздуха: 10 бар. Мин. давление воздуха: 3 бар. Резьба на входе: 1/4" BSP (F).

184 050: Распылитель из термопласта
Аналогично модели 184 000, но с выпускной трубкой из темопласта, обеспечивающей максимальную химическую совместимость.

187 000

ПРОМЫШЛЕННЫЙ РАСПЫЛИТЕЛЬ

187 000: Промышленный распылитель
Распылитель для работы в тяжелых условиях из стали, латуни и алюминия с порошковым покрытием. Для чистки химикатами и распыления антикоррозионных жидкостей или смазочных материалов.
Регулируемая насадка. Объем 1 л. Макс. давление воздуха: 10 бар. Мин. давление воздуха: 3 бар. Соединение для шланга Ø 8 мм. Резьба на входе: 1/4" BSP (M).

208 600

РУЧНОЙ НАСОС ДЛЯ ШИН

Ручные шинные насосы для подачи большого объема воздуха под высоким давлением. Упрочненная конструкция с цилиндрическим (не стержневым) поршнем на основе цинкового сплава. Макс. давление подачи: 12 бар.
208 500: Ручной насос для шин, 200 см³
Для велосипедов, мотоциклов...
208 600: Ручной насос для шин, 300 см³
Для пассажирских автомобилей.
208 700: Ручной насос для шин, 400 см³
Для тракторов, грузовиков, фургонов…
208 501: Ручной насос для шин
С манометром 200 см³.
208 601: Ручной насос для шин
С манометром 300 см³.
208 701: Ручной насос для шин
С манометром 400 см³.

188 000

ПРОМЫШЛЕННЫЙ ПУЛЬВЕРИЗАТОР

188 000: Промышленный воздушный пульверизатор
Воздушный пульверизатор для работы в тяжелых условиях из алюминия с порошковым покрытием. Может дополняться медной удлинительной трубкой. Соединение для шланга Ø 8 мм. Резьба на входе: 1/4" BSP (M).

718 229: Удлинительная трубка для воздушного пульверизатора

184 201

ВОЗДУШНЫЙ ПУЛЬВЕРИЗАТОР

Пистолет для чистки или сушки сжатым воздухом из высококачественного химически стойкого термопласта. Резьба на входе: 1/4" BSP (F).

184 200: Воздушный пульверизатор

184 201: Воздушный пульверизатор с регулятором расхода

186 000 - 185 001

ВОДЯНЫЕ И МОЕЧНЫЕ ПИСТОЛЕТЫ

186 000: Водяной пистолет
Водяной пистолет низкого давления(8 бар). Резьба на входе: 1/4 BSP (F).

185 001: Моечный пистолет
Моечный пистолет среднего давления, макс. 30 бар. С насадкой Ø 3,5 мм (в стандартной комплектации), которую можно заменить насадкой Ø 2,5 мм, если требуется повысить давление. Ручка включения/выключения и регулировки расхода. Резьба на входе: 1/2" BSP (F).

199 800 - 195 000

РУЧНЫЕ НАСОСЫ ДЛЯ ШИН

199 800: Ручной насос для шин
Насос для работы одной рукой. Калиброванный манометр 0 - 10 бар в резиновом защитном кожухе. Шланг 650 мм с автоматически регулируемой насадкой. Соединение для шланга Ø 8 мм. Резьба на входе: 1/4" BSP (M).

195 000: Ручной насос для шин, стандарт EEC
Насос для шин с курком для накачки и кнопкой сброса давления. Манометр калиброванный по стандарту 86/217 EEC. Соединение для шланга Ø 8 мм. Резьба на входе: 1/4" BSP (M).

SAMOA

КОМПОНЕНТЫ ДЛЯ ПНЕВМАТИЧЕСКОЙ ЛИНИИ

ОБЩАЯ ИНФОРМАЦИЯ

Фильтры сжатого воздуха
Для защиты клапанов, двигателей насоса или пневматических инструментов от повреждения или износа под действием загрязненным или слишком влажным сжатым воздухом. Фильтрующий элемент и влагоотделитель из спеченной латуни. Полуавтоматический выпускной клапан.

Регулятор давления
Для поддержания постоянного давления (от 0 до 12 бар), устранения риска создания сверхдавления и ошибочной работы оборудования. Также имеются регуляторы, комбинированные с воздушным фильтром в одном компактном устойстве.

Лубрикаторы пневматической линии
Для создания масляного тумана, который способствует повышению долговечности насосов и других пневматических инструментов. Отверстие для заливки масла сверху, ручка регулировки плотности масляного тумана.

242 102

КОМПОНЕНТЫ ДЛЯ ПНЕВМАТИЧЕСКОЙ ЛИНИИ Ø 3/4"

Соединительная резьба: 3/4" BSP (FF).

242 102: Комбинированный воздушный фильтр - регулятор и лубрикатор, Ø 3/4"

242 201: Регулятор для пневматической линии, Ø 3/4", 0 - 12 бар.

242 302: Воздушный фильтр, Ø 3/4"
Полуавтоматический выпускной клапан.

242 402: Лубрикатор воздуха, Ø 1/2"

241 001

КОМПОНЕНТЫ ДЛЯ ПНЕВМАТИЧЕСКОЙ ЛИНИИ Ø 1/2"

Соединительная резьба: 1/2" BSP (FF) с переходниками 1/2" BSP (M) - 3/8" BSP (F).

241 001: Комбинированный воздушный фильтр - регулятор и лубрикатор, Ø 1/2"

241 501: Комбинированный воздушный фильтр, регулятор, Ø 1/2", 0 - 12 бар.

241 201: Регулятор для пневматической линии, Ø 1/2". 0 - 12 бар.

241 301: Воздушный фильтр, Ø 1/2"
Полуавтоматический выпускной клапан.

241 401: Лубрикатор воздуха, Ø 1/2"

240 000 - 240 200

КОМПОНЕНТЫ ДЛЯ ПНЕВМАТИЧЕСКОЙ ЛИНИИ Ø 1/4"

ССоединительная резьба: 1/4" BSP (FF).

240 000: Комбинированный воздушный фильтр - регулятор и лубрикатор, Ø 1/4"

240 500: Комбинированный воздушный фильтр, регулятор, Ø 1/4", 0 - 12 бар.

240 201: Регулятор для пневматической линии, Ø 1/4". Без манометра.

240 200: Регулятор для пневматической линии, Ø 1/4". С манометра.

240 300: Воздушный фильтр, Ø 1/4"
Полуавтоматический выпускной клапан.

240 400: Лубрикатор воздуха, Ø 1/4"

246 010

ВОЗДУШНЫЕ ШЛАНГИ

Шланги низкого давления для сжатого воздуха, с обжатым фитингом с внутренней резьбой и переходником с двойной наружной резьбой.

НОМЕР ДЕТАЛИ	ДЛИНА	ВНУТРЕННИЙ ДИАМЕТР	СОЕДИНИТЕЛЬНАЯ РЕЗЬБА	РАБОЧЕЕ ДАВЛЕНИЕ
246 006	0,6 м	1/4" - 6 мм	1/4" BSPT (MM)	15 бар
246 010	1,0 м	1/4" - 6 мм	1/4" BSPT (MM)	15 бар
246 015	1,5 м	1/4" - 6 мм	1/4" BSPT (MM)	15 бар
246 030	3,0 м	1/4" - 6 мм	1/4" BSPT (MM)	15 бар
246 060	6,0 м	1/4" - 6 мм	1/4" BSPT (MM)	15 бар
246 100	10,0 м	1/4" - 6 мм	1/4" BSPT (MM)	15 бар
246 150	15,0 м	1/4" - 6 мм	1/4" BSPT (MM)	15 бар
247 706	0,6 м	3/8" - 10 мм	3/8" BSPT (M) - 1/2" BSPT (M)	15 бар
247 710	1,0 м	3/8" - 10 мм	3/8" BSPT (M) - 1/2" BSPT (M)	15 бар
247 715	1,5 м	3/8" - 10 мм	3/8" BSPT (M) - 1/2" BSPT (M)	15 бар

Спецификация изделия изменяется без уведомления

ПНЕВМАТИЧЕСКИЕ МУФТЫ

СТАНДАРТНЫЕ БЫСТРОРАЗЪЕМНЫЕ МУФТЫ Ø 1/4"

АВТОМАТИЧЕСКАЯ БЫСТРОРАЗЪЕМНАЯ МУФТА С ВНУТРЕННЕЙ РЕЗЬБОЙ, Ø 1/4"	
НОМЕР ДЕТАЛИ	**СОЕДИНИТЕЛЬНАЯ РЕЗЬБА**
253 114	1/4" BSP (F)
253 138	3/8" BSP (F)
253 112	1/2" BSP (F)
АВТОМАТИЧЕСКАЯ БЫСТРОРАЗЪЕМНАЯ МУФТА С НАРУЖНОЙ РЕЗЬБОЙ, Ø 1/4"	
НОМЕР ДЕТАЛИ	**СОЕДИНИТЕЛЬНАЯ РЕЗЬБА**
253 014	1/4" BSP (F)
253 038	3/8" BSP (F)
253 012	1/2" BSP (F)
АВТОМАТИЧЕСКАЯ БЫСТРОРАЗЪЕМНАЯ МУФТА С ШЛАНГОВЫМ СОЕДИНИТЕЛЕМ	
НОМЕР ДЕТАЛИ	**ШЛАНГ**
253 206	6 мм (1/4")
253 208	8 мм (5/16")
253 210	10 мм (3/8")
253 213	13 мм (1/2")

Латунные, с никелированным корпусом, изнашиваемые части из нержавеющей стали.
Совместимость: US MII C4109 - ISO B6.
Пропускная способность: 1000 л/мин.

ПРОМЫШЛЕННЫЕ БЫСТРОРАЗЪЕМНЫЕ МУФТЫ Ø 1/4"

АВТОМАТИЧЕСКАЯ БЫСТРОРАЗЪЕМНАЯ МУФТА С ВНУТРЕННЕЙ РЕЗЬБОЙ, Ø 1/4"	
НОМЕР ДЕТАЛИ	**СОЕДИНИТЕЛЬНАЯ РЕЗЬБА**
250 114	1/4" BSP (F)
250 138	3/8" BSP (F)
АВТОМАТИЧЕСКАЯ БЫСТРОРАЗЪЕМНАЯ МУФТА С НАРУЖНОЙ РЕЗЬБОЙ, Ø 1/4"	
НОМЕР ДЕТАЛИ	**СОЕДИНИТЕЛЬНАЯ РЕЗЬБА**
250 014	1/4" BSP (F)
250 038	3/8" BSP (F)
АВТОМАТИЧЕСКАЯ БЫСТРОРАЗЪЕМНАЯ МУФТА С ШЛАНГОВЫМ СОЕДИНИТЕЛЕМ	
НОМЕР ДЕТАЛИ	**ШЛАНГ**
250 206	6 мм (1/4")
250 208	8 мм (5/16")
250 210	10 мм (3/8")

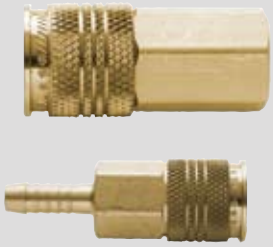

Латунные, высокая пропускная способность с низким перепадом давления.
Совместимость: US MII C4109 - ISO B6.
Пропускная способность: 1250 л/мин.

ПНЕВМАТИЧЕСКИЕ НИППЕЛИ Ø 1/4"

ПНЕВМАТИЧЕСКИЕ НИППЕЛИ С ВНУТРЕННЕЙ РЕЗЬБОЙ, Ø 1/4"	
НОМЕР ДЕТАЛИ	**СОЕДИНИТЕЛЬНАЯ РЕЗЬБА**
259 114	1/4" BSP (F)
259 138	3/8" BSP (F)
259 112	1/2" BSP (F)
ПНЕВМАТИЧЕСКИЕ НИППЕЛИ С НАРУЖНОЙ РЕЗЬБОЙ, Ø 1/4"	
НОМЕР ДЕТАЛИ	**СОЕДИНИТЕЛЬНАЯ РЕЗЬБА**
259 014	1/4" BSP (F)
259 038	3/8" BSP (F)
259 012	1/2" BSP (F)
ПНЕВМАТИЧЕСКИЕ НИППЕЛИ С ШЛАНГОВЫМ СОЕДИНИТЕЛЕМ	
НОМЕР ДЕТАЛИ	**ШЛАНГ**
259 206	6 мм (1/4")
259 208	8 мм (5/16")
259 210	10 мм (3/8")
259 213	13 мм (1/2")

Для стандартных и промышленных быстроразъемных муфт Ø 1/4".
Совместимость: US MII C4109 - ISO B6.

SAMOA

ПНЕВМАТИЧЕСКИЕ МУФТЫ

Латунные, высокая пропускная способность с низким перепадом давления.
Совместимость: US MII C4109 - ISO B12.
Пропускная способность: 1400 л/мин.

ПРОМЫШЛЕННЫЕ БЫСТРОРАЗЪЕМНЫЕ МУФТЫ Ø 3/8"

АВТОМАТИЧЕСКАЯ БЫСТРОРАЗЪЕМНАЯ МУФТА С ВНУТРЕННЕЙ РЕЗЬБОЙ, Ø 3/8"	
НОМЕР ДЕТАЛИ	**СОЕДИНИТЕЛЬНАЯ РЕЗЬБА**
251 438	3/8" BSP (F)
251 412	1/2" BSP (F)
АВТОМАТИЧЕСКАЯ БЫСТРОРАЗЪЕМНАЯ МУФТА С НАРУЖНОЙ РЕЗЬБОЙ, Ø 3/8"	
НОМЕР ДЕТАЛИ	**СОЕДИНИТЕЛЬНАЯ РЕЗЬБА**
251 338	3/8" BSP (F)
251 312	1/2" BSP (F)
ПНЕВМАТИЧЕСКИЕ НИППЕЛИ С ВНУТРЕННЕЙ РЕЗЬБОЙ, Ø 3/8"	
НОМЕР ДЕТАЛИ	**СОЕДИНИТЕЛЬНАЯ РЕЗЬБА**
255 438	3/8" BSP (F)
255 412	1/2" BSP (F)
ПНЕВМАТИЧЕСКИЕ НИППЕЛИ С НАРУЖНОЙ РЕЗЬБОЙ, Ø 3/8"	
НОМЕР ДЕТАЛИ	**СОЕДИНИТЕЛЬНАЯ РЕЗЬБА**
255 338	3/8" BSP (F)
255 312	1/2" BSP (F)
ПНЕВМАТИЧЕСКИЕ НИППЕЛИ С ШЛАНГОВЫМ СОЕДИНИТЕЛЕМ, Ø 3/8"	
НОМЕР ДЕТАЛИ	**ШЛАНГ**
255 510	10 мм (3/8")
255 513	13 мм (1/2")

Для самого высокого расхода воздуха.
Максимальная пропускная способность с низким перепадом давления.
Пропускная способность: 3600 л/мин.

БЫСТРОРАЗЪЕМНЫЕ МУФТЫ С МАКСИМАЛЬНОЙ ПРОПУСКНОЙ СПОСОБНОСТЬЮ Ø 1/2"

АВТОМАТИЧЕСКАЯ БЫСТРОРАЗЪЕМНАЯ МУФТА С ВНУТРЕННЕЙ РЕЗЬБОЙ, Ø 1/2"	
НОМЕР ДЕТАЛИ	**СОЕДИНИТЕЛЬНАЯ РЕЗЬБА**
252 112	1/2" BSP (F)
ПНЕВМАТИЧЕСКИЕ НИППЕЛИ С ВНУТРЕННЕЙ РЕЗЬБОЙ, Ø 1/2"	
НОМЕР ДЕТАЛИ	**СОЕДИНИТЕЛЬНАЯ РЕЗЬБА**
256 112	1/2" BSP (F)
256 134	3/4" BSP (F)
ПНЕВМАТИЧЕСКИЕ НИППЕЛИ С НАРУЖНОЙ РЕЗЬБОЙ, Ø 1/2"	
НОМЕР ДЕТАЛИ	**СОЕДИНИТЕЛЬНАЯ РЕЗЬБА**
256 012	1/2" BSP (F)
256 034	3/4" BSP (F)
ПНЕВМАТИЧЕСКИЕ НИППЕЛИ С ШЛАНГОВЫМ СОЕДИНИТЕЛЕМ, Ø 1/2"	
НОМЕР ДЕТАЛИ	**ШЛАНГ**
256 213	13 мм (1/2")
256 219	19 мм (3/4")

Спецификация изделия изменяется без уведомления

СОЕДИНИТЕЛЬНЫЕ ПЕРЕХОДНИКИ ДЛЯ СЖАТОГО ВОЗДУХА

ШЛАНГОВЫЕ ПЕРЕХОДНИКИ С НАРУЖНОЙ РЕЗЬБОЙ

ШЛАНГОВЫЕ ПЕРЕХОДНИКИ 1/4" BSPT (M)	
НОМЕР ДЕТАЛИ	**ШЛАНГОВЫЕ ПЕРЕХОДНИКИ**
238 102	1/4" BSPT (M) - Ø 6 мм (1/4")
238 100	1/4" BSPT (M) - Ø 8 мм (5/16")
238 101	1/4" BSPT (M) - Ø 10 ММ (3/8")
ШЛАНГОВЫЕ ПЕРЕХОДНИКИ 3/8" BSPT (M)	
НОМЕР ДЕТАЛИ	**ШЛАНГОВЫЕ ПЕРЕХОДНИКИ**
238 301	3/8" BSPT (M) - Ø 8 мм (5/16")
238 300	3/8" BSPT (M) - Ø 10 мм (3/8")
238 302	3/8" BSPT (M) - Ø 13 мм (1/2")
ШЛАНГОВЫЕ ПЕРЕХОДНИКИ 1/2" BSPT (M)	
НОМЕР ДЕТАЛИ	**ШЛАНГОВЫЕ ПЕРЕХОДНИКИ**
238 500	1/2" BSPT (M) - Ø 13 мм (1/2")

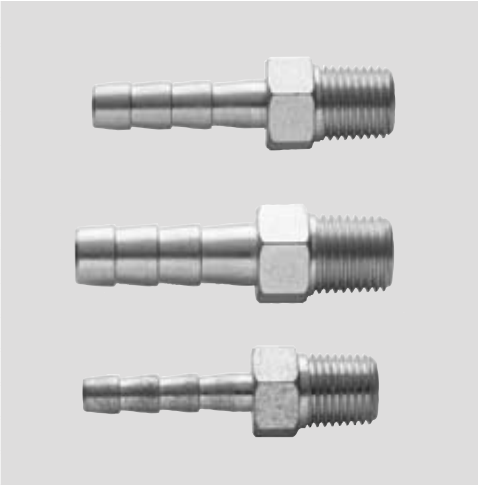

ШЛАНГОВЫЕ ПЕРЕХОДНИКИ С ВНУТРЕННЕЙ РЕЗЬБОЙ

ШЛАНГОВЫЕ ПЕРЕХОДНИКИ 1/4" BSP (F)	
НОМЕР ДЕТАЛИ	**ШЛАНГОВЫЕ ПЕРЕХОДНИКИ**
238 001	1/4" BSP (F) - Ø 6 мм (1/4")
238 000	1/4" BSP (F) - Ø 8 мм (5/16")
ШЛАНГОВЫЕ ПЕРЕХОДНИКИ 3/8" BSP (F)	
НОМЕР ДЕТАЛИ	**ШЛАНГОВЫЕ ПЕРЕХОДНИКИ**
238 201	3/8" BSP (F) - Ø 8 мм (5/16")
238 200	3/8" BSP (F) - Ø 10 мм (3/8")
ШЛАНГОВЫЕ ПЕРЕХОДНИКИ 1/2" BSP (F)	
НОМЕР ДЕТАЛИ	**ШЛАНГОВЫЕ ПЕРЕХОДНИКИ**
238 400	1/2" BSP (F) - Ø 13 мм (1/2")

СОЕДИНИТЕЛЬНЫЕ ПЕРЕХОДНИКИ С ДВОЙНОЙ НАРУЖНОЙ РЕЗЬБОЙ

НОМЕР ДЕТАЛИ	**СОЕДИНИТЕЛЬНЫЙ ПЕРЕХОДНИК**
239 000	1/4" BSPT (MM)
239 002	3/8" BSPT (MM)
239 004	1/2" BSPT (MM)
239 001	3/8" BSPT (M) - 1/4" BSPT (M)
239 005	1/2" BSPT (M) - 1/4" BSPT (M)
239 003	1/2" BSPT (M) - 3/8" BSPT (M)

СОЕДИНИТЕЛЬНЫЕ ПЕРЕХОДНИКИ, НАРУЖНАЯ - ВНУТРЕННЯЯ РЕЗЬБА

НОМЕР ДЕТАЛИ	**СОЕДИНИТЕЛЬНЫЙ ПЕРЕХОДНИК**
239 101	3/8" BSPT (M) - 1/4" BSP (F).
239 103	1/2" BSPT (M) - 3/8" BSP (F)
239 102	1/4" BSPT (M) - 3/8" BSP (F)
239 104	3/8" BSPT (M) - 1/2" BSP (F)

КОЛЕНЧАТЫЕ ПЕРЕХОДНИКИ 90°

КОЛЕНЧАТЫЕ ПЕРЕХОДНИКИ 90°	
НОМЕР ДЕТАЛИ	**ПЕРЕХОДНИКИ 90°**
239 300	1/4" BSP (FF)
239 302	3/8" BSP (FF)
239 303	1/2" BSP (F) - 1/2" BSP (F)
239 350	3/8" BSP (M) - 3/8" BSP (F)

ДЕЛИТЕЛИ ПОТОКА

ДВУСТОРОННИЕ ДЕЛИТЕЛИ ПОТОКА	
НОМЕР ДЕТАЛИ	**ПЕРЕХОДНИКИ 90°**
239 200	1/4" BSP (M) - 1/4" BSP (F)
239 201	3/8" BSP (M) - 3/8" BSP (F)

11

МЕБЕЛЬ ДЛЯ МАСТЕРСКОЙ

РАБОЧИЕ СТОЛЫ 136
ИНСТРУМЕНТАЛЬНЫЕ ШКАФЫ И ПАНЕЛИ 138
ТЕЛЕЖКИ ДЛЯ ОБСЛУЖИВАНИЯ. 139
АКСЕССУАРЫ 140

SAMOA

РАБОЧИЕ СТОЛЫ

285 100

УПРОЧНЕННЫЙ РАБОЧИЙ СТОЛ

Упрочненная стальная конструкция с эпоксидным покрытием. Включает модуль с закрывающимися жалюзи и одним выдвижным ящиком, разделенным на 16 отсеков, и модуль с полкой, способной выдерживать большую нагрузку.

285 100: Упрочненный рабочий стол с жалюзи
Размеры: 1750 × 750 × 855 мм.
Общий вес: 172 кг.

280 530

РАБОЧИЕ СТОЛЫ СО СТАЛЬНОЙ СТОЛЕШНИЦЕ

Рабочие столы со стальной столешницей и двумя запирающимися выдвижными ящиками.

280 530*: Рабочий стол со стальной столешницей и двумя выдвижными ящиками
Размеры: 1750 × 750 × 855 мм.
Общий вес: 100 кг.

280 430*: Рабочий стол со стальной столешницей и двумя выдвижными ящиками
Размеры: 1500 × 750 × 855 мм.
Общий вес: 92 кг.

280 520

РАБОЧИЕ СТОЛЫ СО СТАЛЬНОЙ СТОЛЕШНИЦЕЙ

Рабочие столы со стальной столешницей с одним запирающимся выдвижным ящиком.

280 520*: Рабочий стол со стальной столешницей с одним выдвижным ящиком
Размеры: 1750 × 750 × 855 мм.
Общий вес: 90 кг.

280 420*: Рабочий стол со стальной столешницей с одним выдвижным ящиком
Размеры: 1500 × 750 × 855 мм.
Общий вес: 81 кг.

280 320*: Рабочий стол со стальной столешницей с одним выдвижным ящиком
Размеры: 1250 × 750 × 855 мм.
Вес: 73 кг.

** Изделия поставляются в виде комплекта.*

Спецификация изделия изменяется без уведомления

РАБОЧИЕ СТОЛЫ

РАБОЧИЕ СТОЛЫ С ДЕРЕВЯННОЙ СТОЛЕШНИЦЕЙ

280 510*: Рабочий стол с деревянной столешницей
Столешница из бука, стальная полка и боковые опоры. По заказу один или два выдвижных ящика (номер детали 284 100) могут крепиться к столешнице.
Размеры: 1750 × 750 × 855 мм.
Общий вес: 77 кг.

РАБОЧИЕ СТОЛЫ СО СТАЛЬНОЙ СТОЛЕШНИЦЕЙ

Сверхпрочная цельнометаллическая столешница с четырьмя Z-образными перекладинами, макс. нагрузка 2000 кг.
Прямоугольные отверстия в перекладинах позволяют крепить выдвижные ящики в различных положениях. Прямоугольные отверстия по сторонам столешницы служат для крепления кронштейнов инструментальной панели или шкафа или для присоединения других рабочих столов.
Боковые опоры можно прикрепить к полу – это обеспечит максимальную устойчивость.

280 500*: Рабочий стол со стальной столешницей
Размеры: 1750 × 750 × 855 мм. Общий вес: 78 кг.

280 400*: Рабочий стол со стальной столешницей
Размеры: 1500 × 750 × 855 мм. Общий вес: 70 кг.

280 300*: Рабочий стол со стальной столешницей
Размеры: 1250 × 750 × 855 мм. Общий вес: 62 кг.

280 200*: Рабочий стол со стальной столешницей
Размеры: 1000 × 750 × 855 мм. Общий вес: 54 кг.

280 100*: Рабочий стол со стальной столешницей
Размеры: 750 × 750 × 855 мм. Общий вес: 47 кг.

ДОПОЛНИТЕЛЬНЫЕ ПОЛКИ ДЛЯ РАБОЧИХ СТОЛОВ

Дополнительные полки для увеличения функциональности столов со стальными или деревянными столешницами. В комплекте - две поперечные балки для крепления полок к боковым опорам и винты.

289 309: Дополнительные полки для рабочих столов
Размеры: 1750 × 500 мм. Общий вес: 21 кг.

289 307: Дополнительные полки для рабочих столов
Размеры: 1500 × 500 мм. Общий вес: 18 кг.

289 305: Дополнительные полки для рабочих столов
Размеры: 1250 × 500 мм. Общий вес: 16 кг.

** Изделия поставляются в виде комплекта.*

281 500

ИНСТРУМЕНТАЛЬНЫЙ ШКАФ

Инструментальные шкафы с запирающимися жалюзи. Перфорированные панели с держателями для инструментов. Шкафы могут монтироваться на стену, на рабочий стол со стальной столешницей или на упрочненный рабочий стол с помощью дополнительных кронштейнов.

281 500: Инструментальный шкаф
Размеры: 1750 × 750 × 190 мм.
Общий вес: 50 кг. Включает набор из 9 держателей – 45 крюков (289 101).

281 400: Инструментальный шкаф
Размеры: 1500 × 750 × 190 мм.
Общий вес: 45 кг. Включает набор из 9 держателей – 45 крюков (289 101).

281 300: Инструментальный шкаф
Размеры: 1500 × 750 × 190 мм.
Общий вес: 38 кг. Включает набор из 7 держателей – 30 крюков (289 100).

281 200: Инструментальный шкаф
Размеры: 1250 × 750 × 190 мм.
Общий вес: 32 кг. Включает набор из 7 держателей – 30 крюков (289 100).

289 105: Комплект кронштейнов для крепления шкафа к рабочему столу

282 500

ИНСТРУМЕНТАЛЬНАЯ ПАНЕЛЬ

Стальная перфорированная панель для хранения инструментов. Может монтироваться на стену, на рабочий стол со стальной столешницей или на упрочненный рабочий стол с помощью дополнительных кронштейнов.

282 500: Инструментальная панель
Размеры: 1750 × 750 × 20 мм.
Общий вес: 17 кг. Включает набор из 9 держателей – 45 крюков (289 101).

282 400: Инструментальная панель
Размеры: 1500 × 750 × 20 мм.
Общий вес: 16 кг. Включает набор из 9 держателей – 45 крюков (289 101).

282 300: Инструментальная панель
Размеры: 1250 × 750 × 20 мм.
Общий вес: 13,5 кг. Включает набор из 7 держателей – 30 крюков (289 100).

282 200: Инструментальная панель
Размеры: 1000 × 750 × 20 мм.
Общий вес: 12,5 кг. Включает набор из 7 держателей – 30 крюков (289 100).

282 100: Инструментальная панель
Размеры: 750 × 750 × 20 мм.
Общий вес: 6 кг. Включает 1 держатель для различных инструментов – 30 крюков.

289 205: Комплект кронштейнов для крепления панели к рабочему столу

289 206: Комплект кронштейнов для крепления панели 282 100 к тележке для обслуживания

Спецификация изделия изменяется без уведомления

ТЕЛЕЖКИ ДЛЯ ОБСЛУЖИВАНИЯ

283 900	283 100	283 202	283 201

ТЕЛЕЖКА С ПОЛКАМИ

283 900*: Тележка с полками
Тележка с тремя полками, четырьмя роликами (Ø 40 мм).
Грузоподъемность: макс. 80 кг.
Размеры: 615 × 400 × 755.
Общий вес: 11 кг.

СТАНДАРТНАЯ ТЕЛЕЖКА ДЛЯ ОБСЛУЖИВАНИЯ

283 100*: Стандартная тележка для обслуживания
Тележка для обслуживания с тремя полками, двумя фиксированными колесами и двумя роликами (Ø 80 мм).
Средняя полка может монтироваться в двух положениях.
Грузоподъемность: макс. 200 кг.
Размеры: 840 × 450 × 910 мм.
Общий вес: 20 кг.

УПРОЧНЕННАЯ ТЕЛЕЖКА ДЛЯ ОБСЛУЖИВАНИЯ

Упрочненная тележка для обслуживания с тремя полками, двумя большими колесами (Ø 160 мм) и двумя роликами (Ø 100 мм); один ролик с тормозом для повышения устойчивости и безопасности.
Средняя полка может монтироваться в двух положениях.
Грузоподъемность: макс. 200 кг.

283 202*: Упрочненная тележка для обслуживания с выдвижным ящиком
Выдвижной ящик 284 201.
Размеры: 880 × 610 × 930 мм.
Общий вес: 28 кг.

283 200*: Упрочненная тележка для обслуживания
Размеры: 880 × 610 × 930 мм.
Общий вес: 21 кг.

ТЕЛЕЖКА ДЛЯ ОБСЛУЖИВАНИЯ

283 201*: Тележка для обслуживания
Тележка для обслуживания с тремя полками, выдвижным ящиком и инструментальной панелью (один держатель с 30 крюками).
Упрочненная конструкция для обслуживания с тремя полками, двумя большими колесами (Ø 160 мм) и двумя роликами (Ø 100 мм); один ролик с тормозом для повышения устойчивости и безопасности.
Грузоподъемность: макс. 200 кг.
Общий вес: 35,5 кг.

** Изделия поставляются в виде комплекта.*

SAMOA

АКСЕССУАРЫ

284 100

ВЫДВИЖНОЙ ЯЩИК ДЛЯ РАБОЧЕГО СТОЛА

284 100: Выдвижной ящик для рабочего стола
Выдвижной ящик с замком и поддоном для рабочих столов со стальной или деревянной столешницей.
Нагрузка: 100 кг.
Размеры: 660 × 145 × 505 мм.
Общий вес: 11 кг.

284 201

ВЫДВИЖНОЙ ЯЩИК ДЛЯ ТЕЛЕЖКИ

284 201: Выдвижной ящик для тележки
Выдвижной ящик с направляющими для монтажа на верхнюю полку тележки для обслуживания.
Нагрузка: 24 кг.
Размеры: 472 × 415 × 60 мм.
Общий вес

282 501

ПЕРФОРИРОВАННЫЕ ПАНЕЛИ ДЛЯ ХРАНЕНИЯ ИНСТРУМЕНТОВ

Перфорированные панели для крепления крюков и других аксессуаров для размещения инструментов.

282 501: Перфорированная панель 1750 мм
Размеры 1750 × 750 × 20 мм. Общий вес: 10 кг.
282 401: Перфорированная панель 1500 мм
Размеры 1500 × 750 × 20 мм. Общий вес: 9 кг.
282 301: Перфорированная панель 1250 мм
Размеры 1250 × 750 × 20 мм. Общий вес: 7,5 кг.
282 201: Перфорированная панель 1000 мм
Размеры 1000 × 750 × 20 мм. Общий вес: 6,5 кг.
282 101: Перфорированная панель 720 мм
Размеры 720 × 750 × 20 мм. Общий вес: 5 кг.

СТАНДАРТНЫЕ АКСЕССУАРЫ ДЛЯ ИНСТРУМЕНТАЛЬНЫХ ПАНЕЛЕЙ И ШКАФОВ

Набор аксессуаров для оптимального размещения инструментов на панелях и в шкафах. Крюки и держатели, входящие в наборы, указаны в следующей таблице.

НОМЕР ДЕТАЛИ	289 108	289 107	289 106	728 901	728 900	728 903	728 902	728 907	728 905	728 904	728 906
289 101	1	1	1	2	1	1	1	1	1	1	1
289 100	1	1	-	1	1	1	1	1	1	1	1
289 109	-	1	1	-	-	-	-	1	-	-	-

289 101

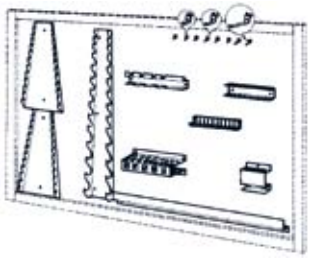

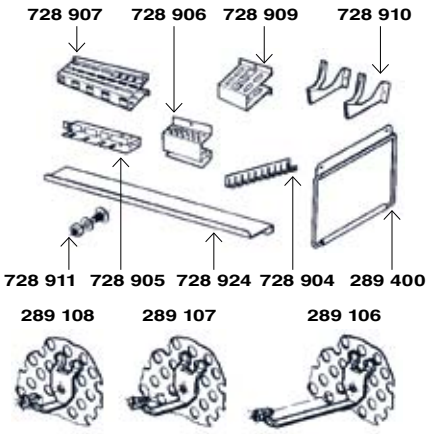

ДЕРЖАТЕЛИ ДЛЯ ИНСТРУМЕНТОВ

НОМЕР ДЕТАЛИ	ОПИСАНИЕ	РАЗМЕРЫ
728 900	Держатель для 13 кольцевых ключей	102 × 650 × 53 мм
728 901	Держатель для 13 ключей	162 × 364 × 44 мм
728 902	Держатель для 20 торцевых головок	670 × 46 × 50 мм
728 903	Держатель для 12 торцевых ключей	166 × 35 × 24 мм
728 904	Держатель для 11 наборов: пассатижи – отвертка - надфили	206 × 32 × 27 мм
728 905	Держатель для 6 отверток	235 × 41 × 35 мм
728 906	Держатель для 18 инструментов: зенковка – пробойник - долото	100 × 83 × 47 мм
728 907	Универсальный держатель для инструментов	235 × 67 × 87 мм
728 909	Малый держатель для инструментов	72 × 67 × 87 мм
728 910	Комплект держателей для сверл	60 × 45 × 100 мм
728 924	Поддон для инструментальной панели или шкафа	800 × 40 × 100 мм
289 400	Держатель для рулона бумаги	
728 911	Комплект гаек и болтов для сборки рабочего стола	

КРЮКИ ДЛЯ ПЕРФОРИРОВАННЫХ ПАНЕЛЕЙ

289 108: Набор коротких крюков (15 шт.)
Длина: 21 мм. Винты в комплекте.
289 107: Набор длинных крюков (15 шт.)
Длина: 32 мм. Винты в комплекте.
289 106: Набор сверхдлинных крюков (15 шт.)
Длина: 75 мм. Винты в комплекте.

289 110: Набор коротких крюков (5 шт.)
Длина: 21 мм. Винты в комплекте.
289 111: Набор длинных крюков (5 шт.)
Длина: 32 мм. Винты в комплекте.
289 112: Набор сверхдлинных крюков (5 шт.)
Длина: 75 мм. Винты в комплекте.

Спецификация изделия изменяется без уведомления

НОМЕР ДЕТАЛИ	СТР.
Ниппели для консистентной смазки	
011060	118
011100	118
011140	118
011160	118
011180	118
011220	118
011240	118
011260	118
011280	118
011300	118
011320	118
011340	118
011500	118
011520	118
011540	118
011600	118
011620	118
011700	118
011720	118
011740	118
011900	118
011910	118
011930	118
011940	118
011950	118
012020	118
012220	118
013060	118
013100	118
013140	118
013160	118
013180	118
013220	118
013240	118
013260	118
013280	118
013300	118
013320	118
013340	118
013500	118
013520	118
013540	118
013600	118
013620	118
013700	118
013720	118
013740	118
013900	118
013910	118
015060	118
015100	118
015140	118
015160	118
015180	118
015220	118
015240	118
015260	118
015280	118
015300	118
015320	118
015340	118
015500	118
015520	118
015540	118
015600	118
015620	118
015700	118
015720	118
015740	118
015900	118
015910	118
021060	119
021100	119
021140	119
021160	119
021220	119

НОМЕР ДЕТАЛИ	СТР.
021240	119
021260	119
021280	119
021300	119
021320	119
021340	119
021380	119
021500	119
021520	119
021540	119
021600	119
021620	119
021700	119
021720	119
021740	119
022160	119
022220	119
022260	119
022600	119
022620	119
023220	119
023600	119
023620	119
023640	119
024620	119
024640	119
025620	119
025640	119
031939	119
031949	119
031950	119
031960	119
032060	119
032160	119
032220	119
032260	119
032600	119
032620	119
032740	119
032939	119
032949	119
032959	119
050001	118
051060	118
051160	118
051220	118
051260	118
051600	118
052060	118
052160	118
052220	118
052260	118
052600	118
Рычажные насосы для консистентной смазки	
100900	120
100940	120
101200	120
101202	120
101211	120
101240	120
101300	121
101800	121
102000	121
106200	121
106240	121
109 900	121
Заливочные насосы для консистентной смазки	
108000	122
108050	122
108100	122
108501	122
108502	122
108503	122

НОМЕР ДЕТАЛИ	СТР.
Шприцы для отсоса масла	
113700	128
113710	128
113910	128
Соединители и насадки для консистентной смазки	
121000	123
121011	123
121020	123
121041	123
121050	123
122001	123
122011	123
123001	123
123011	123
124011	123
126000	123
126100	123
126200	123
126400	123
126500	123
128003	122
128004	122
128005	122
128033	122
128123	122
Выпускные шланги для консистентной смазки	
136021	124
136031	124
136041	124
136051	124
136201	124
137021	124
137031	124
137041	124
137051	124
137201	124
140020	124
140030	124
140040	124
140050	61, 124
140200	124
141020	124
141030	124
141040	124
141050	124
141200	124
Компрессоры для консистентной смазки	
150000	125
151100	125
151102	125
157000	125
Аккумуляторные и пневматические портативные насосы для консистентной смазки	
160000	121
167500	121
168600	121
168601	121
Распылители, пистолеты для отсоса и воздушные пульверизаторы	
184000	129
184050	129
184100	129
184150	129
184200	129
184201	129
185001	129

НОМЕР ДЕТАЛИ	СТР.
Водяные и моечные пистолеты	
186000	129
186300	55
Распылители и ручные насосы	
187000	129
188000	129
195000	129
199800	129
Ручные насосы для шин	
208500	129
208501	129
208600	129
208601	129
208700	129
208701	129
Шланговые переходники	
238000	133
238001	133
238100	133
238101	133
238102	133
238200	133
238201	133
238300	133
238301	133
238302	133
238400	133
238500	133
Соединительные переходники для воздуха	
239000	24, 32, 133
239001	130
239002	24, 32, 133
239003	133
239004	24, 32, 133
239005	133
239101	133
239102	133
239103	133
239104	133
239200	133
239201	133
239300	133
239302	133
239303	133
239350	133
Компоненты для пневматической линии	
240000	130
240200	32, 130
240201	24, 32, 130
240300	130
240400	32, 130
240500	24, 32, 130
241001	24, 130
241201	24, 130
241301	130
241401	24, 32, 130
241501	24, 32, 130
242102	130
242201	130
242302	130
242402	130
Воздушные шланги	
246006	24, 32, 130
246010	24, 32, 130
246015	24, 32, 130
246030	130
246060	130
246100	130
246150	130

НОМЕР ДЕТАЛИ	СТР.
247706	24, 130
247710	24, 130
247715	24, 130
Быстроразъемные пневматические муфты	
250014	131
250038	131
250114	131
250138	131
250206	131
250208	131
250210	131
251312	132
251338	132
251412	132
251438	132
252112	132
253012	131
253014	131
253038	131
253112	131
253114	131
253138	131
253206	131
253208	131
253210	131
253213	131
255312	132
255338	132
255412	132
255438	132
255510	132
255513	132
256012	132
256034	132
256112	132
256134	132
256213	132
256219	132
259012	131
259014	131
259038	131
259112	131
259114	131
259138	131
259206	131
259208	131
259210	131
259213	131
Мебель для мастерской	
280100	137
280200	137
280300	137
280320	136
280400	137
280420	136
280430	136
280500	137
280510	137
280520	136
280530	136
281200	138
281300	138
281400	138
281500	138
281501	88
282100	138
282101	140
282200	138
282201	140
282300	138
282301	140
282400	138
282401	140
282500	138

НОМЕР ДЕТАЛИ	СТР.
282501	140
283100	139
283200	139
283201	139
283202	139
283900	139
284100	140
284201	140
285100	136
Аксессуары для мебели	
289100	140
289101	140
289105	138
289106	140
289107	140
289108	140
289109	140
289110	140
289111	140
289112	140
289205	138
289206	138
289305	137
289307	137
289309	137
289400	140
300500	127
Ручные насосы для перекачки	
300007	127
300401	127
300500	127
300501	127
302001	127
304500	126
304509	127
306100	126
306200	126
306300	126
306400	126
308000	126
Аксессуары	
314530	126
314530	126
314540	126
318000	128
318001	128
Установки для раздачи масла	
320300	126
320310	126
320320	126
320400	125
Установки для раздачи масла под давлением	
324000	76
324010	76
325000	76
325010	76
326000	77
326010	77
327020	76
328010	77
Поршневые пневмонасосы для рабочих жидкостей	
330100	41
331110.002	42
331120	42
333120	42
Поршневые пневмонасосы для масла	
340120	14

НОМЕР ДЕТАЛИ	СТР.
341120	14
343000	17
347120	15
348120	15
349120	16
351120	12
351121	41
352120	12
352220	85
353120	13, 85
354120	13, 85
358120	13
Кронштейны для масляных насосов и катушек	
360100	36
360102	23
360109	23
360111	52
360113	52, 80
360114	52
360115	52
360116	52
360117	52
360118	52
360119	52
360120	23
360121	52
360122	52
360125	31
360126	52
360127	52
360133	31
360134	80
360135	52, 80
360150	23
360160	52
360161	52
360162	52
Клапаны для масла и каплеуловители	
361000	110
361110	55
361200	55
Шланги для масла и комплекты для подключения насоса	
362100	24, 32
362101	24, 32
362102	24
362103	24
362104	24
362106	24
362110	24
362115	24
362300	24
362301	24
362303	24
362305	24
362400	23
362910	18
362911	18
362913	23
362914	18
Разгрузочный клапан давления	
362913	23
Пистолеты для раздачи масла	
363051	54
363075	54
363077	54
363078	54
363079	54
363082	54

НОМЕР ДЕТАЛИ	СТР.
364021	61
364030	110
Шланговые счетчики для масла и рабочих жидкостей	
365300	58
365601	57
365602	57
365603	57
365604	57
365605	57
365652	58
365675	59
365710	58
365851	57
365852	57
365853	57
365854	57
Линейные счетчики для масла и рабочих жидкостей	
366550	55
366725	60
366726	60, 110
366750	60
366850	60
366851	60
Аксессуары для всасывания для масляных насосов	
367000	23
367003	23
367011	23
367012	23
367016	23
367102	18
367103	18
367104	18
368102	23
368104	23
368105	23
368107	23
368111	23
368112	23
Аксессуары для пистолетов для раздачи масла и шланговых счетчиков	
369200	61
369205	61
369215	61
369216	61
369217	61
369218	61
369219	61
369900	24
Мобильные маслораздатчики, 50 л	
370400	77
370500	77
Установка для откачки отработанного масла, 24 л	
371600	95
Ванны для отработанного масла, 100 л	
372000	96
372002	102
372003	102
372100	94
372200	92
372300	92
372400	92
372500	96
372600	94

НОМЕР ДЕТАЛИ	СТР.
Ванны для отработанного масла, 70 л	
373000	97
373002	102
373100	95
373200	93
373300	93
373400	93
373500	97
373600	95
Мобильные маслораздатчики, 205 л	
376300	78
376610	78
376750	79
376751	79
378110	78
Комплекты с пневмонасосами для масла	
379000	19
379003	19
379300	19
379400	20
379403	20
379404	20
379500	21
379503	21
379504	21
379710	100
379711	100
379900	22
379910	22
379920	22
Системы контроля раздачи и запасов	
381000	63
381001	63
381002	66
381003	66
381102	64
381200	64
381300	64
381500	63
381501	63
381550	64
381600	63
381700	64
381903	63
381904	64
381905	63
381910	64
381911	64
381912	64
381913	64
381950	64
381951	64
381953	63
382001	67
382005	67
382010	67
382012	67
382050	67
382100	67
382110	67
382115	67
382120	67
389001	66
Система для откачки отработанного масла, AUTOVAC	
393100	101
393101	101
399304	103
399322	103

НОМЕР ДЕТАЛИ	СТР.
Пневмонасосы для консистентной смазки	
401000	29
401025	29
402000	28
402025	28
402050	28
404100	27
405100	27
407200	27
409200	27
Переходники для бочек	
410000	31
410001	31
410002	31
Линейные счетчики консистентной смазки	
411100	60
Шланги консистентной смазки и комплекты для подключения насоса	
412101	32
412102	32
412103	32
412104	32
412106	32
412108	32
412110	32
412112	32
412115	32
412190	32
412391	32
412392	32
412920	30
412930	30
Раздаточные пистолеты для консистентной смазки	
413077	56
413080	56
413081	56
413082	56
Шарниры для консистентной смазки	
414100	61
414200	61
414300	61
Шланговые счетчики консистентной смазки	
415000	59
415002	59
Мембраны для бочек	
417001	31
417002	31
417003	31
417004	31
417005	31
417006	31
Крышки для бочек	
418002	31
418004	31
418006	31
418013	31
418016	31
418026	31
Мобильные установки для раздачи консистентной смазки	
423150	73
424060	75

НОМЕР ДЕТАЛИ	СТР.
424061	75
424150	70
424152	70
424170	70
424170.030	70
424172	70
424172.030	70
425150.	71
425150.006	71
425290	71
426200	73
426243	73
426262	83
428200	72
428243	72
428262	82
Комплекты с насосами для консистентной смазки	
429800	30
429810	30
429900	30
Тележки для бочек	
430000	80
431000	80, 102
431001	80
432000	80, 102
432814	80
Специальное оборудование для сбора отработанного масла	
435000	98
436000	98
436100	98
439100	98
Рабочие столы для смазки	
450000	88
450010	88
Полевые установки для обслуживания	
450200	89
451000	89
452000	89
Комплекты с насосом для консистентной смазки и катушкой	
453602	83
453603	83
Комплекты с насосом для масла	
454002	84
454003	84
454009	84
454010	84
454100	85
454110	85
454111	85
454150	85
454600	86
454605	86
454651	86
454653	86
454659	86
454694	87
454695	87
454697	87
454699	87
Мобильные подставки для бочек	
480021	80
480050	80
482200	74

НОМЕР ДЕТАЛИ	СТР.
482500	74
485000	80
485120	80
486200	74
486500	74
Компактные катушки с воздушным шлангом	
500115	51
500116	51
Открытые катушки, серия 501	
501100	45
501198	45
501200	45
501298	45
501300	45
501398	45
Закрытые катушки, серия 502	
502101	46
502104	46
502198	46
502199	46
502201	46
502204	46
502298	46
502299	46
502301	46
502304	46
502398	46
502399	46
502400	46
502499	46
Открытые катушки, серия 504	
504100	47
504199	47
504200	47
504299	47
504300	47
504301	47
504399	47
504400	47
504499	47
Открытые катушки, серия 505	
505010	48
505200	48
505201	48
505298	48
505299	48
Открытые катушки,серия 506	
506101	50
506121	50
506122	50
506202	50
506212	50
506222	50
506300	50
506301	50
506311	50
506321	50
506421	50
506503	50, 103
506602	50
506622	50
506702	50
506722	50
506970	50
506972	50
506912	50
506920	50
506921	50
506922	50
506930	50

НОМЕР ДЕТАЛИ	СТР.
506934	50
506935	50
506936	50
506942	50
506950	50
506960	50
506962	50
Мембранные насосы DirectFlo	
551010	40
552010	37
552011	37
552014	39
552015	39
552016	39
552021	38
552026	38
557011	79
557012	79
559100	99
Насосы для масла с двигателем 12 и 24 В=	
561012	111
561013	111
561014	111
561024	111
561025	111
561026	111
Насосы для масла с двигателем 230 и 380 В~	
561100	112
561101	112
561110	113
561200	112
561201	112
561210	113
561300	112
561301	112
561310	113
561610	114
561611	114
561613	114
561614	114
561615	114
Комплекты с электронасосом для масла	
562000	115
562001	115
562100	115
562101	115
562105	116
562106	116
562205	116
562206	116
Пульсометры	
600281	66
600600	66
Поршневой пневмонасос для рабочих жидкостей	
601202	42
Насос с овальной емкостью	
605000	126
Разгрузочный клапан давления	
609007	23
Катушки с кабелем	
612100	51
612200	51
612300	51

НОМЕР ДЕТАЛИ	СТР.
Канистры	
622005	128
622010	128
622020	128
629001	128
629002	128
Воронки и мерные емкости	
670019	128
670023	128
671030	128
671031	128
675001	128
675002	128
675003	128
675005	128
679000	128
679001	128
679002	128
Линейные счетчики для дизельного топлива	
680300	110
680301	110
Насосы для дизельного топлива 12 и 24 В=	
684450	107
684451	107
684460	107
684461	107
684512	106
684524	106
684530	106
684531	106
684540	106
684541	106
Насосы для дизельного топлива 230 В, 50 Гц	
685710	109
685712	109
685713	109
685715	109
685716	109
685717	109
685720	108
685721	108
685730	108
685731	108
685741	108
685750	109
685751	109
685771	108
Насадки для дизельного топлива	
688001	110
688300	110
Аксессуары для насосы для дизельного топлива	
689021	110
689022	110
689030	110
689031	110
689035	110
689036	110
689037	110
Выпускные трубы для консистентной смазки	
710214	124
710215	124
710297	124
710298	124
710659	124
710710	124

НОМЕР ДЕТАЛИ	СТР.
Удлинительная трубка для воздушного пульверизатора	
718229	129
Аксессуары для мебели	
728900	140
728901	140
728902	140
728903	140
728904	140
728905	140
728906	140
728907	140
728909	140
728910	140
728911	140
728924	140
Аксессуары	
730603	126
736349	64
736353	64
736377	64
736502	61
736511	61
736522	61
736601	61
Заборные щупы, соединители и аксессуары для отработанного масла	
737946	99
737947	99
737948	99
737949	99
737950	99
737952	99
737953	99
737954	99
737955	99
737958	99
737959	99
737967	102
737972	99,103
737974	103
741300	61
741304	61
741306	61
741602	31, 126
743305	102
Аксессуары	
836404	61
836504	60
Соединительные переходники для масла и консистентной смазки	
945513	24, 102
945516	24, 31, 32
945548	24
945551	24, 102
945552	24
945554	24, 31
945555	24
945556	24, 31
945557	24, 31
945565	24
945567	24
945572	24
945590	24, 31
945591	24, 31
945592	24, 31
945593	24, 31
945670	24
945681	24

НОМЕР ДЕТАЛИ	СТР.
Запорные клапаны	
950300	24, 103
950302	24, 32
950303	24, 103
950304	32
950306	24
950308	24
950312	24
950317	24
950318	24, 32
950319	24, 32
950320	24
950321	24, 32
950352	102
950353	102
Y-образные фильтры	
950370	24
950371	24

SAMOA INDUSTRIAL, S.A.
ИСПАНИЯ И ВНЕШНИЙ РЫНОК
BOX 103
POL. IND. PORCEYO, I-14-CAMINO DEL FONTAN, 831
E-33392 GIJON (ASTURIAS) SPAIN
Тел.: +34 985 381 488
Факс: +34 985 147 213
e-mail: export@samoaindustrial.com
www.samoaindustrial.com

SAMSON CORPORATION
СЕВЕРНАЯ АМЕРИКА
ONE SAMSON WAY
SWANNANOA, NC 28778
Тел.: (828) 686 8511
Факс: (828) 686 8533
e-mail: info@samsoncorporation.com

SAMOA LTD. - U.K.
СОЕДИНЕННОЕ КОРОЛЕВСТВО И
РЕСПУБЛИКА ИРЛАНДИЯ
ASTURIAS HOUSE - BARRS FOLD ROAD
WINGATES INDUSTRIAL PARK
WESTHOUGHTON, BL5 3XP
Тел.: (01942) 85 06 00
Факс: (01942) 81 21 60
e-mail: sales@samoa.ltd.uk

SAMOA S.A.R.L.
ФРАНЦИЯ
4, RUE DE ZELLENBERG
67600 SELESTAT
Тел.: 03 88 82 79 62
Факс: 03 88 82 77 88
e-mail: samoafrance@samoafrance.com

SAMOA-HALLBAUER GMBH
ГЕРМАНИЯ И АВСТРИЯ
INDUSTRIESTRASSE, 18
D-68519 VIERNHEIM
Тел.: (06204) 7095-0
Факс: (06204) 7095-33
e-mail: info@samoa-hallbauer.de
www.samoa-hallbauer.de

ОФИС ПРОДАЖ SAMOA КИТАЙ
ROOM 2004, BUILDING NO.1, TIAN BAO TOWER
775 SI PING ROAD, SHANGHAI 200092
Тел.: +86 21-55150064/55150364
Факс: +86 21-55150364-806
e-mail: china@samoaindustrial.com

©COPYRIGHT, SAMOA INDUSTRIAL S.A., 2010

SAMOA INDUSTRIAL, S.A. IS A ISO 9001, ISO 14001
AND OHSAS 18001 CERTIFIED COMPANY

990948 . R.04/11 - 2000 - CUBIERTA CREATOR SILK 250 GR/M2 . INT. OFFSET 100 GR/M2 . D.L.: AS-1352/2011